ANTEPROYECTO DE URBANIZACION
RESIDENCIAL VIVA SANTIAGO IV

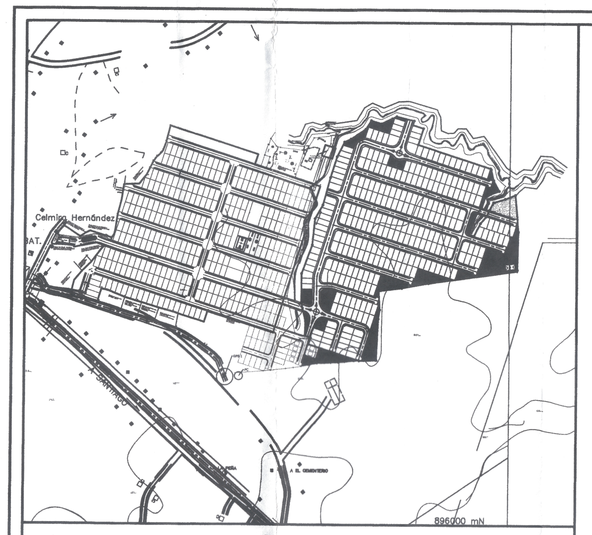

LOCALIZACIÓN REGIONAL
ESC 1:5000

DESGLOSE DE AREAS

DESCRIPCION	AREAS		% TOTAL	% UTIL
AREAS DE USO PUBLICO		10380.853	10.18	16.81
AREA VERDE	3272.15			
AREA DE PARQUE	7108.703			
AREA DE EQUIPAMIENTO		1537.451	1.51	2.49
AREA PTAR	1287.121			
AREA DE TANQUE PARA AGUA	250.33			
AREA DE SERVIDUMBRE		28331.484	27.78	45.89
SERVIDUMBRE VIAL	28030.53			
SERVIDUMBRE SANITARIA	127.977			
SERVIDUMBRE ELECTRICA	172.977			
AREAS VENDIBLES		61743.190	60.54	100.00
LOTES RESIDENCIALES (RBS)	60025.718			
LOTES COMERCIALES (C3)	1717.472			
AREA TOTAL	10 HAS+1992.978			100.00
AREA PROMEDIO DE LOTES	213.64m²			
% DE AREA VERDE, PARQUES Y ZONAS RECREATIVAS CON RESPECTO AL AREA UTIL VENDIBLE : 16.81%				

DATOS DE POLIGONO

EST.	DISTANCIA	RUMBO	NORTE	ESTE
1	12.85	N18° 02' 34.61"E	896453.993	499720.344
2	10.31	N71° 57' 43.51"W	896466.209	499734.323
3	26.83	N2° 30' 36.07"E	896469.400	499714.523
4	34.08	N13° 10' 38.59"W	896496.209	499715.698
5	52.36	N0° 57' 55.84"E	896529.389	499707.929
6	55.00	N20° 39' 09.27"E	896581.739	499708.812
7	47.48	N6° 05' 46.29"E	896633.208	499728.211
8	27.80	N30° 04' 21.48"E	896680.423	499733.254
9	51.47	N15° 33' 00.04"E	896704.484	499747.186
10	39.00	N17° 49' 17.79"E	896754.067	499760.984
11	29.67	N26° 34' 51.77"E	896791.196	499772.920
12	12.76	N67° 32' 16.10"E	896817.726	499786.194
13	33.11	N56° 52' 50.42"E	896822.601	499797.985
14	18.27	N32° 25' 47.53"E	896840.693	499825.718
15	19.74	S73° 19' 30.27"E	896856.113	499835.515
16	21.80	N64° 45' 19.70"E	896850.450	499854.423
17	8.59	N64° 47' 39.40"E	896859.745	499874.135
18	32.00	S75° 21' 02.47"E	896863.404	499881.908
19	7.77	S18° 02' 34.61"W	896855.311	499912.868
20	19.99	S72° 07' 35.15"E	896847.924	499910.461
21	31.06	S18° 01' 52.70"W	896841.787	499929.490
22	138.20	S71° 57' 25.39"E	896812.253	499919.876
23	1.99	S39° 10' 21.76"E	896769.449	500051.281
24	20.40	S11° 59' 16.50"E	896767.909	500052.535
25	21.65	S28° 33' 35.14"E	896747.957	500056.772
26	16.02	S71° 24' 37.99"W	896728.944	500067.121
27	13.34	S57° 27' 41.02"W	896723.837	500051.938
28	18.21	S17° 16' 48.45"W	896716.660	500040.689
29	13.81	S40° 03' 22.31"W	896699.272	500035.280
30	40.11	S22° 14' 40.57"W	896688.704	500026.394
31	10.46	S71° 57' 40.43"E	896651.581	500011.211
32	11.08	N27° 11' 19.10"E	896648.340	500021.161
33	14.58	N27° 34' 30.20"E	896658.200	500026.225
34	15.96	N41° 03' 08.47"E	896671.123	500032.974
35	12.90	N27° 41' 34.14"E	896683.161	500043.458
36	15.67	N29° 35' 23.11"E	896694.787	500049.051
37	21.97	N74° 09' 18.14"E	896708.410	500056.787
38	19.80	N68° 50' 32.33"E	896714.409	500077.924
39	66.45	S5° 34' 33.17"E	896721.557	500096.393
40	68.27	S1° 41' 17.76"W	896655.425	500102.849
41	2.63	S18° 48' 50.43"W	896587.188	500100.838
42	163.10	S82° 23' 16.43"W	896584.694	500099.988
43	48.21	S79° 32' 48.34"W	896563.088	499938.321
44	42.02	S83° 09' 49.23"W	896554.342	499890.913
45	33.76	S2° 42' 01.14"E	896549.340	499849.190
46	16.41	S9° 42' 04.51"W	896515.613	499850.781
47	74.84	S3° 00' 15.46"W	896499.440	499848.016
48	31.22	S88° 32' 01.89"W	896424.703	499844.093
49	97.31	N71° 59' 16.17"W	896423.904	499812.880

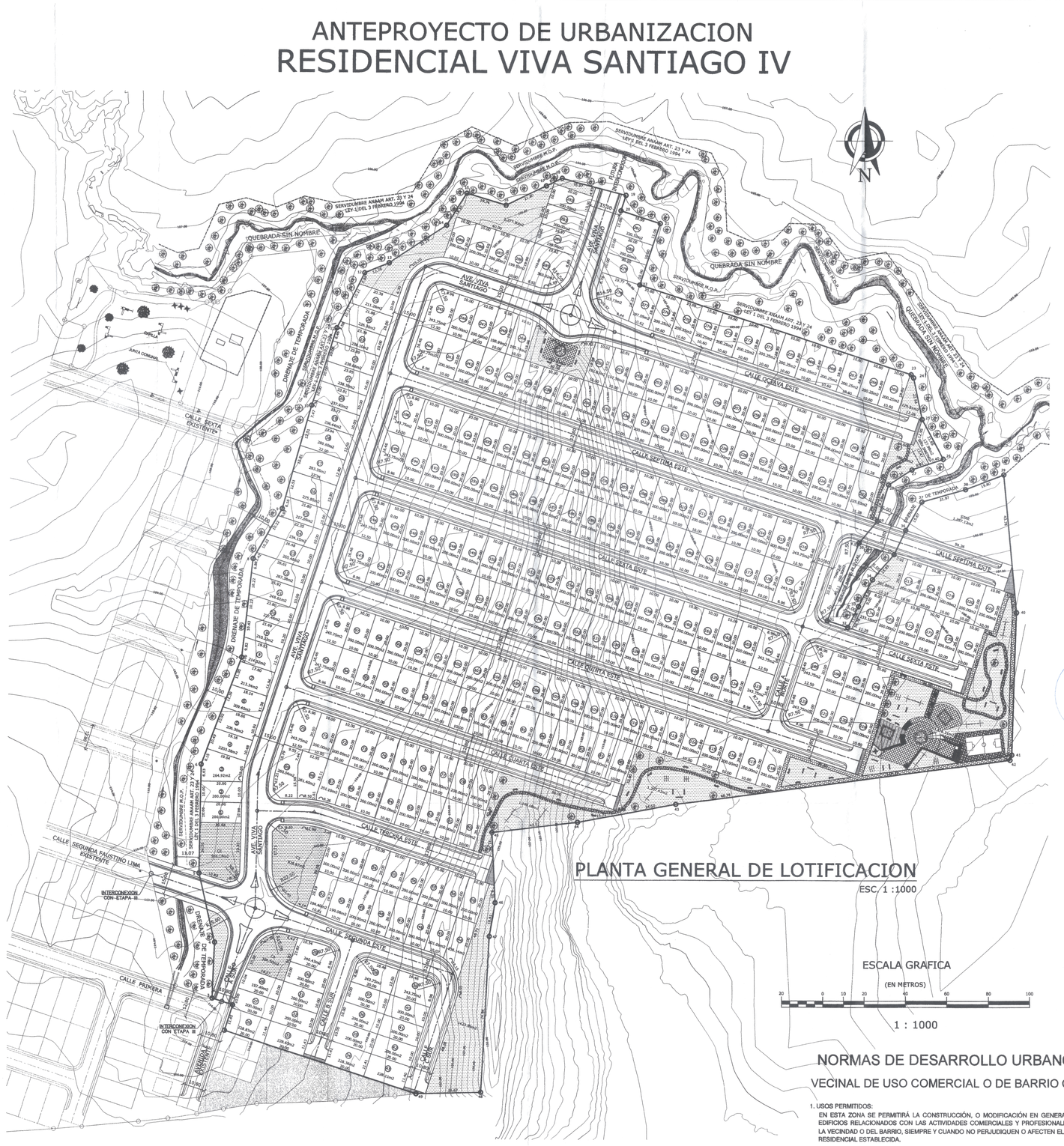
N
CALLE SEGUNDA
CALLE TERCERA
CALLE CUARTA
CALLE QUINTA
CALLE SEXTA
CALLE PRIMERA
AVE. VIVA SANTIAGO
AVE. VIVA SANTIAGO
QUEBRADA SIN NOMBRE
INTERCONEXION CON ETAPA III
INTERCONEXION CON ETAPA II
INTERCONEXION CON ETAPA I
LINEA DE CONDUCCION DE ELECTRICIDAD
SERVIDUMBRE VIAL ANCHO VARIABLE
SERVIDUMBRE PLUVIAL ANCHO VARIABLE
SERVIDUMBRE PLUVIAL ANCHO VARIABLE
SERVIDUMBRE V

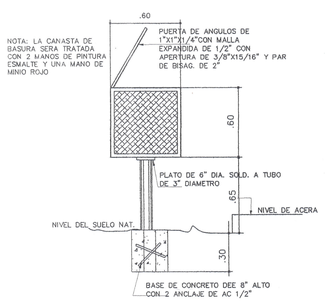

DETALLE DE TINAQUERA

ESC. 1:25

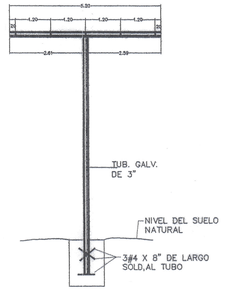

DETALLE DE TENDEDERO

ESC. 1:25

CUADRO DE AREAS MTS 2		
CONSTR.	ABIERTA	CERRADA
	9.30	56.60
AREA TOTAL	65.90 MTS 2	

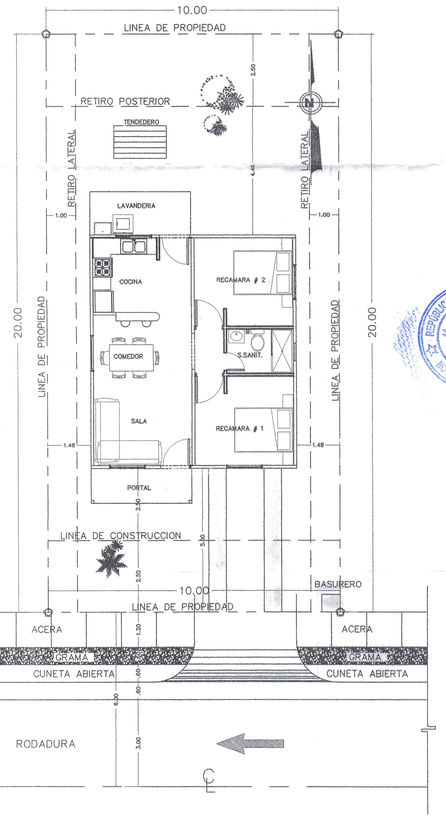

LOCALIZACION GENERAL

ESC. 1:100

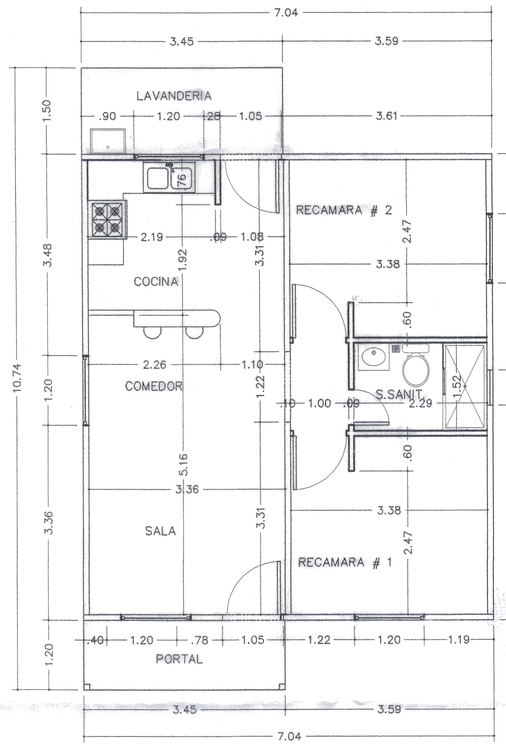

PLANTA ARQUITECTONICA

ESC:1:50

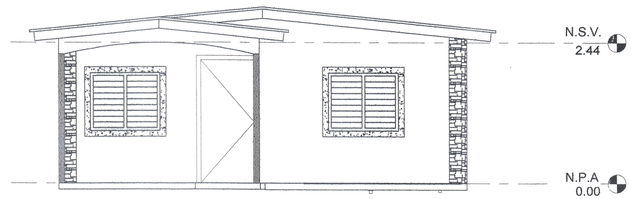

ELEVACION FRONTAL

ESCALA= 1:50

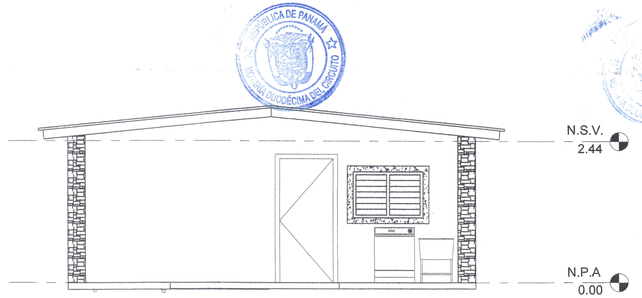

ELEVACION POSTERIOR

ESCALA= 1:50

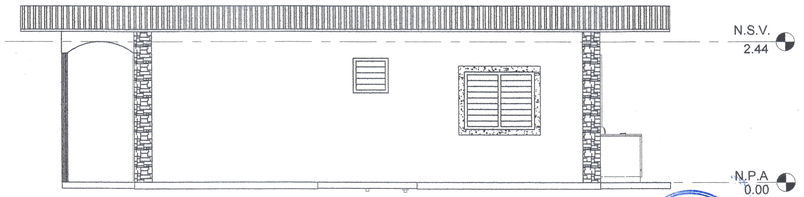

ELEVACION LATERAL DERECHA

ESCALA= 1:50

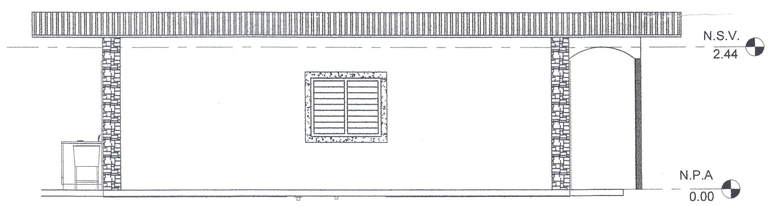

ELEVACION LATERAL IZQUIERDA

ESCALA= 1:50

CUADRO GENERAL DE ACABADOS

ESPACIOS	PISO	PAREDES	CIELO RASO	OBSERVACIONES
PORTAL	BALDOSA DE CERAM. .30X.30	REPELLO LISO	SUSPENDIDO DE DE FOAM 2'X2'	ESCOG. POR EL PROPIETARIO
SALA	BALDOSA DE CERAM. .30X.30	REPELLO LISO	SUSPENDIDO DE DE FOAM 2'X2'	ESCOG. POR EL PROPIETARIO
COMEDOR	BALDOSA DE CERAM. .30X.30	REPELLO LISO	SUSPENDIDO DE DE FOAM 2'X2'	ESCOG. POR EL PROPIETARIO
S.SANIT.	BALDOSA DE CERAM. .30X.30	CERAMICA @ 1.50 S.S. Y 1.80 BANO	SUSPENDIDO DE DE FOAM 2'X2'	CERAMICA .20X.15 @ 1.50
RECAMARA 1	BALDOSA DE CERAM. .30X.30	REPELLO LISO	SUSPENDIDO DE DE FOAM 2'X2'	ESCOG. POR EL PROPIETARIO
RECAMARA 2	BALDOSA DE CERAM. .30X.30	REPELLO LISO	SUSPENDIDO DE DE FOAM 2'X2'	ESCOG. POR EL PROPIETARIO
COCINA	BALDOSA DE CERAM. .30X.30	CERAMICA .20X.15 @ 1.50	SUSPENDIDO DE DE FOAM 2'X2'	ESCOG. POR EL PROPIETARIO
LAVANDERIA	ACAB. @ LLANA DE METAL	CERAMICA .20X.15 @ 1.50	SIN CIELO RASO	CERAM. SOLO AREA TINA Y LAVADORA

M-DMF TODOS LOS MUEBLES SERAN DE DMF Y SU ELECCION SERA COORDINADO CON EL PROPIETARIO.

PROYECTO: **CASA MODELO

PROPIEDAD DE: VIVA SANTIAGO
UBICADO BDA. EL PORVENIR, CORREG. LOS ALGARROBOS
PROV. DE VERAGUAS

FINCA Nº 1849, CODIGO 9901

ELECTRICIDAD

DISEÑO Y DIBUJO: ERIC DELGADO

CALCULO:

ESCALAS: INDICADAS

FECHA: JULIO 2013

HOJA: 1 DE: 1

PLOMERÍA:

ERIC GIOVANNI DELGADO MONTILLA
ARQUITECTO
LICENCIA No. 2013-001-130

FIRMA
Ley 15 del 26 de Enero de 1959
Que regula el ejercicio de las profesiones de Ingeniería y Arquitectura

Yo, NORMA MARLENIS VELASCO C., Notaria Pública Duodécima del Circuito de Panamá, con Cédula de Identidad No. 8-260-338.
CERTIFICO:
Que he cotejado detenidamente y minuciosamente esta copia fotostática con su original y la he encontrado en todo conforme.
Panamá, 11 OCT 2006
Licda. NORMA MARLENIS VELASCO C.
NOTARIA PÚBLICA DUODÉCIMA

Bl. 10.000.00
FONDO SOLIDARIO DE VIVIENDA
APROBADO
Ministerio de Vivienda y Ordenamiento Territorial
Dirección de Fiscalización de Inversión Privada
12-11-2013

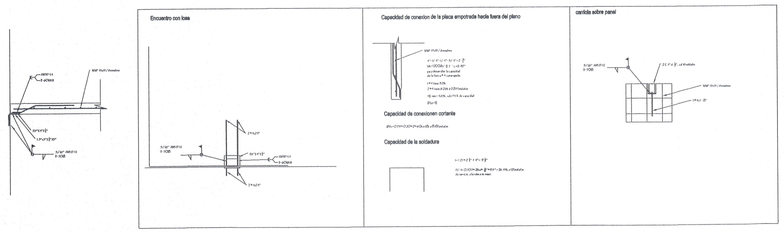

DETALLES DE CIMENTACION

ESC. 1:25

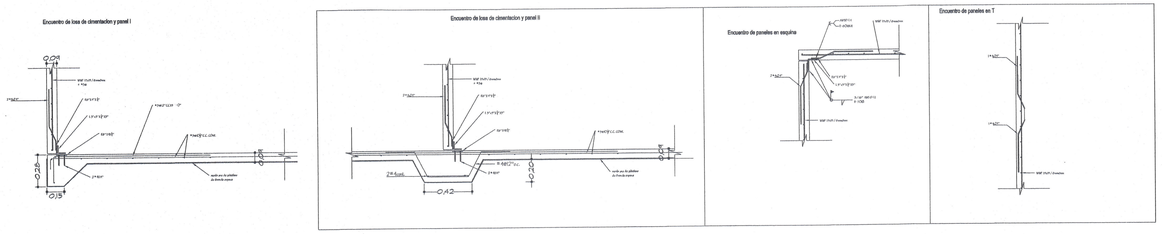

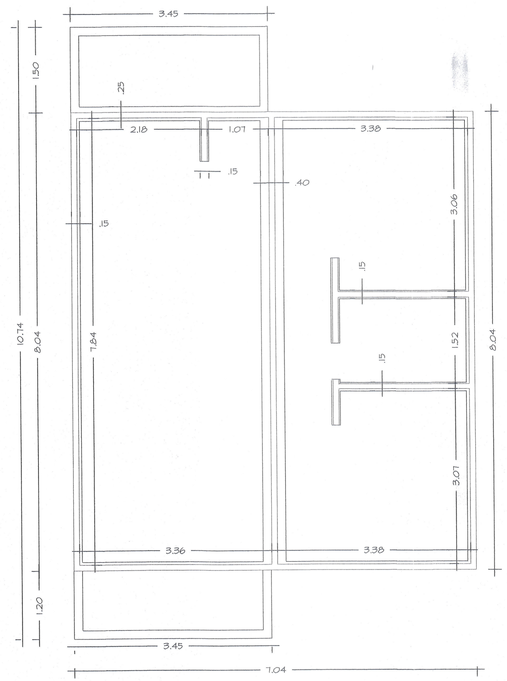

PLANTA DE CIMENTACION

ESC. 1:50

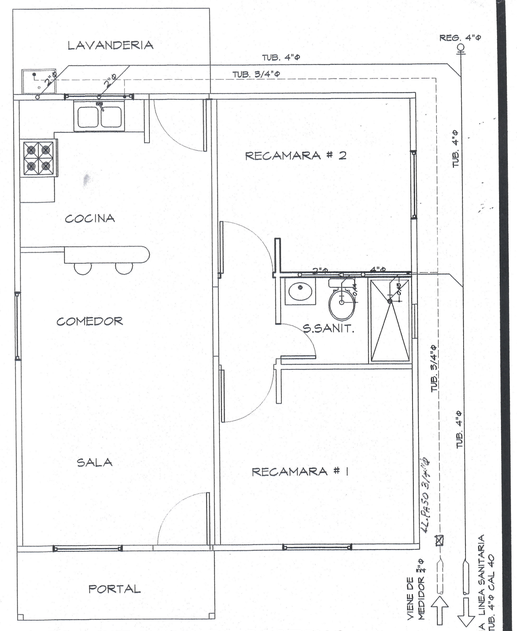

PLANTA DE PLOMERIA

ESC. 1:50

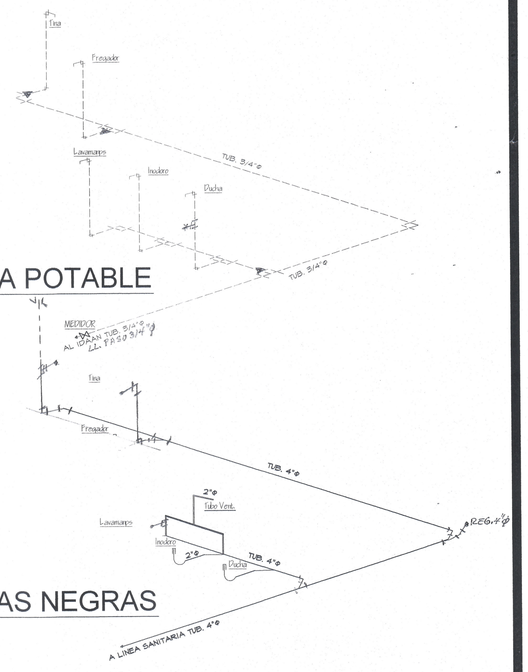

ISOMETRICO AGUA POTABLE

S/E

ISOMETRICO AGUAS NEGRAS

S/E

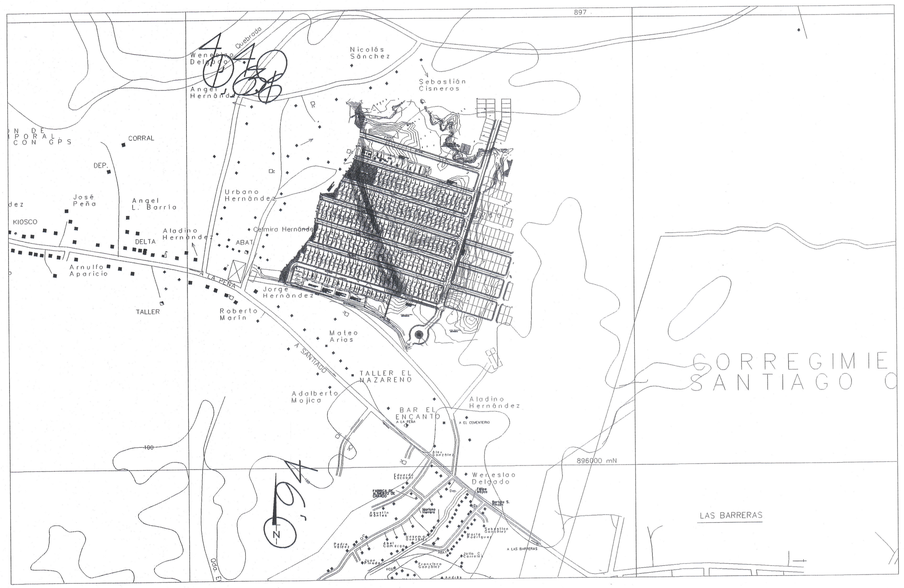

LOCALZACION REGIONAL

S/E

"PLANO VISADO"

REGION DE VERAGUAS
APROBACIÓN DE PLANOS
SECCION DE SANEAMIENTO AMBIENTAL
salud

HECHO POR: CECILIO GUEVARA VIZUETE
LICENCIA No. 87-400-097

OSCAR E. CHEVALIER RAMOS
INGENIERO CIVIL
Licencia No. 2003-006-044
FIRMA
Ley 15 del 26 de Enero de 1959
Junta Técnica de Ingeniería y Arquitectura

NOTA: LAS PAREDES DEL CUARTO DE BAÑO DEBEN SER DE BLOQUES & CONCRETO ARMADO

PROYECTO: CASA MODELO

PROPIEDAD DE: PROMOTORA VIVENCIAS,S.A.
UBICADO EN BDA. EL PORVENIR, CORREGIMIENTO LOS ALGARROBOS
PROVINCIA DE VERAGUAS

FINCA 1849 CODIGO 9901

DISEÑO: Arq. Armando Llanos.	DIBUJO: Arq. Armando Llanos M.
CALCULO: Ing.	HOJA No. 2 de 3
ESCALAS: INDICADAS	
FECHA: FEBRERO - 2016	