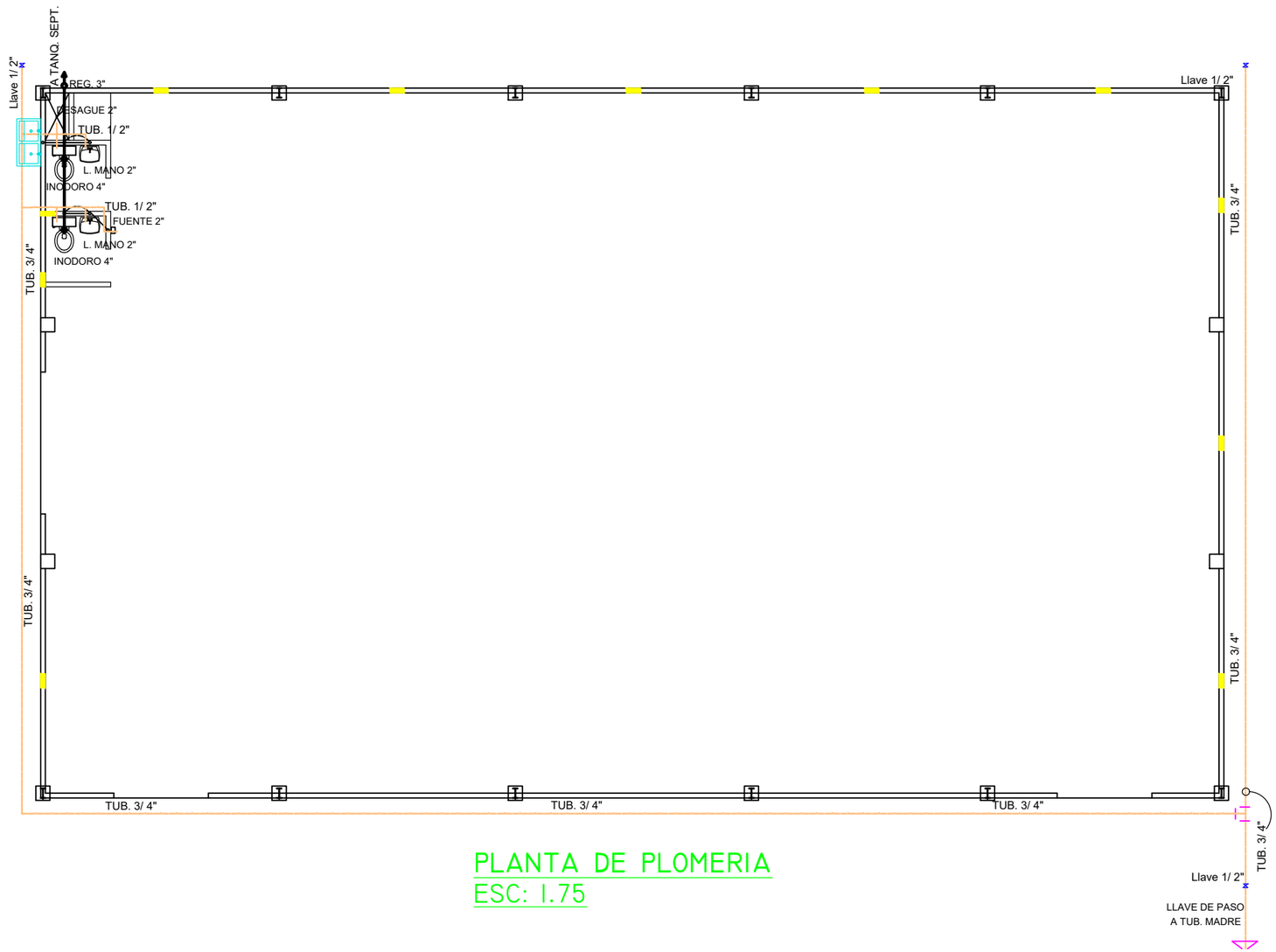

PLANTA DE PLOMERIA
ESC: 1.75

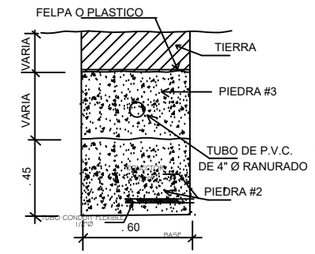

SECCION A-A

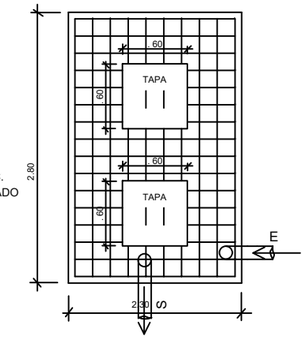

PLANTA DE TANQUE SEPTICO

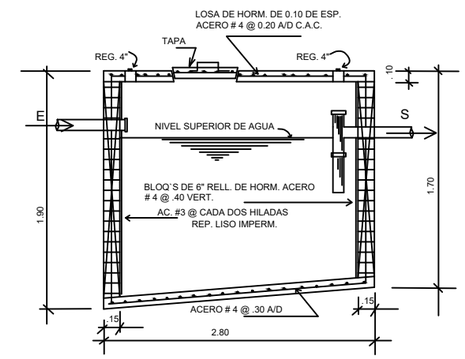

SECCION DE TANQUE SEPTICO

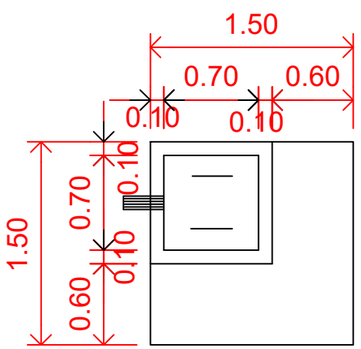

PLANTA DE SUMIDERO

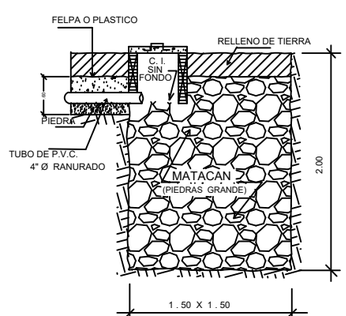

DET. DE SUMIDERO

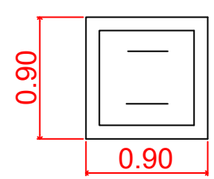

PLANTA DE CAMARA DE INSPECCION

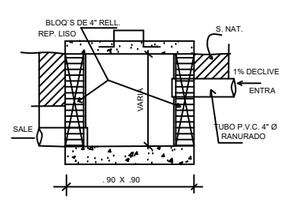

DET. DE CAMARA DE INSPECCION

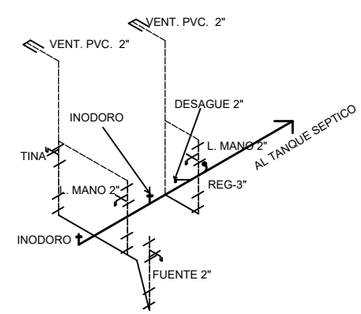

ISOMETRICO DE AGUAS SERVIDAS.

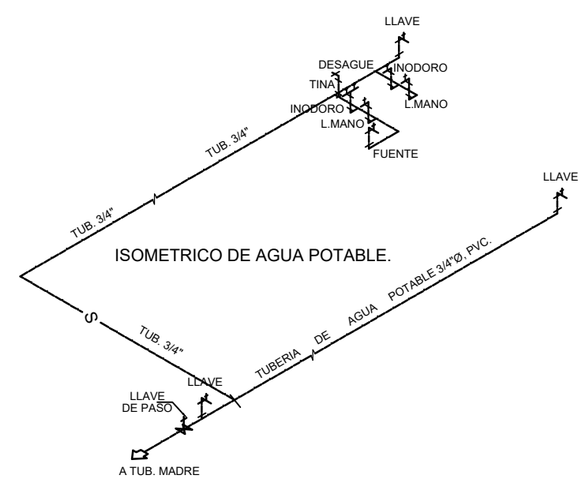

ISOMETRICO DE AGUA POTABLE.

SIMBOLOGIA

Tubería de Agua Potable
Tubería de Aguas Negras
Tubería de Ventilación

SERVICIOS PROFESIONALES DE INGENIERIA Y ARQUITECTURA
DISEÑO, DESARROLLO DE PLANOS, AVALUOS, CALCULOS
ARQ. EDGAR A. RODRIGUEZ BOSQUEZ
CEL: 6611-8-0000 / 6611-8-0000 / 6611-8-0000
CEDULA: 8-0-0000-0000 / 8-0-0000-0000