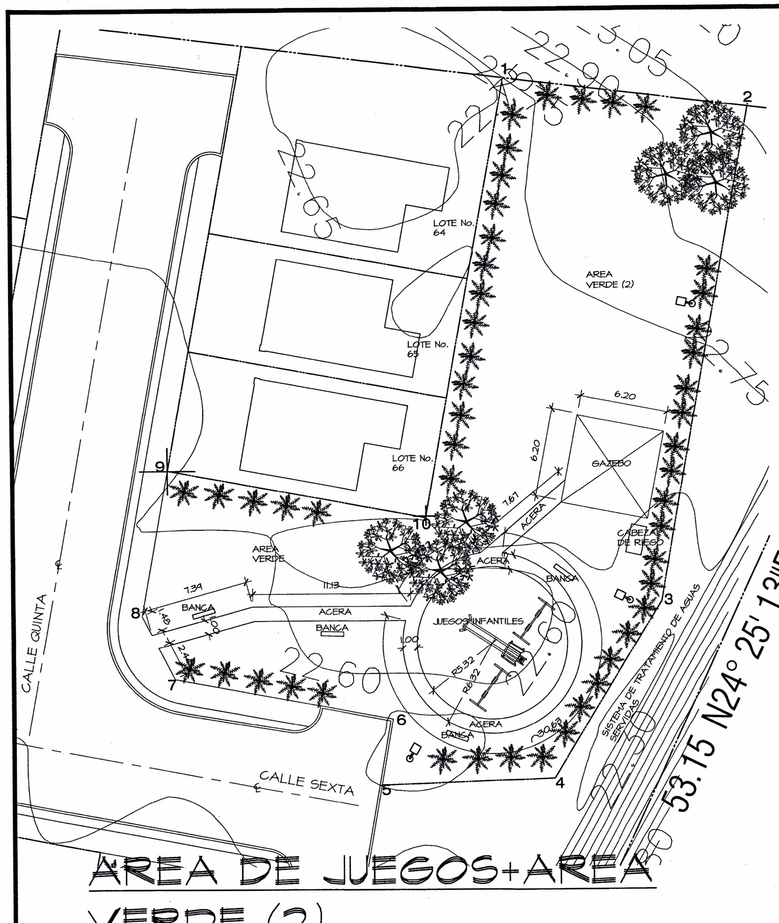

AREA DE JUEGOS+AREA VERDE (2)

ESC: 1/200

DATOS DE CAMPO JUEGOS			
ESTACION		DISTANCIA	RUMBOS
1	2	17.38	N 82° 55' 48" W
2	3	35.19	N 10° 21' 03" E
3	4	14.46	N 31° 52' 07" E
4	5	12.23	N 87° 58' 58" E
5	6	4.63	S 10° 04' 31" W
6	7	15.68	S 79° 34' 58" E
7	8	5.00	S 27° 23 16" E
8	9	10.26	S 10° 23' 38" W
9	10	18.50	N 79° 36' 21" W
10	1	31.40	S 10° 26' 06" W

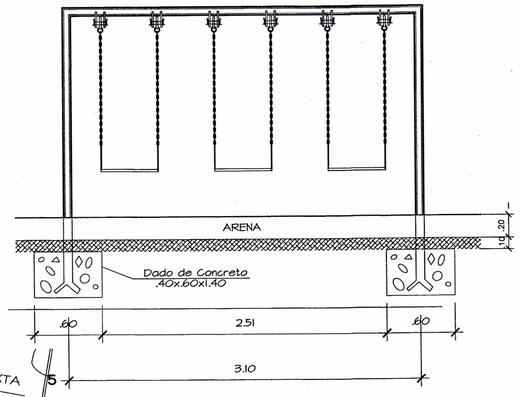

VISTA PRINCIPAL
Esc. 1/25

COLUMPIO

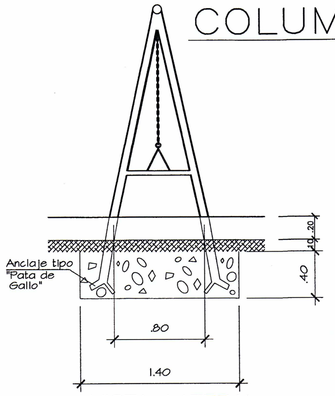

VISTA LATERAL
Esc. 1/25

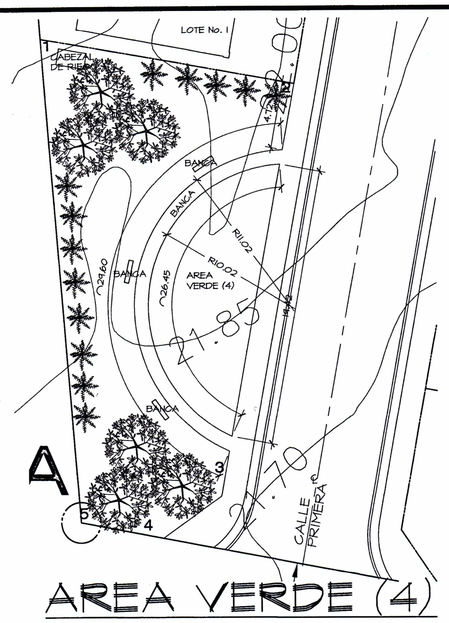

AREA VERDE (4)

ESC: 1/200

DATOS DE CAMPO AREA VERDE (4)			
ESTACION		DISTANCIA	RUMBOS
1	2	18.14	N 80° 11' 56" W
2	3	29.37	N 10° 26' 9" E
3	4	5.00	N 55° 24' 49" E
4	5	5.89	S 79° 36' 30" E
5	1	33.86	S 4° 26' 9" E

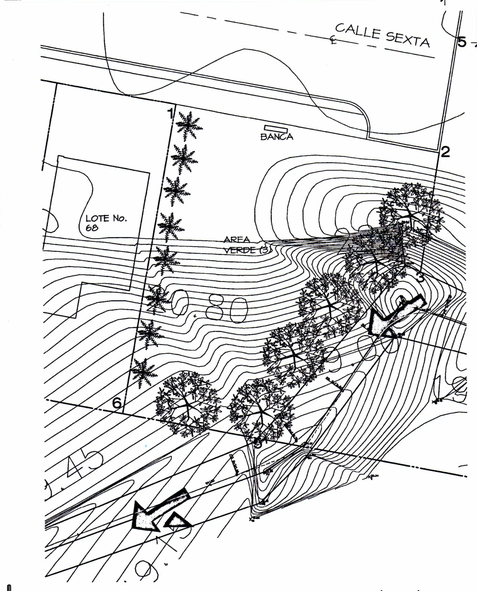

AREA VERDE (3)

ESC: 1/200

DATOS DE CAMPO AREA VERDE (3)			
ESTACION		DISTANCIA	RUMBOS
1	2	18.81	N 79° 36' 21" W
2	3	8.37	N 10° 26' 6" E
3	4	1.16	S 64° 50' 00" E
4	5	15.99	N 44° 04' 31" E
5	6	10.62	S 79° 36' 20" E
6	1	21.83	S 10° 26' 6" W

LAMPARA SOLAR

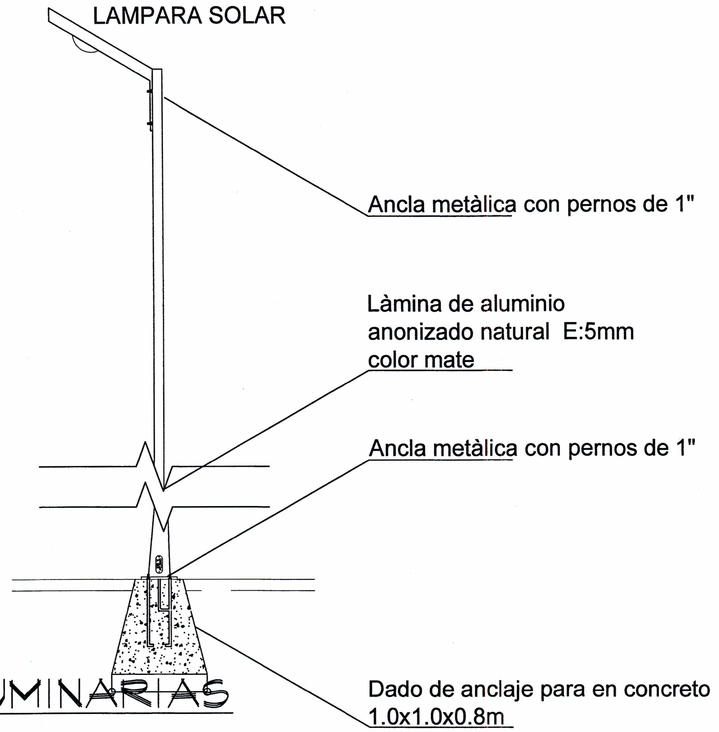

DETALLE DE LUMINARIAS

ESC: S/E

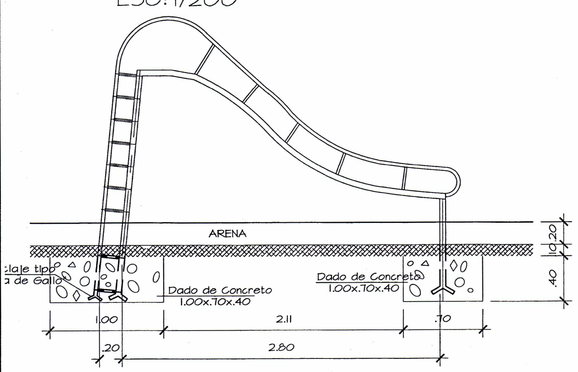

VISTA LATERAL
Esc. 1/25

TOBOGAN

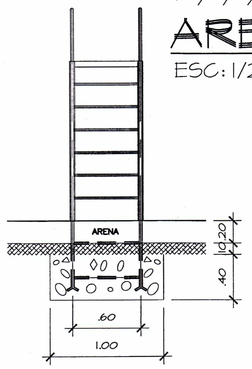

VISTA PRINCIPAL
Esc. 1/25

MINISTERIO DE VIVIENDA Y ORDENAMIENTO TERRITORIAL
VICE-MINISTERIO DE ORDENAMIENTO TERRITORIAL
VENTANILLA UNICA
PROVINCIAS CENTRALES - REGIONAL DE VERAGUAS
POR OMISIÓN, FALSEDAD Y/O ERROR EN LA INFORMACIÓN SUMINISTRADA EN ESTE PLANO, ESTA CERTIFICACIÓN SERÁ ANULADA

MINISTERIO DE VIVIENDA Y ORDENAMIENTO TERRITORIAL
VICE-MINISTERIO DE ORDENAMIENTO TERRITORIAL
DEPARTAMENTO DE REVISIÓN Y REGISTRO DE PLANOS
DIRECCIÓN NACIONAL DE VENTANILLA UNICA
REGIONAL DE VERAGUAS
LA REVISION DE ESTE PLANO NO EXIME DE RESPONSABILIDAD AL PROFESIONAL IDÓNEO ENCARGADO DEL DISEÑO. CUALQUIER ERROR U OMISIÓN SERÁ RESPONSABILIDAD ÚNICA Y EXCLUSIVA DEL DISEÑADOR

REPÚBLICA DE PANAMÁ — GOBIERNO NACIONAL — MINISTERIO DE VIVIENDA Y ORDENAMIENTO TERRITORIAL
VENTANILLA ÚNICA
PROVINCIAS CENTRALES (COCLÉ, HERRERA, LOS SANTOS, VERAGUAS)

MINISTERIO DE VIVIENDA Y ORDENAMIENTO TERRITORIAL
VICE-MINISTERIO DE ORDENAMIENTO TERRITORIAL
DIRECCIÓN NACIONAL DE VENTANILLA ÚNICA
VENTANILLA ÚNICA - PROVINCIAS CENTRALES
APROBACIÓN DE ANTEPROYECTO DE URBANIZACIONES
Según la Ley No. 61 de 23 de octubre de 2009 y el Decreto Ejecutivo No. 150 de 19 de junio de 2020, se revisa en etapa de Anteproyecto de Urbanización este diseño considerar como base para la ejecución de los planos de construcción.
FECHA: 20/10/2021 VÁLido por dos (2) años
REVISADO POR:
FUNCIONARIO MVOT - VENTANILLA ÚNICA

MINISTERIO DE VIVIENDA Y ORDENAMIENTO TERRITORIAL
VICE-MINISTERIO DE ORDENAMIENTO TERRITORIAL
DIRECCIÓN NACIONAL DE VENTANILLA ÚNICA
DEPARTAMENTO DE REVISIÓN Y REGISTRO DE PLANO
REGIONAL DE VERAGUAS
RESOLUCIÓN No.28-2003 DE 21 DE FEBRERO DE 2003.
EN LAS CALLES, CE, OBLIGADO EL PROPIETARIO QUEDA OBLIGADO A CONSTRUIR Y CONSERVAR PAVIMENTOS, DESAGÜES Y DEMÁS OBRAS DE SANEAMIENTO Y DE ORNATO PRESCRITAS PARA LAS VÍAS PÚBLICAS, ASÍ COMO MANTENERLA ALUMBRADA POR LA NOCHE.

PILAR DEL C. CHOCKEE LOPEZ
ARQUITECTA
Licencia No. 99-001-091
F I M
Ley 15 de 26 de Enero de 1959
Junta Técnica de Ingeniería y Arquitectura

MINISTERIO DE VIVIENDA Y ORDENAMIENTO TERRITORIAL
VICE-MINISTERIO DE ORDENAMIENTO TERRITORIAL
DEPARTAMENTO DE REVISIÓN Y REGISTRO DE PLANO
DIRECCIÓN NACIONAL DE VENTANILLA ÚNICA
REGIONAL DE VERAGUAS
PARA LA ETAPA Construcción
DEBERÁ CUMPLIR CON TODAS LAS OBSERVACIONES SEÑALADAS EN LA NOTA No. _____ DE 19/10/2021
14-2400-VU-25-2021

D-CERO

Proyecto Residencial de casas de interés social

"EMMA'S VILLAGE"

Propiedad de:
FJJ DEVELOPERS INC.
Ubicada en La Tuza, Corregimiento de Río Hato,
Distrito de Anton, Provincia de Coclé, República de Panamá

DISEÑO: ARQ. PILAR CHOCKEE L.	DISEÑO ESTRUCTURAL:	DISEÑO ELECTRICO:	ING. MUNICIPAL:
DESARROLLO DE PLANOS: D-CERO	DISEÑO DE PLOMERIA:	DISEÑO MECANICO:	SEPTIEMBRE 2021
	DISEÑO AIRE ACONDICINADO:	ESTUDIO GEOTECNICO:	03
	ANTEPROYECTO HOJA: ANT-3	DE: ANT-3	DE: 03