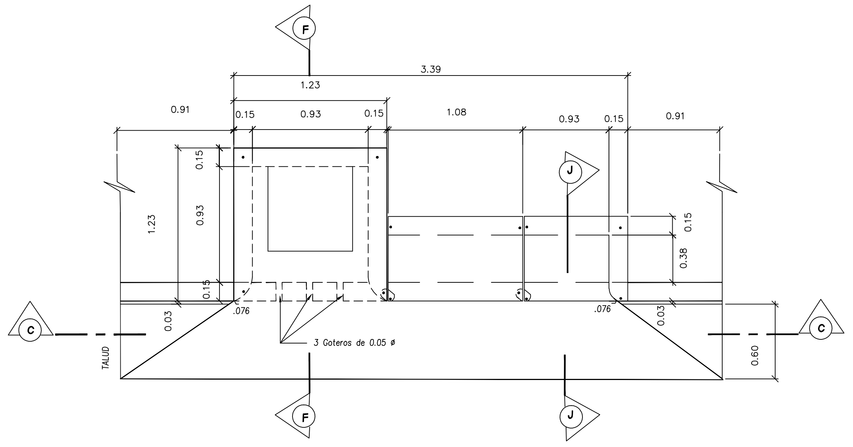

PLANTA TRAGANTE O COLECTOR PLUVIAL TIPO L-2
esc. 1:25

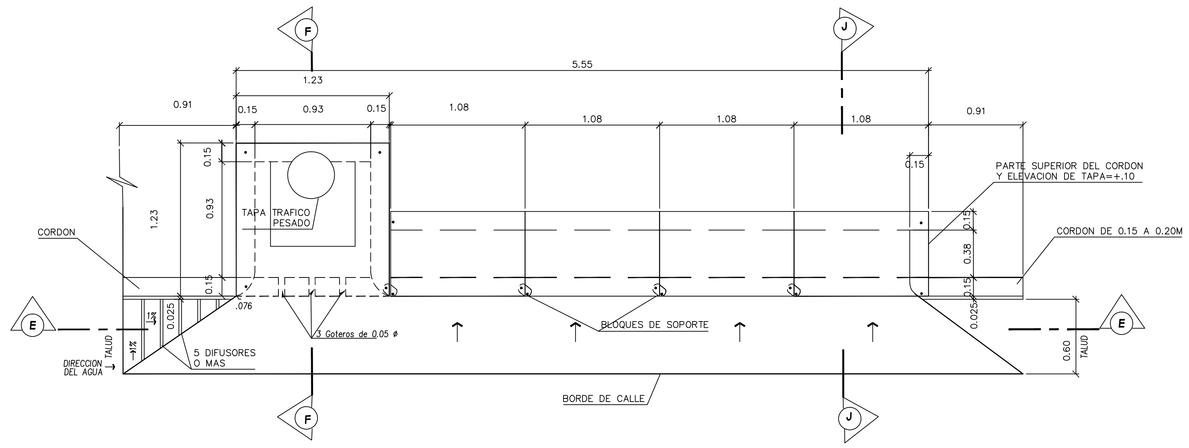

PLANTA TRAGANTE O COLECTOR PLUVIAL TIPO L-4
esc. 1:25

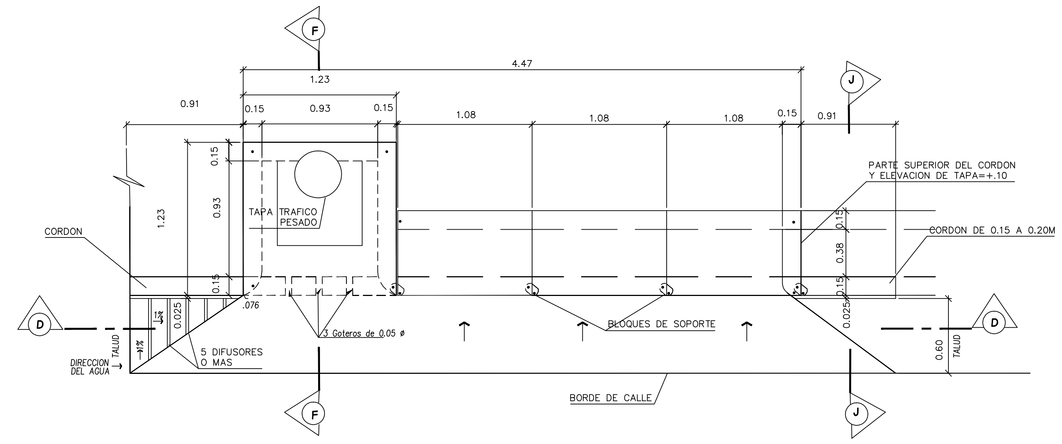

PLANTA TRAGANTE O COLECTOR PLUVIAL TIPO L-3
esc. 1:25

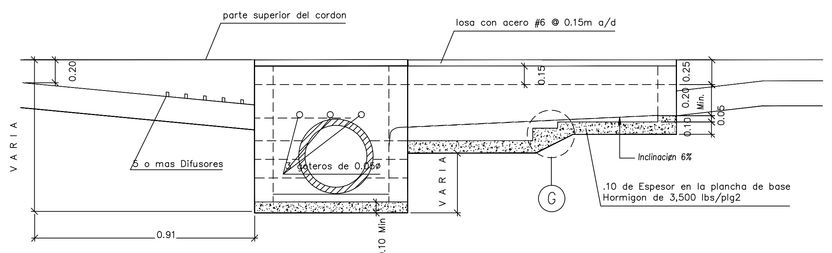

SECCION C - C
esc. 1:25

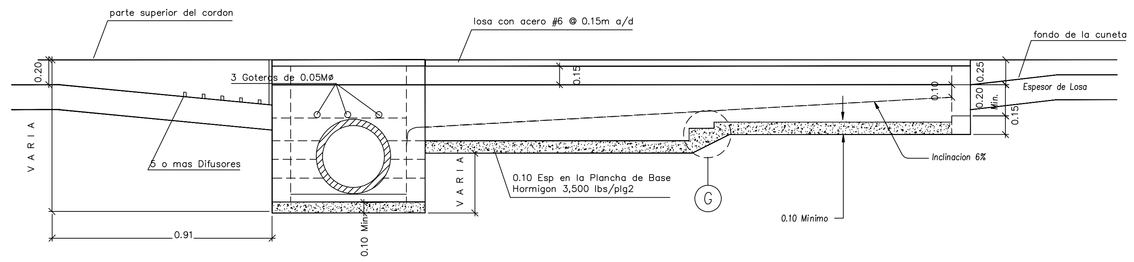

SECCION E-E
esc. 1:25

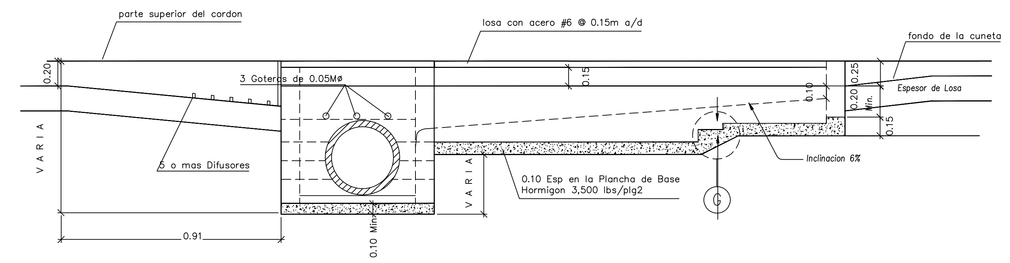

SECCION E-E
esc. 1:25

Tama?o	A	B	C
1	0.69	0.23	0.18
2	1.23	0.77	0.65

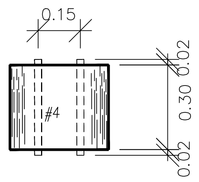

DETALLE DE BLOQUES LINCONL
S/E

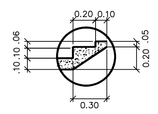

DETALLE G
esc. 1:25

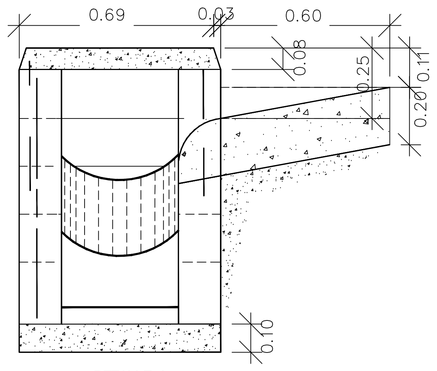

DETALLE J
s/e

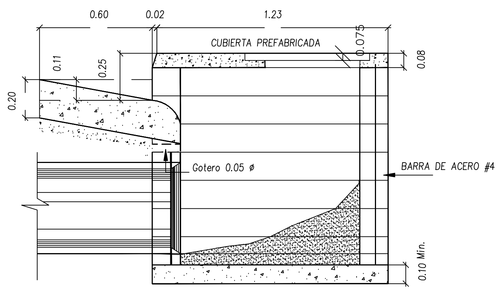

SECCION F - F
esc. 1:5

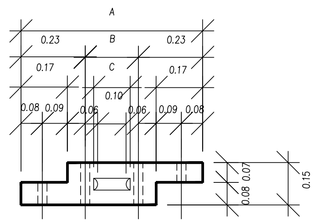

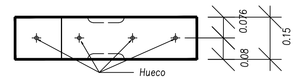

PLANTA

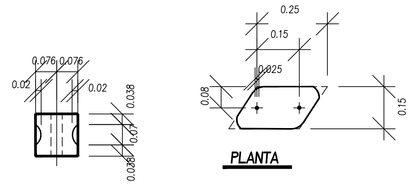

PLANTA

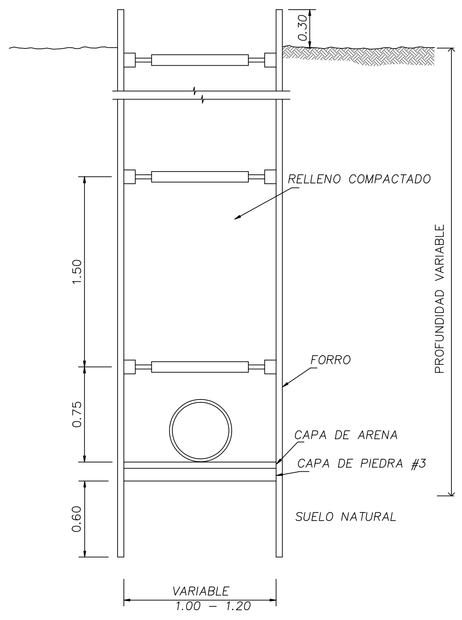

(PARA PROFUNDIDADES MAYORES DE 3.00 mts)

SECCION TIPICA DE ZANJA ESCALA 1=20

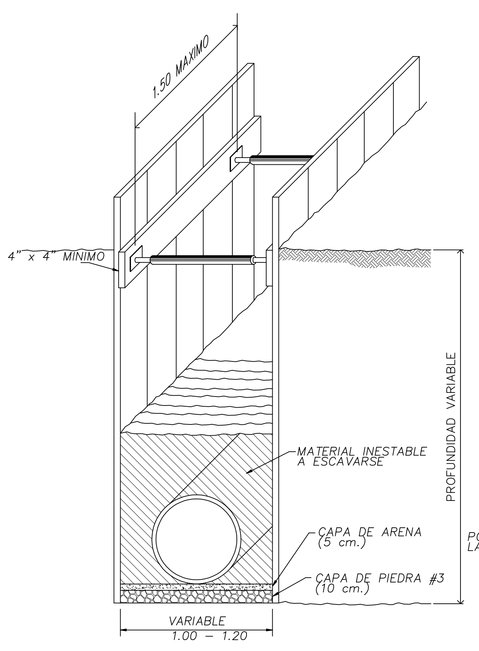

ALTERNATIVA "A" ESCALA 1=20

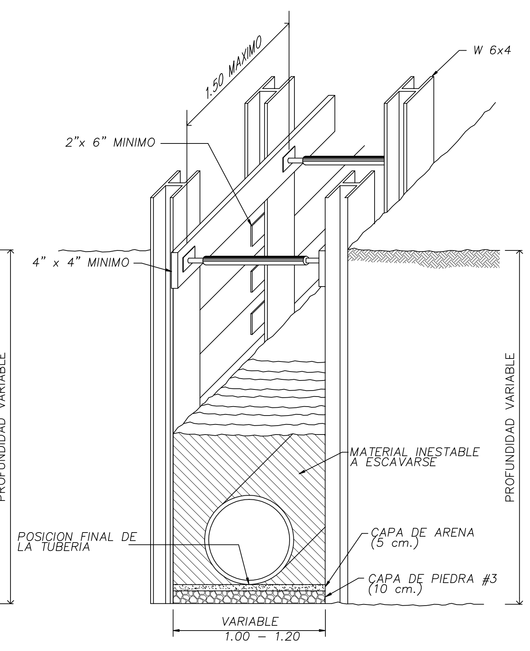

ALTERNATIVA "B" ESCALA 1=20

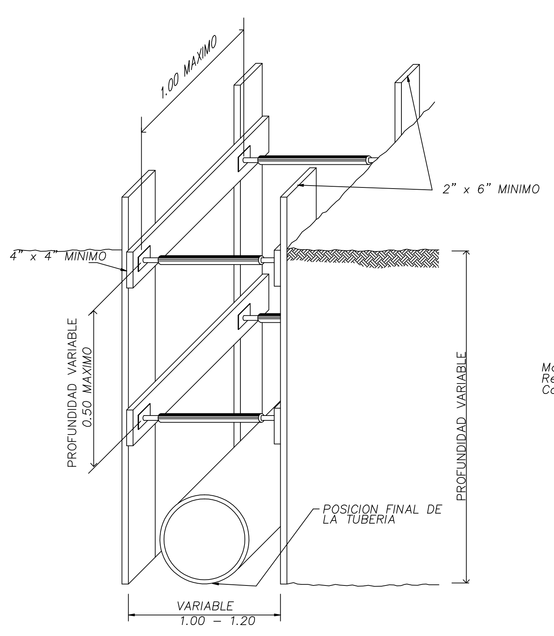

DETALLE DE REFUERZO DE LA ZANJA ESCALA 1=20

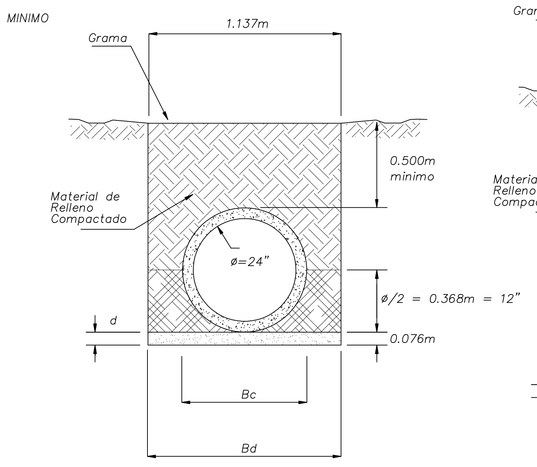

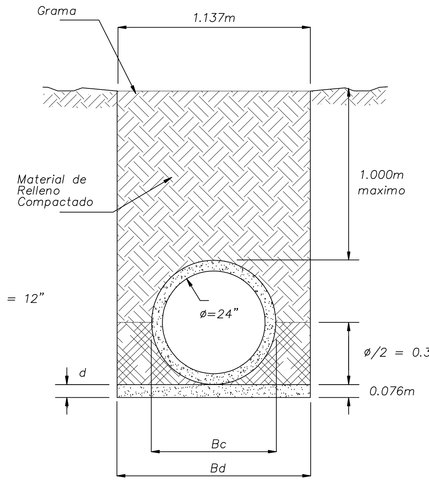

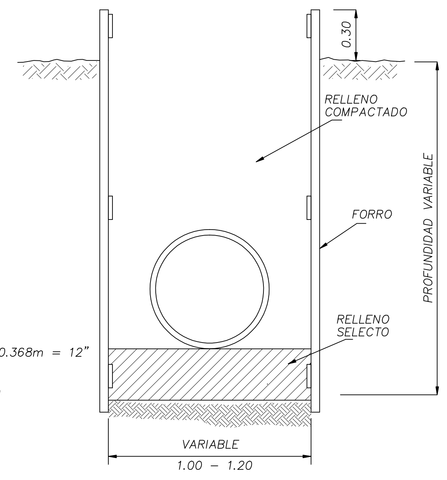

SECCION TIPICA DE ZANJA

ESCALA 1=20

Desarrollado por:
COTRANS
Consultores de Transporte S.A.
Centro Comercial Camino de Cruces
Local M4, Calle Miguel Brostella
Panamá, República de Panamá
Telefono-fax : 360-2138

PROYECTO: PROPIEDAD HORIZONTAL PH COSTA DE VENAO PROPIEDAD DE PLAYA VENADO PROPERTIES INC. UBICADO EN PEDASI, CORREGIMIENTO DE ORIA ARRIBA, PROV. LOS SANTOS PLAYA VENAO		TITULO DE PAGINA: DETALLES PLUVIALES	
	LEVANTADO:		PROYECTO #: 88-01
REVISIÓN: ING.L.CAMPANA	ESCALA: INDICADAS		
DIBUJO: C.B.A.	ARCHIVO:	HOJA #: 09	DE: 16
CALCULO: C.B.A.	FECHA: MAYO-2008		