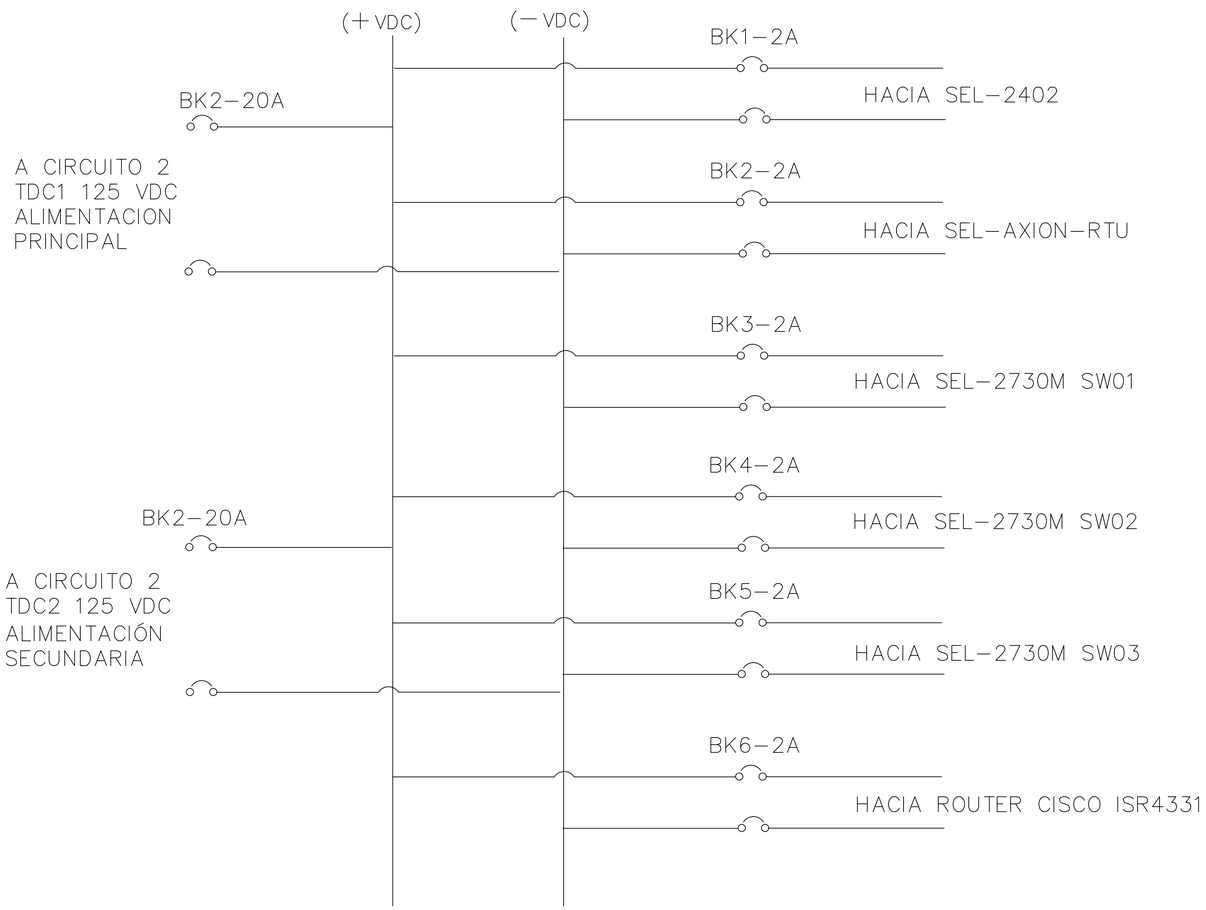

ALIMENTACIÓN DC
SIN ESCALA

DIRECTOR DE OBRAS
Y CONSTRUCCIONES MUNICIPALES

DIRECTOR NACIONAL DE INGENIERIA
IDAAN

GOBIERNO DE LA REPÚBLICA DE PANAMÁ

CONSORCIO ACCIONA PANAMA OESTE

acciona

IDAAN

REV. No.	DATE FECHA	STATUS/DESCRIPCION	BY POR	CHCKD REVISOR	DBGC. LEAD. LIDER DBGC.	ENG. COOR. COOR.ING.	PROJ. MGR. GER. PROY
B	28-12-2021	POR COMENTARIOS	ARC	HCW	HCW	HCW	HCW
A	8-9-2021	PARA APROBACIÓN	ARC	HCW	HCW	HCW	HCW

ESTUDIO, DISEÑO Y CONSTRUCCIÓN DE LA PLANTA POTABILIZADORA ING. JOSÉ GUILLERMO RODRÍGUEZ.
PANAMÁ OESTE.
CORREGIMIENTO ARRAIJAN (CABECERA)
DISTRITO DE ARRAIJAN
PROVINCIA DE PANAMA OESTE

DATE / FECHA: 28/12/2021
ESCALA / ESCALA: INDICADA
SHEET No / HOJA No: 9 off de 9
CONTRACT / CONTRATO:
IDAAN-CONSORCIO ACCIONA PANAMA OESTE

UNIFILAR
SISTEMA DE COMUNICACIONES / SCADA
SUBESTACIÓN TOMA

DRAWING NUMBER / PLANO NUMERO: PA03C1-02-61-M115-0003
CAD FILE NAME / ARCHIVO CAD: PA03C1-02-61-M115-0003-RB.dwg
ALTERNATIVE NUMBER / NUMERO ALTERNATIVO:
REVISION: B

Cod.: PA03C1-02-61-M115-0003-RB