PRECAUCION: SI ESTA HOJA NO MIDE 0.914m x 0.610m. ENTONCES ES UNA REDUCCION.

ABREVIACIONES

L	Diámetro o cerca de..
#	Valor a número
(E)	Existente
AB.	Abertura
AB.M.	Abertura en mamposteria
ABO.	Abajo
AC.	Acero
ACB.	Acabado
ACUS	Acústico
A.D.	Área de desague
AGR.	Agregado
A.I.	Alarma contra incendios
A.INOX.	Acero inoxidable
AIS.	Aislante
AJ.	Ajustable
AL.	Aluminio
ALM.	Almacén
Alt.	Altura
APROX.	Aproximado
ARQ.	Arquitectónico
A.S/A	Abertura sin acabado
ASB.	Asbestos
ASF.	Asfalto
B.A.	Barra de apoyo
BITUM.	Bituminoso
BL.	Bloque
BLDO.	Bloqueado
B.P.	Bajante pluvial
BR.	Barra
C/	Con
C.C.	Cara de la curva
C.D.E.	Centro de entrecalle
C.D.M.	Centro del manguete
CDO.	Cuadrado
C.E.	Cooler eléctrico
CEM.	Cemento
CER.	Cerámica
CERR.	Cerramiento
CLO.	Clóset
CNA.	Cocina
CNT.	Cantera
CNTR.	Contra
CNTR.I.	Contra incendios
COL.	Columna
CON.	Conexión
CONC.	Concreto
CONSTR.	Construcción
CONT.	Continuo
CORR.	Corredor
C.S.	Columna seca
CTO.	Cuarto
CTR.	Centro
C.U.	Cada una
D.A.	Depósito de agua
DBL.	Doble
D.D.P.	Dispensario de protector
D.E.	Diámetro exterior
DEPTO.	Departamento
DESM.	Desmontable
DET.	Detalle
D.I.	Diámetro interior
DIA.	Diámetro
DIB.	Dibujo
DIM.	Dimensión
DISP.	Dispensario
D.J.	Dispensario de jabón
D.P.	Dispensario de papel
D.P.S.	Dispensor de papel de sanitario
D/R	Dispensario y receptor de papel y toallas
D.T.	Drenaje del techo
D.T.S.	Dispensario de toallas sanitarias

ELEC.	Eléctrico
ELEV.	Elevador
EMER.	Emergencia
ENDO.	Ensanchado
ENR.	Enrasado
EQ.	Equipo
ESJ.	Espejo
ESP.	Espesor
ESPN.	Especificación
EST.	Estuco
ESTDR.	Estándar
ESTN.	Estación
ESTRL.	Estructural
EXP.	Expansión
EXPO.	Expuesto
EXR.	Extractor
EXST.	Existente
EXT.	Exterior
EXTR.	Extintor
FAB.	Fabricante
FAC.	Fachada
F.D.	Coladera
FLOR.	Florescente
FRRT.	Ferreteria
F.S.	Fuente de sodas
FUT.	A futuro
GAB.	Gabinete
GALV.	Galvanizado
G.C.I.	Gabinete contra incendios
G.M.	Gabinete para manguera contra incendios
GN.	Guarnición
H.	Hoja
HCO.	Hueco
H.F.	Hierro fundido
HLL.	Huella
HORIZ.	Horizontal
H.P.	Hueco de paso
HR.	Hora
IG.	Igual
INT.	Interior
IT.	Itinerario
W.C.	Inodoro
J.D.P.	Junta de panel
J.E.	Junta de expansión
JT.	Junta
LAB.	Laboratorio
LAM.	Laminado
Lamp.	Lámpara
LAV.	Lavabo
LB.	Libre
Limp.	Limpieza
LKR.	Locker
L.P.	Laminado de plástico
L.S.	Lavabo de servicio
MAN.	Manguete
MAX.	Máximo
M.D.	Madera dura
MDO.	Masillado
MDR.	Medidor
MDRA.	Madera
MEC.	Mecánico
Med.	Medicina
MEMB.	Membrana
MET.	Metal
M.H.	Metal hueco
M/H	Machihembrado
MIN.	Mínimo
MING.	Mingitorio
MISC.	Miscelanea
MTD.	Montado

N.I.E.	Nivel inferior de entrecalle
N.I.M.	Nivel inferior de manguete
N.I.P.	Nivel inferior de panel
NO.	Número
NOM.	Nominal
N.S.C.	Nivel superior de concreto
N.S.E.	Nivel superior de entrecalle
N.S.ES.	Nivel superior de estructura
N.S.M.	Nivel superior de manguete
N.S.MO.	Nivel superior de muro
N.S.P.	Nivel superior de pretil
N.S.R.	Nivel superior de remetimiento
NV.	Nivel
O.	Oeste
OBS.	Obscuro
OFC.	Oficina
OP.	Opuesto
P.	Pie o pies
PA.	A prueba de agua
Pe.	Peso
PL.	Placa
PLF.	Plafón
PLT.	Peralte
P.M.	Paño para manos
PN.E.	Panel eléctrico
P.PL.	Pendiente pluvial
PR.	Par
PRCDO.	Precolado
PS.	Piso
P.S.A.	Paño superior de acabado
P.S.C.	Paño superior de concreto
P.S.M.	Paño superior de manguete
PT.	Punto
PTA.	Puerta
PTN.	Partición
RAD.	Radio
REF.	Referencia
REFR.	Refrigerador
REG.	Registro
RELL.	Relleno
REQ.	Requerido
RFZDO.	Reforzado
RGDR.	Regadera
R.P.S.	Receptor de papel de sanitario
RPSA.	Repisa
R.P.T.	Receptor de papel y toallas
RVST.	Revestimiento
S.	Sur
S/	Sin
S.A.	Sin acabado
SCY.	Secoya
SECC.	Sección
S/ESC	Sin escala
SI.	Simétrico
SIM.	Similar
S.P.	Superficie del pavimento
S.T.	Sobre todo
SUSP.	Suspendido
TB.	Tabla
T.C.	Talla completa
TEL.	Teléfono
TER.	Terraza
TIP.	Típico
TRL.	Triplay
TRRA.	Tierra
T.V.	Televisión
A.M.I.C.	A menos que se indique lo contrario
VALV.	Válvula
VDR.	Vidrio
VERT.	Vertical
VEST.	Vestíbulo
VG.	Viga
V.P.	Vano para puerta
VTAGS.	Vierteaguas
YS.	Yeso
ZTA.	Zapata

LISTADO DE HOJAS

(TOTAL DE HOJAS = 59)

ARQUITECTÓNICOS (21 HOJAS)

A0.1 CARÁTULA
A0.2 NOTAS GENERALES
A0.3 NOTAS GENERALES DE ACCESIBILIDAD
A1.0 PLANTA DE SITIO GENERAL
A2.0 PLANTA ARQUITECTÓNICA GRAL. Y RUTAS DE EVACUACIÓN
A2.1 PLANTA ARQUITECTÓNICA 1er Y 2do NIVEL
A2.1a PLANTA DE TECHO
A3.1 PLANTA DE SALIDAS ELÉCTRICAS
A4.1 PLANTA DE CIELO RASO
A5.1 PLANTA DE ACABADOS
A6.1 CORTE LONGITUDINAL Y TRANSVERSAL
A6.2 PLANO DE ESCALERA
A6.3 PLANTA DE SERVICIOS SANITARIOS
A6.3a ELEVACIONES DE SERVICIOS SANITARIOS
A6.4 AMPLIACIONES DE PLANTA DE SERVICIOS SANITARIOS
A6.5 ELEVACIONES DE CARPINTERIA Y VENTANAS
A7.1 CUADRO DE PUERTAS Y DETALLES
A8.1 DETALLES DE PAREDES
A8.2 DETALLES DE CIELO RASO
A8.3 DETALLES VARIOS
A8.4 DETALLES VARIOS

ESTRUCTURA (6 HOJAS)

S.1.1 PLANTA DE CIMIENTOS, CUADROS, DETALLES
S.1.2 DETALLES DE CIMIENTOS, ESCALERAS
S.1.3 PLANTA DE LOSA METAL DECK, DETALLES DE CONEXIONES
S.2.1 PLANTA DE TANQUE SOTERRADO, SECCIONES ESTRUCTURALES, NOTAS GENERALES
S.2.2 SECCIONES DE MUROS, DETALLES ESTRUCTURALES, DETALLES DE TAPAS
S.2.3 DETALLES TANQUE

AIRE ACONDICIONADO (6 HOJAS)

AA-100 NOTAS Y REQUERIDOS
AA-110 TABLAS Y LEYENDAS
AA-200 PLANTA DE VENTILACIÓN DE GALERA
AA-210 PLANTA DE AIREA ACONDICIONADO
AA-220 PLANTA PARCIAL DE TECHO-AIRE ACONDICIONADO
AA-300 DETALLES

ELECTRICIDAD (15 HOJAS)

EE-100 NOTAS Y SÍMBOLOS ELÉCTRICOS
EE-200 PLANTA DE SALIDAS ELÉCTRICAS Y BANDEJAS DE DISTRIBUCIÓN
EE-210 PLANTA DE SALIDAS ELÉCTRICAS
EE-220 PLANTA PARCIAL DE TECHO, ELECTRICIDAD
EE-300 PLANTA DE ILUMINACIÓN
EE-310 PLANTA DE CIELO RASO
EE-400 TABLEROS ELÉCTRICOS
EE-410 TABLEROS ELÉCTRICOS
EE-420 TABLEROS ELÉCTRICOS
EE-430 TABLEROS ELÉCTRICOS
EE-440 TABLEROS ELÉCTRICOS
EE-500 DIAGRAMA UNIFILAR ELÉCTRICO
EE-600 PLANTA DETECCIÓN DE INCENDIO BODEGA
EE-610 PLANTA DE SISTEMA DETECCIÓN DE INCENDIO
EE-620 PLANTA DE SISTEMA DE VOZ Y DATOS

PLOMERÍA (4 HOJAS)

PL-100 PLANTA GENERAL DE PLOMERÍA
PL-200 PLANTA DE PLOMERÍA
PL-300 ISOMETRICO DE AGUA POTABLE, AIRE COMPRIMIDO Y AGUA SERVIDA
PL-400 NOTAS, LEYENDAS Y TABLAS

SISTEMA CONTRA INCENDIO (7 HOJAS)

FX-100 NOTAS Y LEYENDAS DEL SISTEMA CONTRA INCENDIO
FX-110 NOTAS Y LEYENDAS DEL SISTEMA CONTRA INCENDIO
FX-200 PLANTA DE SISTEMA CONTRA INCENDIO
FX-210 PLANTA DE SISTEMA CONTRA INCENDIO
FX-220 PLANTA DE SISTEMA CONTRA INCENDIO
FX-230 PLANTA DE SISTEMA CONTRA INCENDIO
FX-240 SISTEMA CONTRA INCENDIO SECCIÓN

LONDON & REGIONAL PANAMÁ

PANAMERICA CORPORATE CENTER

TRANSFORMER INDUSTRIES INC. TI's

PCC Spec 9095

LOCAL # 1

PANAMÁ PACÍFICO, REPÚBLICA DE PANAMÁ

BENEMERITO CUERPO DE BOMBEROS DE LA REPUBLICA DE PANAMA DIRECCION NACIONAL DE PROTECCION ESTACION LOCAL PANAMA PACIFICO (POMAPA)
INSPECCIONES TECNICAS Y VISAS DE PROYECTOS
LOS SISTEMAS AL INTERIOR DE PANAMA DEBEN ESTAR INSTALADOS ANTES DE SOLICITAR EL CERTIFICADO DE OCUPACION.
FECHA: _____

DATOS DEL PROYECTO

DESCRIPCIÓN:
MEJORAS A UN ESPACIO EN GRIS. ADICIÓN DE PAREDES, ACABADOS DE PISOS, CIELO RASO, ELÉCTRICO, SISTEMA CONTRA INCENDIO, SISTEMA DE AIRE ACONDICIONADO. Y SISTEMAS ESPECIALES

ÁREA DEL LOCAL: ±3,215.7m² (±34,613.51 SF)

NORMA DE ZONIFICACIÓN: ALMACENAJE Y DISTRIBUCION
TRANSECTO T10b PARQUE LOGISTICO

No. DE PLANO: 80105-117080
USO DE SUELO: INDUSTRIAL / COMERCIAL
NÚMERO DE FINCA: 305430
No. ROLLO : 1
No. ASIENTO: 1

ARQUITECTO

WARE MALCOMB

CAROLINA FRANCO
COORDINADORA DE PROYECTO
mcfranco@waremalcomb.com
PH: (507) 6948-3878

JOSET MEDINA
COORDINADOR DE PROYECTO
jmedina@waremalcomb.com
PH: (507) 6618-8231

PAN: +(507) - 202-6874
MEX: +52(55) - 3098-7651
USA: +1(949) - 296-2369

INTERNATIONAL BUSINESS PARK
EDIFICIO 3815 (A) OFICINA #204A
PANAMÁ PACIFICO BOULEVARD,
AVE. BASE AÉREA DE HOWARD
CIUDAD DE PANAMA,PANAMA

DESARROLLADOR

LONDON & REGIONAL PANAMÁ

EDIFICIO 723, ANDRES BLVD. & STAUFFER AVE.
PANAMÁ PACÍFICO, REPÚBLICA DE PANAMÁ

VALERIE VILLAREAL
PH: (507) 6613-7614

ASESORES DEL ARQUITECTO

INGENIERO TÉCNICO
J. David Puga, P.E., LEED AP
PUGA AND ASSOCIATES, INC.
ENGINEERS / CONSULTANTS.
7326 S.W. 48th STREET
MIAMI, FLORIDA 33155

J. David Puga
PH: 305-661-7700
FAX: 305-661-7371
Email: david@puga.com

INGENIERO
Gabriel Guevara S.
2G CONSULTORES S.A.
CALCULOS ESTRUCTURALES, INFRAESTRUCTURAS, INSPECCION, PRESUPUESTOS, DESARROLLO DE PLANOS.
Cel: 6612-8174

CONTACTO DE PRODUCTOS

PORCELANATO DE PISOS
JULIANITA MOJICA
ELMEC DE PANAMÁ
PH: (507) 322-6900
CEL: (507) 6677-4132
proyectos6@elemec.net

SUPERFICIES HORIZONTALES Y VERTICALES DE MOBILIARIO
CARLOS ABADIA
ADD DESIGN S.A.
CEL: 6747-2747
(DISTRIBUIDOR DE EGGER)

SIMBOLOGÍA

- ALINEAR
- OFICINA / OFICINA 0000 — NOMBRE DE HABITACIÓN / NÚMERO DE HABITACIÓN
- 101 — NÚMERO DE PUERTA
- PUERTA EXISTENTE
- X/XX — REFERENCIA DE DETALLE / NÚMERO DE PLANO
- X/XX — SECCIÓN DE DETALLE DE REFERENCIA / NÚMERO DE PLANO
- X/XX — SECCIÓN DE DETALLE DE REFERENCIA / NÚMERO DE PLANO
- X/XX — REFERENCIA DE ELEVACIÓN EXTERIOR / NÚMERO DE PLANO
- A/B/C/D X/XX — VISTA DE ELEVACIÓN INTERIOR / REFERENCIA DE ELEVACIÓN INTERIOR / NÚMERO DE PLANO
- P/1 — TIPO DE MATERIAL EN PARED / NÚMERO DE TIPO
- C/1 — TIPO DE MATERIAL EN PISO / NÚMERO DE TIPO
- PL/1 — TIPO DE MATERIAL MISCELÁNEO / NÚMERO DE TIPO
- XXX — INDICADOR DE NOTA
- XXX — INDICADOR DE ACABADOS
- X — REVISIÓN: TODOS LOS ELEMENTOS PRESENTADOS CON UNA NUBE ENTRARAN COMO UN PRECIO EXTRA A PRESENTAR POR EL CONTRATISTA. YA QUE NO ESTABAN INCLUIDOS EN LA LICITACIÓN ANTERIOR.
- FE — GABINETE CONTRA INCENDIOS PARA MANGUERA CON EXTINGUIDOR
- FE — EXTINGUIDOR EN PARED

LOCALIZACIÓN GENERAL

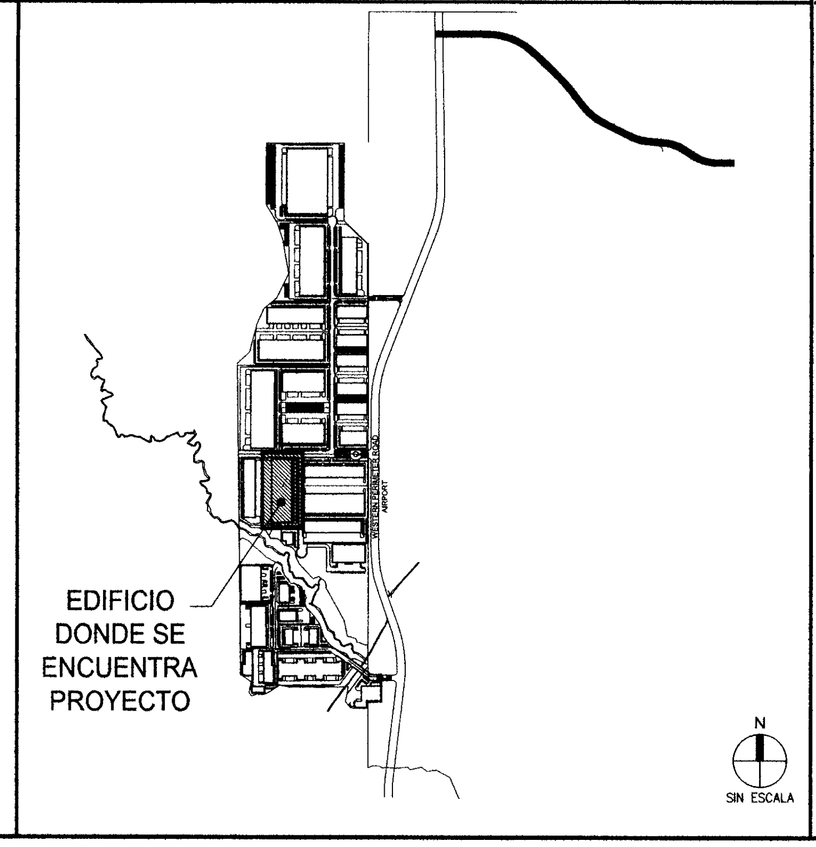

UBICACIÓN REGIONAL

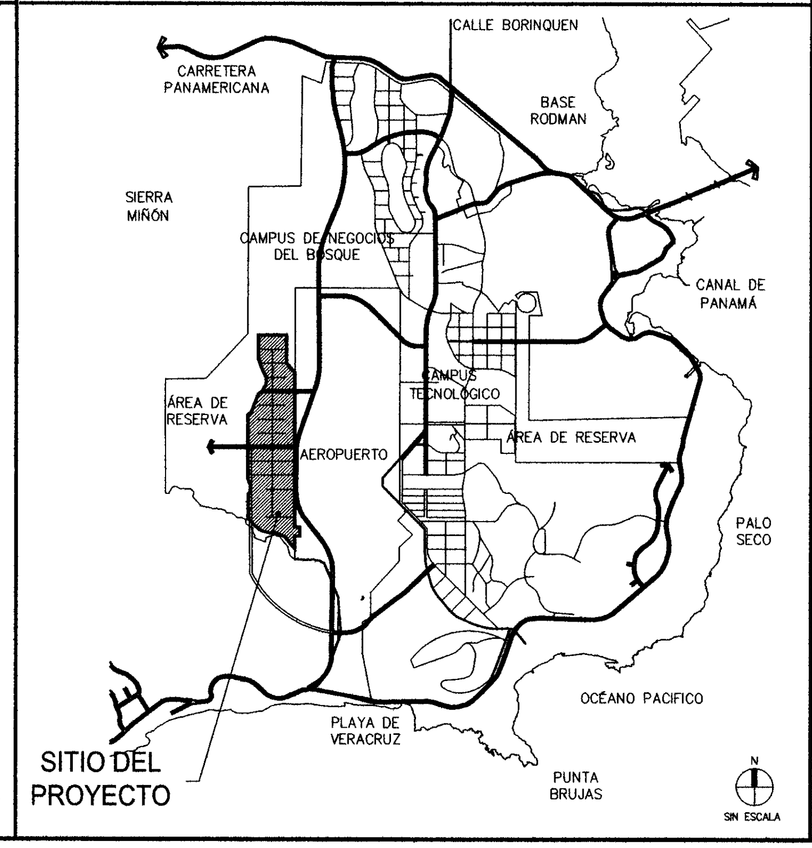

No. DE LA HOJA

A0.1

CONTIENE:

CARÁTULA

FECHA	OBSERVACIONES
07-27-12	REVISIÓN LRP
08-01-12	1 COMENTARIOS DEL CLIENTE
08-24-12	2 COMENTARIOS DE INSPECCION
08-28-12	3 COMENTARIOS DE LA AGENCIA P.P.

No. DE TRABAJO: LTM12-6004-00

TODAS LAS DIMENSIONES SON EN METROS

BENEMERITO CUERPO DE BOMBEROS DE LA REPUBLICA DE PANAMA DIRECCION NACIONAL DE PROTECCION ESTACION LOCAL PANAMA PACIFICO (POMAPA)
INSPECCIONES TECNICAS Y VISAS DE PROYECTOS
SI EN LA APROBACION DE ESTE PLANO SE HA CONCEDIDO INVOLUNTARIAMENTE UN ERROR U OMISION, ESTE DEBE SER CORREGIDO.

MUNICIPIO DE ARRAIJAN
INGENIERIA MUNICIPAL
APROBACION
Firma
Fecha

BENEMERITO CUERPO DE BOMBEROS DE LA REPUBLICA DE PANAMA
DIRECCION NACIONAL DE PROTECCION ESTACION LOCAL PANAMA PACIFICO (POMAPA)
INSPECCIONES TECNICAS Y VISAS DE PROYECTOS
PLANO VISADO
Firma
FECHA
PLAN: 268-12

MARIA C. FRANCO CAMPOS
ARQUITECTA
LICENCIA No. 79-010-001-051
FIRMA
Ley 15 del 26 de Enero de 1959
Junta Técnica de Ingeniería y Arquitectura

PANAMA PACIFICO
PCC Spec 9095 - Local # 1 - TRANSFORMERS INDUSTRIES INC. TTs

ARQ.: WARE MALCOMB

Firma del Ingeniero Municipal (funcionario del SIT)

ING.: HENRY GARDONSKI
No. IR-01-0114-00000661
Representante Legal de London & Regional

DIBUJANTE: F.T.M. / C.J.M.

FECHA (de elaboración del plano): AGOSTO DE 2012

HOJA EN JUEGO: 1/59

Vo.Bo. de la Agencia

LOGO DE LONDON: London & Regional ••• PANAMA •••

LOGO DE LA AGENCIA: AEP Architecture Engineering Planning

LOS PLANOS Y SUS ESPECIFICACIONES SON DE LA PROPIEDAD Y TIENEN DERECHOS RESERVADOS DE WARE MALCOMB Y NO DEBERAN SER UTILIZADOS PARA NINGUN OTRO TRABAJO SIN EL CONSENTIMIENTO DE WARE MALCOMB. COTAS RIGEN SOBRE ESCALAS Y DEBERAN SER VERIFICADAS EN SITIO. CUALQUIER DISCREPANCIA EN EL PROYECTO DEBERÁ SER NOTIFICADA A WARE MALCOMB ANTES DE LA CONSTRUCCIÓN

Z:\WM\LTM\WM_Interiores\LTM12-6004-00_CANVET-at-9095\INT\6004_A01.dwg

PRECAUCION: SI ESTA HOJA NO MIDE 0.914m x 0.610m. ENTONCES ES UNA REDUCCION.

NOTAS DE CIELO RASO

1. VER PLANOS DE INGENIERÍA ELÉCTRICA PARA ESPECIFICACIONES DE LÁMPARAS ESTANDARD DEL NUEVO EDIFICIO, APAGADORES, LETREROS DE SALIDA, ETC.

2. TODO REMPLAZO DE LÁMPARAS FLOURESCENTES DEBERÁN SER IGUALES AL ESTANDAR DEL EDIFICIO – MISMO COLOR Y FABRICANTE.

3. VERIFICAR EN CAMPO LA UBICACIÓN DE RETÍCULA DE CIELO RASO EXISTENTE Y NOTIFICAR AL ARQUITECTO CUALQUIER DISCREPANCIA EN LOS PLANOS.

4. CUANDO OCURRAN DISCREPANCIAS EN LOS PLANOS DE INGENIERÍA ELÉCTRICA SOBRE LA UBICACIÓN DE LÁMPARAS, DIFUSORES DE AIRE, REJILLAS, ETC. LOS PLANOS ARQUITECTÓNICOS DEBERÁN GOBERNAR.
NOTIFICAR AL ARQUITECTO LAS DISCREPANCIAS PARA CLARIFICACIÓN.

5. VERIFICAR EN CAMPO TODAS LAS HOLGURAS DE DUCTOS, TUBOS, ROCIADORES, ETC. Y NOTIFICAR AL ARQUITECTO CUALQUIER CONFLICTO ANTES DE LA INSTALACIÓN DE LÁMPARAS, ETC.

6. LA UBICACIÓN DE LÁMPARAS EN ÁREAS DONDE LOS DUCTOS PRINCIPALES PUDIERÁN CAUSAR INTERFERENCIA DEBERÁN SER APROBADAS POR EL ARQUITECTO ANTES DE SU INSTALACIÓN.

7. LAS TUBERÍAS QUE SE COLOQUEN ARRIBA DEL CIELO RASO DEBERÁN ESTAR UBICADAS AL MENOS 30cms ARRIBA DE LA RETÍCULA DEL CIELO RASO .

8. MATERIALES NO COMBUSTIBLES DEBERÁN SER UTILIZADOS EN CÁMARAS PLENAS, INCLUYENDO DUCTOS FLEXIBLES DE ALUMINIO, TUBERÍA DE ALUMINIO Y CONECTORES DE METAL.

9. TODAS LAS CAJAS REGISTRO Y EQUIPO MECÁNICO QUE REQUIERA ACCESO PARA MANTENIMIENTO DEBERÁ ESTAR UBICADO ARRIBA DEL TECHO AISLADO. NO SE DEBERÁN INSTALAR ESCOTILLAS DE ACCESO EN CIELO RASO ES DE LAMINAS DE YESO SIN APROBACIÓN DEL ARQUITECTO. (SIN EXCEPCIÓN)

10. TODAS LAS CABEZAS DE ROCIADORES DEL S.C.I. QUE ESTÉN EN CIELO RASO ES RÍGIDOS DEBERÁN ESTAR COMPLETAMENTE REMETIDAS Y OCULTAS, LAS CABEZAS DEBERÁN ESTAR CENTRADAS ENTRE LÁMPARAS EN UN PATRÓN ARQUITECTÓNICO UNIFORME. EL C.G. DEBERÁ PROVEER UNA ENTREGA DE LA UBICACIÓN DE LAS CABEZAS DE ROCIADORES DEL S.C.I. PARA LA APROBACIÓN DEL ARQUITECTO ANTES DE SU INSTALACIÓN.

11. TODOS LOS CIELO RASO ES RÍGIDOS DEBERÁN TENER INSTALADOS DIFUSORES LINEALES. C.G. DEBERÁ PROVEER UNA ENTREGA DE LA UBICACIÓN DE LOS DIFUSORES LINEARES ANTES DE SU INSTALACIÓN.

12. LOCALIZAR LÁMPARAS EMBUTIDAS, LÁMPARAS BAÑADORAS DE PAREDES, DETECTORES
DE HUMO, LETREROS DE SALIDA, BOCINAS, ROCIADORES DEL S.C.I., ETC. EN EL CENTRO DE UN PIEZA DE CIELO RASO DESMONTABLE DE 60.9cm x 60.9cm
(2' x 2') Ó EN EL CENTRO DE UNA PORCIÓN DE 60.9cm x 60.9cm (2' x 2') DE UNA PIEZA DE CIELO RASO DESMONTABLE DE 60.9cm x 121.9cm (2' x 4').
A MENOS QUE SE INDIQUE LO CONTRARIO.

13. PROVEER INTERRUPTORES Y SENSORES DE ILUMINACIÓN PARA ÁREAS ABIERTAS Y OFICINAS PRIVADAS. LOCALIZACIÓN ACTUAL DE TODOS LOS APAGADORES SERÁ DETERMINADA POR EL INGENIERO ELÉCTRICO.

DONDE LETREROS DE SALIDA SEAN REQUERIDOS POR CODIGOS ESTATALES O LOCALES, ESTOS DEBERÁN SER ILUMINADOS SEGÚN PLANOS ELÉCTRICOS. UBICACIÓN DEBERÁ SER COORDINADA CON EL ARQUITECTO.

14. PROVEER ENERGÍA DE RESERVA PARA TODOS LOS LETREROS DE SALIDA DE ACUERDO A CODIGOS ESTATALES Y LOCALES.

15. LAS RUTAS DE EVACUACIÓN DEBERÁN ESTAR ILUMINADAS A CUALQUIER HORA QUE EL EDIFICIO ESTE OCUPADO CON UNA INTENSIDAD LUMINOSA NO MENOR A 1 PIE–CANDELA AL NIVEL DEL PISO.

16. ILUMINACIÓN DE EMERGENCIA DEBERÁ TENER (2) DOS FUENTES SEPARADAS DE ENERGÍA Y DEBERÁ CUMPLIR CON EL CODIGO NACIONAL DE ELECTRICIDAD.

17. PARA DETALLE TIPICO DE PEGUE DE 3 STUDS VER DETALLE # 17 DE HOJA A6.2

NOTAS DE VENTANAS

1. CADA VENTANA DEBERÁ TENER LA ETIQUETA DEL FABRICANTE QUE DESIGNA EL TIPO Y ESPESOR DEL VIDRIO.

2. EL VIDRIO DEBERÁ ESTAR FIRMEMENTE SOPORTADO EN LOS CUATRO BORDES.

3. VERIFICAR EN CAMPO LAS DIMENSIONES DE TODAS LAS ABERTURAS ANTES DE SU FABRICACIÓN.

4. TODAS LAS VENTANAS QUE ESTÉN UBICADAS A UN ARCO DE 0.60mts DE CUALQUIERA DE LOS BORDES DE UNA PUERTA Y CON .45mts DEL PISO DEBERÁN SER TEMPLADOS.

5. TODO EL VIDRIO DEBERÁ CUMPLIR CON LOS REQUERIMIENTOS DE CÓDIGOS ESTATALES Y LOCALES.

NOTAS DE ACABADOS

1. NO HABRÁ SUSTITUCIÓN DE ACABADOS A MENOS QUE SE APRUEBE POR EL ARQUITECTO.

2. LA APLICACIÓN DE LOS ACABADOS INTERIORES DEBERÁN CUMPLIR CON LOS CÓDIGOS ESTATALES Y LOCALES.

3. LOS MATERIALES DECORATIVOS DEBERÁN TENER UNA CONDICIÓN RETARDANTE DEL FUEGO.

4. PROVEER LAS SIGUIENTES MUESTRAS PARA LA APROBACIÓN DEL ARQUITECTO:

   A. TRES (3) MUESTRAS DE 30cm X 30cm (12" X 12") PARA TODAS LAS PINTURAS, VINILES, TELAS Y COLORES APLICADOS A SUSTRATOS QUE SEAN REPRESENTATIVOS DE UNA SUPERFICIE A RECIBIR UN ACABADO. PROVEER MUESTRAS DE LA SELECCIÓN DE PINTURAS QUE SE PRETENDEN APLICAR.
   B. UN (1) MODELO DE MUESTRA DE 61cm X 61cm (24" X 24") CON JUNTA (CENTRADA) DE TODOS LOS ACABADOS DE TELA Y VINIL.
   C. TRES (3) MUESTRAS DE 30cm X 30cm (12" X 12") PARA TODOS LOS ACABADOS EN PISO.
   D. PROVEER MUESTRAS DE CADA PRODUCTO PARA CONTROL DE CALIDAD COLOR.

5. EN LOS CASOS QUE LOS MATERIALES NO TENGAN DEVOLUCIÓN, PROVEER MUESTRAS AL ARQUITECTO ANTES DE HACER EL PEDIDO.

6. PROVEER PLANO DE JUNTAS DE ALFOMBRA AL ARQUITECTO PARA SU APROBACIÓN ANTES DE HACER EL PEDIDO.

7. NOTIFICAR INMEDIATAMENTE AL ARQUITECTO SI HAY OBJETOS CON PLAZO DE ENTREGA EXTENDIDO.

8. TODOS LOS ACABADOS DE PINTURA EN PUERTAS DE METAL, PASAMANOS, HUECOS PERIMETRALES, ETC., DEBERÁN SER SEMI–GLOSS, A MENOS QUE SE INDIQUE LO CONTRARIO.

9. EN TRANSICION DE COLORES DE PINTURA, LAS ESQUINAS DEBERÁN ESTAR LIBRES DE TRASLAPES.

10. PREVIO A LA APLICACIÓN DE ACABADOS EN MUROS, LAS SUPERFICIES DEBERÁN ESTAR SELLADAS SEGÚN LAS RECOMENDACIONES DEL FABRICANTE.

11. EL CONTRATISTA DEBERÁ VERIFICAR LAS CONDICIONES Y EL NIVEL DEL PISO PARA RECIBIR EL NUEVO ACABADO SIN QUE SOBRESALGAN PUNTAS NI HAYAN HENDIDURAS EN EL PISO O BASE DE LA PARED. EL CONTRATISTA ES RESPONSABLE DE TODAS LAS PREPARACIONES EN PISOS.

12. SI SE REQUIEREN SALIDAS MONTADAS EN EL PISO DE ÁREAS ALFOMBRADAS, CORTAR LA ALFOMBRA EN FORMA DE "X" SOBRE EL ORIFICIO DEL PISO Y PONER LA ALFOMBRA SOBRE LA PARTE SUPERIOR. NO RECORTAR LA ALFOMBRA.

13. TODO EL PISO DE VINIL DEBERÁ INSTALARSE CON UNA PIEZA COMPLETA DE LA TIRA DE TRANSICIÓN DE VINIL Y PIEZA COMPLETA DEL MURO ADYACENTE AL ABATIMIENTO DE LA PUERTA, A MENOS QUE SE INDIQUE LO CONTRARIO.

14. PROVEER E INSTALAR EL ZOCALO ESPECIFICADO PARA TODAS LAS ÁREAS QUE RECIBAN PISO.

15. EL CONTRATISTA DEBERÁ PROVEER ESQUINAS DE BASE DE HULE PRE–FABRICADAS. NO CORTAR O DOBLAR LAS BASES RECTAS PARA HACER LAS ESQUINAS.

16. LOS GABINETES INFERIORES DE CARPINTERIA NO TENDRAN BASE DE CONCRETO A MENOS QUE SE INDIQUE EN LOS PLANOS DE ACABADOS.

17. LOS ACABADOS EN PISOS SE CONTINUARAN POR DEBAJO DE LAS AREAS "ABIERTAS" DE LA CARPINTERIA, INCLUYENDO AREA DE SINK Y TODOS LOS EQUIPOS DEBAJO DE REPISAS QUE ESTEN ABIERTAS EN PLANTA.

18. PROVEER PERSIANAS ENROLLABLES (ROLLER SHADES) EN TODAS LAS VENTANAS, VENTANAS ESTE Y OESTE 2% DE LUZ Y NORTE Y SUR 5% DISTRIBUIDOR IMPORTADORA SELECTA

NOTAS DE INSTALACIONES CONTRA INCENDIOS

1. ES REQUERIDA UNA INSPECCIÓN FINAL POR EL DEPARTAMENTO DE BOMBEROS – AGENDAR 72 HORAS POR ADELANTADO.

2. LA DIRECCIÓN DEL PROYECTO DEBERÁ SER COLOCADA PARA TODAS LAS CONSTRUCCIONES NUEVAS O EXISTENTES EN UNA UBICACIÓN DONDE PUEDA SER VISTA COMPLETAMENTE Y LEGIBLE DESDE LA CALLE O AVENIDA FRENTE A LA PROPIEDAD POR LOS ESTÁNDARES LOCALES DEL DEPARTAMENTO DE BOMBEROS.

3. UNA RUTA DE ACCESO DE CUALQUIER TEMPERATURA DE FUEGO Y SIN OBSTÁCULOS DEBERÁ SER LOCALIZADA PREVIAMENTE A LA ENTREGA DE MATERIALES COMBUSTIBLES PARA LA CONSTRUCCIÓN EN EL SITIO.

4. EL SERVICIO DE AGUA DE PREVENCIÓN DE INCENDIOS DEBERÁ ESTAR EN SERVICIO PREVIAMENTE A LA ENTREGA DE MATERIALES COMBUSTIBLES EN EL SITIO.

5. LAS PUERTAS DE ACCESO DEBERÁN SER APROBADAS PREVIAMENTE A LA INSTALACIÓN Y DEBERÁN TENER RELACIÓN CON LAS AUTORIDADES DE BOMBEROS LOCALES.

6. EL SISTEMA(S) DE ASPERSORES CONTRA INCENDIOS DEBERÁ COINCIDIR CON LOS REGLAMENTOS ESTATALES Y LOCALES, Y SER PROVISTOS PARA PROTEGER TODO EL EDIFICIO, INCLUYENDO PROYECCIONES SOBRE 1.20m Y CABINA ROCIADORA.

7. LOS SISTEMAS DE ASPERSORES CONTRA INCENDIOS Y TODAS LAS VÁLVULAS DE CONTROL, INCLUYENDO LAS EXTERIORES, DEBERÁN SER SUPERVISADAS POR UNA ESTACIÓN CENTRO DE ALARMAS U.L. O POR LOS REGLAMENTOS DEL ESTADO Y LOCALES.

8. TODAS LAS VÁLVULAS QUE CONTROLEN EL SUMINISTRO DE AGUA PARA EL SISTEMA AUTOMÁTICO DE ASPERSORES Y LAS VÁLVULAS DE FLUJO DE AGUA DE TODOS LOS SISTEMAS DE ASPERSORES, DEBERÁN SER MONITOREADAS ELÉCTRICAMENTE DONDE EL NÚMERO DE ASPERSORES SEA DE 100 O MAYOR.

9. LA INSTALACIÓN DE UNA ALARMA CONTRA INCENDIOS DEBERÁ ESTAR DE ACUERDO A LOS REGLAMENTOS ESTATALES Y LOCALES.

10. DEBERÁ PROPORCIONARSE POR LO MENOS UN EXTINGUIDOR PARA INCENDIO CON UN RANGO MÍNIMO DE 2–A–10B:C EN UN RECORRIDO DE 23 METROS DE DISTANCIA MÁXIMA POR CADA 280 METROS CUADRADOS O UNA PORCIÓN DE ÉSTA EN CADA PISO.

11. EL ALMACENAJE, DISPENSACIÓN O USO DE CUALQUIER LIQUIDO FLAMABLE O COMBUSTIBLE, GASES COMPRIMIDOS Y FLAMABLES, Y OTROS MATERIALES PELIGROSOS, DEBERÁN CUMPLIR CON LOS REGLAMENTOS CONTRA INCENDIOS ESTATALES Y LOCALES. EL ALMACENAJE Y USO DE MATERIALES PELIGROSOS DEBERÁ ESTAR APROBADO POR EL DEPARTAMENTO DE BOMBEROS ANTES DE QUE SEAN ALMACENADOS O UTILIZADOS EN EL SITIO. SE REQUIERE EL ENVÍO DE UN PLAN SEPARADO PREVIAMENTE AL ALMACENAJE Y USO DE MATERIALES PELIGROSOS.

12. LOS EDIFICIOS NO APROBADOS PARA ALMACENAJE DE ALTO APILAMIENTO (MATERIALES EMPACADOS EN PILAS ESTRECHAS O EN PALETAS, O EN BASTIDORES DONDE LA PARTE SUPERIOR DEL ALMACENAMIENDO EXCEDA 12 PIES DE ALTURA, Y 6 PIES PARA EL GRUPO "A", PLASTICOS Y ALGUNAS COMODIDADES DE ALTO RIESGO). LAS EXISTENCIAS DEBERAN SER APROBADAS POR LA AUTORIDAD DE BOMBEROS ANTES DE ALMACENAR LOS MATERIALES EN EL SITIO. ES REQUERIDO QUE SE ENVIE UN PLAN SEPARADO PARA ALMACENAJE DE ALTO APILAMIENTO DE ACUERDO A LOS CODIGOS DE BOMBEROS ESTALES Y LOCALES.

13. UN DICTAMEN DE USO DE SUELO PUEDE SER REQUERIDO POR UN INSPECTOR DE BOMBEROS.

14. INSTALACIONES ESPECIALES (DETECCIÓN DE INCENDIOS) A COTIZAR CON EQUIPMENT & TECHNICAL SOLUTIONS REF. ING. FRANKLIN CARRILLO.

NOTAS DE PLANTA ARQ.

1. EL CONTRATISTA Y EL ARQUITECTO DEBERÁN REVISAR Y APROBAR LAS LINEAS DE GIS DE LA DISPOSICIÓN DE LOS MUROS ANTES DE COMENZAR CON LA CONSTRUCCIÓN.

2. EXTENDER TODOS LOS POSTES Y MATERIALES DE PAREDES HASTA EL TECHO, A MENOS QUE SE INDIQUE LO CONTRARIO.

3. TODAS LAS TUBERÍAS DE CONDUCCIÓN EN EL CUARTO ELÉCTRICO DEBERÁ ESTAR OCULTAS DENTRO DE LA PARED.

4. LOS VANOS DE PUERTAS EN PAREDES QUE NO ESTEN DIMENSIONADOS SE DEBERÁN LOCALIZAR A 10cm (4") DE LA PARED PERPENDICULAR ADYACENTE.

5. EL CONTRATISTA DEBERÁ USAR POSTES METÁLICOS DE MÍNIMO 9.2cm (3–5/8") EN TODAS LAS PAREDES DONDE HAYA PLOMERÍA. EL CONTRATISTA DEBERÁ VERIFICAR EL GROSOR REQUERIDO, CUALQUIER DISCREPANCIA DEBERÁ REPORTARSE AL ARQUITECTO.

6. USAR LAMINA DE YESO RESISTENTE AL AGUA EN TODAS LAS ÁREAS PROPENSAS A LA HUMEDAD O DONDE SE USE AZULEJO.

7. TODOS LOS TRABAJOS DE PLOMERÍA DEBERÁN CUMPLIR CON LOS REQUERIMIENTOS DE LOS CÓDIGOS LOCALES Y NACIONALES.

8. TODAS LAS TUBERÍAS DE AGUA CALIENTE DEBERÁN ESTAR AISLADAS. VER PLANOS DE PLOMERÍA.

9. TODOS LOS TAPONES DE REGISTRO DEBERÁN ESTAR INSTALADOS EN DONDE SEAN FACILMENTE ACCESIBLES. EL CONTRATISTA DEBERÁ COORDINAR TODOS LOS TAPONES DE REGISTRO CON LA LOCALIZACIÓN DE EQUIPOS Y GABINETES. PRESENTAR AL ARQUITECTO UN PLANO CON LA PROPUESTA DE LAS LOCALIZACIONES PARA SU APROBACIÓN.

10. TODA LA CARPINTERÍA DEBERÁ CUMPLIR CON LOS ESTÁNDARES ESTATALES Y LOCALES DE TRABAJO CON MADERA.

11. SE REQUERIRÁ TOMAR MEDIDAS EN SITIO ANTES DE LA FABRICACIÓN PARA TODOS LOS TRABAJOS DE CARPINTERÍA.

12. PROVEER E INSTALAR SOPORTE EN PAREDES, REFUERZOS, TIRANTES, PLACAS DE APOYO Y/O ESCUADRAS DE SOPORTE SEGÚN LO REQUERIDO PARA LA INSTALACIÓN DE EQUIPO MONTADO EN EL MURO O SUSPENDIDOS U OBJETOS EMPOTRADOS. VERIFICAR LOS REQUERIMIENTOS CON EL FABRICANTE ANTES DE LA INSTALACIÓN. PROVEER HOJAS DE CATÁLOGO PARA LA APROBACIÓN DEL ARQUITECTO.

13. PROVEER E INSTALAR TODAS LAS CONECCIONES ELÉCTRICAS Y DE PLOMERÍA NECESARIAS, ACCESORIOS Y CONECTORES PARA COMPLETAR LA INSTALACIÓN DE APARATOS Y EQUIPOS INDICADOS EN EL PLANO. VERIFICAR LOS REQUERIMIENTOS CON LOS FABRICANTES ANTES DE LA INSTALACIÓN. PROVEER HOJAS DE CATÁLOGO PARA LA APROBACIÓN DEL ARQUITECTO.

14. CONFIRMAR LOCALIZACIÓN EXACTA DE LOS EXTINTORES CON EL ARQUITECTO ANTES DE LA INSTALACIÓN. PROVEER EXTINTORES ADICIONALES SEGÚN LO REQUERIDO POR LOS INSPECTORES DEL DEPARTAMENTO DE BOMBEROS.

15. EL CONTRATISTA DEBERÁ VERIFICAR LA LOCALIZACIÓN DE TODOS LOS TERMOSTATOS CON EL ARQUITECTO ANTES DE SU INSTALACIÓN.

16. TODAS LAS SALIDAS DEBERÁN TENER SEÑALAMIENTOS DE SALIDAS Y TODOS LOS PASILLOS CON CAMBIO DE DIRECCIÓN DEBERÁN TENER FLECHAS INDICADORAS.

17. PREPARAR TODAS LAS SUPERFICIES DE PISO SEGÚN LO REQUERIDO PARA RECIBIR ACABADOS PROPUESTOS EN EL PLANO DE ACABADOS, DETALLES Y SIMBOLOGÍA DE ACABADOS.

18. A MENOS QUE SE INDIQUE LO CONTRARIO, TODAS LAS SUPERFICIES DE LAS LAMINAS DE YESO, PAREDES Y CIELO RASO DEBERÁN ESTAR ADHERIDAS, CON UN ACABADO ARENADO "NIVEL 4", PARA RECIBIR PINTURA O MATERIAL DE REVESTIMIENTO.

19. PROVEER AISLAMIENTO R–11 EN LOS MUROS PERIMETRALES DE SERVICIOS SANITARIOS, BAJANTES PLUVIALES, RECEPCIÓN, ESCALERAS Y EN CIELO RASO DE SERVICIOS SANITARIOS PARA CREAR UNA ENVOLTURA ACÓSTICA, A MENOS QUE SE INDIQUE LO CONTRARIO.

NOTAS ELÉCTRICAS

1. COORDINAR LA INSTALACIÓN DE LAS LINEAS TELEFÓNICAS Y DE INFORMACIÓN CON EL SUBCONTRATISTA APROPIADO.

2. TODAS LAS INSTALACIONES ELÉCTRICOS DEBERÁN PERMANECER, A MENOS QUE SE INDIQUE LO CONTRARIO.

3. TODAS LAS SALIDAS DEBERÁN INSTALARSE EN UBICACIONES DIMENSIONADAS EN EL PLANO ELÉCTRICO. DIMENSIONAR TODAS LAS SALIDAS A LA LÍNEA DE CENTRO DE LA CAJA DE SALIDA. LAS SALIDAS SIN DIMENSIONAR DEBERÁN LOCALIZARSE EN EL POSTE DE LA PARED MAS CERCANA.

4. CUANDO LAS SALIDAS ESTEN AGRUPADAS (2 O MÁS), DEBERÁN ESPACIARSE A NO MAS DE 5.1cm (2") DE SEPARACIÓN.

5. TODAS LAS SALIDAS 15, 20, Y 30 AMP MONTADAS EN LA PARED DEBERÁN CENTRARSE A +45cm (+18") SOBRE EL NIVEL DEL PISO TERMINADO, A MENOS QUE SE INDIQUE LO CONTRARIO.

6. TODOS LOS CABLES DE TELÉFONO Y DE DATA DEBERÁN SER DE CABLE CON CLASIFICACIÓN DE CÁMARA CUBIERTOS CON TEFLÓN,Y POSEER AISLANTE. ESTOS ESTARAN SUJETOS INDEPENDIENTEMENTE DE LA CUBIERTA DE CIELO RASO . EL CABLEADO DEBERÁ SER SUMINISTRADO POR EL INQUILINO; TODOS LOS TENDIDOS DE CABLES Y TERMINACIONES SERAN PROVEIDAS POR EL CONTRATISTA.

7. LA LOCALIZACIÓN DE TOMAS O SALIDAS ELECTRICAS DEL MOBILIARIO DEBERÁN COORDINARSE CON LOS CIRCUITOS Y ALAMBRADO SEGÚN LOS PLANOS ELÉCTRICOS. EL INQUILINO SERÁ EL RESPONSABLE DE SUMINSTRAR LA INFORMACION Y COORDINACION DE DICHAS SALIDAS CON EL MOBILIARIO, EL CONTRATISTA DEBERÁ INSTALAR LAS SALIDAS PERTINENTES.

8. SI SE INDICAN SALIDAS ELÉCTRICAS DEDICADAS EN EL SISTEMA DE PÁNELES DEL MOBILIARIO, DICHO SISTEMA TENDRÁ QUE ADECUARSE A ESTE REQUERIMIENTO.

9. LAS SALIDAS EN EL PISO SE PODRÁN INSTALAR ENSEGUIDA DE PANELES O PAREDES DESLIZABLES Y OTRAS UBICACIONES SEGÚN LO CONVENIENTE.

10. SI SE ESPECIFICA TRABAJO ELÉCTRICO EN CONJUNTO CON TRABAJO EN GABINETES, LAS LÁMPARAS Y ACCESORIOS DEBERÁN SER PROVEIDOS POR EL CONTRATISTA.

11. PERFORACIONES PARA INTERRUPTORES, SALIDAS, ETC. SEGÚN LO REQUERIDO POR EL CONTRATISTA DE GABINETES DEBERÁN COORDINARSE CON EL CONTRATISTA ELÉCTRICO, A MENOS QUE SE INDIQUE LO CONTRARIO. TODOS LOS RECEPTÁCULOS DONDE OCURRA CARPINTERÍA DEBERÁN LOCALIZARSE SEGÚN LAS ELEVACIONES DE LA CARPINTERÍA EN CUESTIÓN.

12. TODAS LAS TAPAS EN PAREDES DEBERÁN SER BLANCAS, A MENOS QUE EL ESTÁNDAR DEL EDIFICIO SEA DIFERENTE, IGUALAR EL ESTÁNDAR DEL EDIFICIO.

13. TODOS LOS RECEPTÁCULOS DE CIRCUITOS SEPARADOS DEBERÁN SER DE COLOR ANARANJADO CON LA TAPA DEL COLOR ESTÁNDAR DEL EDIFICIO.

NOTAS GENERALES DE PROYECTO

NOTAS GENERALES:

NOTAS GENERALES.
1. ESTE PROYECTO Y TODO EL TRABAJO ASOCIADO CON EL, DEBERA IR CONFORME A LOS REQUERIMIENTOS DEL REGLAMENTO DE JURISDICCION LOCAL Y ESTATAL.
2. EL TERMINO, "ARQUITECTO" O "DISEÑADOR" USADO EN LOS PRESENTES DOCUMENTOS SE REFIERE A WAREMALCOMB.
3. EL TERMINO "CONTRATISTA" O "CONSTRUCTOR" USADO EN LOS PRESENTES DOCUMENTOS SE REFIERE A LA ENTIDAD(ES) O EMPRESA(S) QUE REALIZARA(N) LA CONSTRUCCION DE LA INFORMACION PRESENTADA EN ESTE DOCUMENTO.
4. EL ARQUITECTO NO SE HARA CARGO, NO LLEVARA EL CONTROL, NI SERA RESPONSABLE DE METODOS, TECNICAS, SECUENCIAS O PROCEDIMIENTOS DE MEDIDAS DE SEGURIDAD O PROGRAMACIONES DE REALIZACION DEL TRABAJO, TODO ESTO SERA RESPONSABILIDAD DEL CONSTRUCTOR GENERAL.
5. LA ORGANIZACIÓN DE LABORES Y ADECUACION DE ESTAS AL DISEÑO DURANTE EL PROCESO DE CONSTRUCCION Y/O DEMOLICION NO HA SIDO CONSIDERADA POR EL ARQUITECTO NI POR EL INGENIERO ESTRUCTURAL, ESTO SERA RESPONSABILIDAD EXCLUSIVA DEL CONSTRUCTOR GENERAL.
6. EL ARQUITECTO NO ASUME RESPONSABILIDAD AL NO ESTAR COMPLETA LA INFORMACION EN LOS PLANOS AL LLEGAR EL MOMENTO DE REALIZAR PRESUPUESTOS ANTES DE EMITIDO EL PERMISO DE CONSTRUCCION.
7. TODOS LOS TRABAJOS ENMARCADOS CON LA NOTA "N.E.C" O "NO EN EL CONTRATO", DEBERAN SER REALIZADOS POR UN CONTRATISTA INDEPENDIENTE AL CONSTRUCTOR GENERAL, ESTOS NO SERAN PARTE DEL ACUERDO INICIAL DE CONSTRUCCION. EL CONSTRUCTOR GENERAL SERA RESPONSABLE DE COORDINAR CON LOS DEMAS CONTRATISTAS LOS PROCESOS Y REQUERIMIENTOS ESTABLECIDOS POR EL DUEÑO E INQUILINO.
8. EL CONSTRUCTOR GENERAL Y TODOS LOS SUBCONTRATISTAS SON RESPONSABLES DE EXAMINAR LOS DOCUMENTOS DEL CONTRATO Y LAS CONDICIONES DEL TERRENO, ESTOS DEBERAN CONFIRMAR QUE EL TRABAJO PODRA SER REALIZADO TAL CUAL SE PRESENTA ANTES DE PROCEDER CON LA CONSTRUCCION.
9. EL CONSTRUCTOR GENERAL DEBERA MANTENER UN ARCHIVO DE TODOS LOS CAMBIOS CONSTRUCTIVOS REALIZADOS (PLANOS DE OBRA TERMINADA) Y DEBERA PROVEER DICHA INFORMACION AL ARQUITECTO AL TERMINO DE LA OBRA, SIN EXCEPCIONES.
10. EL CONSTRUCTOR GENERAL NO ES RESPONSABLE DE COORDINAR CON LOS CONTRATISTAS QUE MANTIENEN CONTRATOS DE TRABAJOS DIRECTOS E INDEPENDIENTES CON EL DUEÑO O ARRENDATARIO LOS PROCESOS O REQUERIMIENTOS ESTABLECIDOS POR ESTOS.
11. LOS PLANOS ESTRUCTURALES, MECANICOS, ELECTRICOS, SANITARIOS, DE SISTEMAS ESPECIALES, ENTRE OTROS Y ESPECIFICACIONES ADICIONALES PRESENTADAS SON COMPLEMENTO DE LOS PLANOS ARQUITECTONICOS CONSTRUCTIVOS. CUALQUIER DISCREPANCIA EN LA INFORMACION DEBERA SER LLEVADA INMEDIATAMENTE AL ARQUITECTO PARA ACLARACION.
12. EL PROPOSITO DE LOS PLANOS Y ESPECIFICACIONES ES INCLUIR TODO EL TRABAJO, MATERIALES Y SERVICIOS NECESARIOS PARA CONSTRUCCION DEL PROYECTO, PERO NO ESTA LIMITADO A LA INDICACION EXPLICITA DE LOS DOCUMENTOS DEL CONTRATO.
13. SE DEBERAN INSTALAR TODOS LOS DETALLES DE MANUFACTURA, MATERIALES Y EQUIPO SIGUIENDO ESTRICTAMENTE LAS ESPECIFICACIONES DEL FABRICANTE, A MENOS QUE SE INDIQUE LO CONTRARIO.
14. CUALQUIER TRABAJO INSTALADO EN CONFLICTO CON LOS PLANOS SIN PREVIA AUTORIZACION DEL DUEÑO Y EL ARQUITECTO, DEBERA SER CORREGIDA POR CUENTA DEL CONSTRUCTOR.
15. EL CONSTRUCTOR GENERAL DEBERA NOTIFICAR INMEDIATAMENTE AL ARQUITECTO EN CASO DE QUE CUALQUIER MATERIAL PRESENTADO EN LOS PLANOS NO SE ENCUENTRE DISPONIBLE O QUE PUEDA CAUSAR ALGUN TIPO DE RETRASO EN EL CRONOGRAMA DE TERMINACION DE OBRA, EL CONSTRUCTOR GENERAL DEBERA ENVIAR AL ARQUITECTO CONFIRMACION DE FECHAS DE ENTREGA DE LAS ORDENES DE MATERIALES Y EQUIPO CON ANTICIPACION.
16. TODAS LAS PETICIONES PARA SUSTITUCION DE ARTICULOS ESPECIFICOS DEBERAN SER ENVIADAS POR ESCRITO Y SERAN CONSIDERADAS UNICAMENTE SI TIENEN MEJORES FACILIDADES DE SERVICIO, MEJOR FECHA DE ENTREGA O UN PRECIO MAS BAJO CON CREDITO AL PROPIETARIO Y/O ARRENDATARIO, ESTOS NO DEBERAN SACRIFICAR CALIDAD, APARIENCIA O FUNCION PREVIAMENTE ANTICIPADA POR EL ARQUITECTO.
BAJO NINGUNA CIRCUNSTANCIA SERA REQUERIDO EL ARQUITECTO PARA PROBAR QUE EL ARTICULO PROPUESTO PARA LA SUSTITUCION IGUALA O MEJORA DE CUALQUIER FORMA EL PRESENTADO EN EL DOCUMENTO.
17. LAS ESPECIFICACIONES DEL PROYECTO FORMAN PARTE INTEGRAL DE ESTOS PLANOS – SUBSTITUCIONES DE MATERIALES ESPECIALES REQUIEREN DE APROBACION POR ESCRITO DEL ARQUITECTO.
18. A MENOS QUE EXISTA UNA NOTA CONTRARIA EN LOS DOCUMENTOS DEL CONTRATO, EL CONSTRUCTOR GENERAL DEBERA ENTREGAR AL ARQUITECTO (1) JUEGO DE PLANOS DE TALLER QUE DEBEN INCLUIR PLANOS DE FABRICACION Y CONSTRUCCION, PLANOS DIAGRAMATICOS Y CATALOGOS DE MATERIALES UTILIZADOS TODOS DETALLADOS. LA LOCALIZACION Y ORIENTACION DE TODOS LOS ARTICULOS DEBERA SER INDICADA CLARAMENTE. SE EMPEZARA LA FABRICACION DE LAS PIEZAS NECESARIAS SOLO DESPUES DE RECIBIR APROBACION DEL ARQUITECTO O DISEÑADOR DE LOS PLANOS CONSTRUCTIVOS.
19. LA REVISION POR PARTE DEL ARQUITECTO DE LOS PLANOS DE CONSTRUCCION NO EXCENTARA AL CONSTRUCTOR GENERAL DE LA RESPONSABILIDAD DE CONSTRUIR DE ACUERDO A LAS ESPECIFICACIONES PRESENTADAS EN LOS MISMOS A MENOS QUE, SE CUENTE POR ESCRITO CON ATENCION AL ARQUITECTO DICHAS DESVIACIONES, NI EXCENTARA AL CONSTRUCTOR GENERAL DE RESPONSABILIDAD EN CUALQUIER ERROR PRESENTADO EN LOS PLANOS CONSTRUCTIVOS.
20. PREVIO A LA EMISION DEL PERMISO DE CONSTRUCCION, EL LICITANTE DEBERA PRESENTAR EVIDENCIA DEL DOCUMENTO DE COMPENSACION DE LOS TRABAJADORES ACTUALES, DEL MINISTERIO DE TRABAJO DEL ESTADO CONFORME CON LOS CODIGOS DE TRABAJO VIGENTES.
21. REALIZAR INSPECCIONES CONTINUAS COMO ESTABLECEN LOS DOCUMENTOS DEL ESTADO ASI COMO LOS DOCUMENTOS DEL CONTRATO.
22. PREVIO A LA EMISION DEL PERMISO FINAL DE OCUPACION, EL CONSTRUCTOR GENERAL DEBERA PRESENTAR UN CERTIFICADO FIRMADO AL DEPARTAMENTO DE CONSTRUCCION Y SEGURIDAD DONDE CONSTE QUE TANTO EL TRABAJO REALIZADO COMO LOS MATERIALES UTILIZADOS SE ENCUENTRAN CONFORME A LAS ESPECIFICACIONES REQUERIDAS Y QUE NO AFECTAN EL SUMINISTRO DE ENERGIA NO RESIDENCIAL.
23. EL CONSTRUCTOR GENERAL ES RESPONSABLE DE PROPORCIONAR LAS PROVISIONES ESTRUCTURALES (AREA INTERIOR DE BLOQUEO Y FUNDACIONES) DE TODAS LAS PAREDES INTERIORES INDICADAS EN LOS PLANOS, ASI COMO LOS REQUERIMIENTOS PARA CADA ACCESORIO O EQUIPO INDICADO EN LOS MISMOS.

NOTAS DE DIBUJO

1. A MENOS QUE SE ESPECIFIQUE O INDIQUE LO CONTRARIO, TODAS LAS DIMENSIONES EN EL PRESENTE DOCUMENTO DEBERAN ESTAR A PAÑO DE GUARNICION, A PAÑO DE PARED O A CENTRO DE EJES.
2. LAS DIMENSIONES VERTICALES INDICADAS VAN DESDE EL FIRME, A MENOS QUE SE INDIQUE LO CONTRARIO.
3. LAS DIMENSIONES MOSTRADAS EN LAS FIGURAS TOMAN PRECEDENCIA SOBRE LAS DIMENSIONES ESCALADAS EN LOS PLANOS. DIBUJOS DE MAYOR ESCALA TOMAR PRECEDENCIA SOBRE LOS DE MAYOR ESCALA.
4. EL TERMINO "ALINEAR" COMO ES INDICADO EN EL PRESENTE DOCUMENTO, DEBERA SIGNIFICAR "LOCALIZAR EXACTAMENTE LAS TERMINACIONES EN EL MISMO PLANO"
5. "T

PRECAUCION: SI ESTA HOJA NO MIDE 0.914m x 0.610m, ENTONCES ES UNA REDUCCION.

SANITARIOS Y DUCHAS

GENERAL

1. LOS SERVICIOS SANITARIOS Y LAS DUCHAS DEBEN ESTAR UBICADAS EN UN LUGAR ACCESIBLE. EN CASO DE QUE LOS SERVICIOS SANITARIOS SE ENCUENTREN EN UN NIVEL QUE NO REQUIERA DICHAS CONDICIONES, POR LO MENOS UN TIPO DE CADA ACCESORIO O ELEMENTO DENTRO DE LOS BAÑOS DEBE ESTAR LO MAS CERCA DE LA ENTRADA AL MISMO Y TENER LIBRE ACCESO.
EXCEPCIONES:
PARA SERVICIOS SANITARIOS O DUCHAS A LOS CUALES SOLO SE TIENE ACCESO POR UN DESPACHO U OFICINA PRIVADA Y QUE SOLO SERÁN USADOS POR UNA PERSONA CUALQUIERA DE LAS SIGUIENTES ALTERNATIVAS SON PERMITIDAS:
A. EL ABATIMIENTO DE LAS PUERTAS SERÁ PERMITIDO HACIA EL INTERIOR DEL ESPACIO SI CUMPLE CON LOS REQUERIMIENTOS DEL CÓDIGO NACIONAL DE ACCESIBILIDAD.
B. NO APLICAN LAS ALTURAS ESTABLECIDAS PARA INODOROS EN EL CÓDIGO NACIONAL DE ACCESIBILIDAD.
C. NO ES REQUERIDO INSTALAR LAS BARRAS DE SUJECIÓN AL INTERIOR DEL SERVICIO SANITARIO.
D. LOS REQUERIMIENTOS DE ALTURAS Y ESPACIOS LIBRES PARA RODILLAS Y PIES NO APLICA PARA EL ÁREA DE LAVAMANOS.
E. EN EL CASO DE PRESENTARSE UN SERVICIO SANITARIO CON VARIOS ACCESOS Y CON VARIAS UNIDADES DE SANITARIOS Y DUCHAS ESTOS DEBEN ESTAR LO MAS CERCA POSIBLE A LAS ENTRADAS, MÁXIMO UN 5% DE ESTOS Y MÍNIMO UNO.
F. EN CADA SERVICIO SANITARIO SE DEBERÁ PROPORCIONAR UN ESPACIO PARA GIRAR SEGÓN EL CÓDIGO NACIONAL DE ACCESIBILIDAD.

ACCESORIOS PARA SERVICIOS SANITARIOS

1. ESPACIOS LIBRES EN PLANTA, ESPACIOS LIBRES PARA ACCESORIOS Y ESPACIOS PARA GIRAR SE PODRÁN TRASLAPAR
2. EL ABATIMIENTO DE LA PUERTA NO PODRÁ INTERPONERSE CON EL ESPACIO LIBRE EN PLANTA O EL ESPACIO LIBRE PARA ALGÓN ACCESORIO.
EXCEPCIONES:
A. SOLO SE PERMITIRÁ EL ABATIMIENTO SOBRE UN ESPACIO LIBRE EN PLANTA EN SERVICIOS SANITARIOS INDIVIDUALES QUE SEAN USADOS POR UN SOLO USUARIO CON ACCESO DESDE UNA OFICINA O ESPACIO PRIVADO, NO SE PERMITIRÁ EN SERVICIOS SANITARIOS DE USO COMÓN. SE PODRÁ INVERTIR EL ABATIMIENTO DE LA PUERTA SEGÓN EL CÓDIGO NACIONAL DE ACCESIBILIDAD.
B. EL ESPACIO LIBRE EN PLANTA PODRÁ SER CONTIGUO AL ÁREA DEL ABATIMIENTO DE LA PUERTA SI ES UN SERVICIO SANITARIO DE USO INDIVIDUAL.
3. EL INODORO DEBERÁ TENER UN PARED O DIVISIÓN EN LA PARTE TRASERA Y HACIA UN LADO, LA LÍNEA CENTRAL DEL INODORO DEBERÁ ESTAR A MÍNIMO 40cm (16") Y MÁXIMO 45cm (18") DEL PARED LATERAL O LA DIVISIÓN. LOS INODOROS LOCALIZADOS EN COMPARTIMENTOS ACCESIBLES.
4. SE DEBERÁ PROVEER ALREDEDOR DEL INODORO DE UN ESPACIO LIBRE MÍNIMO DE 1.52m (60") MEDIDO PERPENDICULARMENTE DEL PARED LATERAL, Y MÍNIMO 1.42m (52") MEDIDO PERPENDICULAR AL PARED TRASERO.
5. SOLO SE PERMITIRÁ QUE SE TRASLAPE EL ESPACIO LIBRE DEL INODORO CON LOS SIGUIENTES ARTÍCULOS: INODORO, BARRAS DE SUJECIÓN, DESPACHADORES DE PAPEL, RECEPTOR DE TOALLAS SANITARIAS, GANCHOS PARA SACOS, REPISAS, RUTAS DE ACCESO, ESPACIO LIBRE PARA OTROS ACCESORIOS Y ESPACIO GIRATORIO.
6. LA ALTURA DEL INODORO DEBERÁ SER MÍNIMO DE 43cm (17") Y MÁXIMO 48cm (19") SOBRE EL NIVEL DE PISO ACABADO MEDIDO DESDE EL PUNTO MAS ALTO DEL ASIENTO. LOS ASIENTOS NO DEBERÁN LEVANTARSE VERTICALMENTE.
EXCEPCION: INODORO EN UN SERVICIO SANITARIO UBICADO EN UNA OFICINA INDIVIDUAL CON ACCESO INDEPENDIENTE DESDE ESTA.
7. LOS FLUXOMETROS QUE SERÁN USADOS PARA INODOROS Y MINGITORIOS DEBERÁN SER MECÁNICOS O MANUALES, ESTOS DEBEN SEGUIR EL CÓDIGO NACIONAL DE ACCESIBILIDAD. LOS FLUXOMETROS DEBERÁN UBICARSE EN EL LADO ABIERTO DEL INODORO.
EXCEPCIÓN: EN COMPARTIMENTOS ACCESIBLES EN UBICACIONES DE ACUERDO AL CÓDIGO NACIONAL DE ACCESIBILIDAD SE PERMITIRÁN FLUXOMETROS UBICADOS A CUALQUIER LADO DEL INODORO.
8. LOS MINGITORIOS ACCESIBLES DEBERÁN TENER MAMPARAS MONTADAS SOBRE EL PARED CON UN BORDE MÁXIMO DE 43cm (17") DE ALTURA.
9. SE DEBERÁ DEJAR UN ESPACIO LIBRE EN PLANTA FRENTE A UN MINGITORIO ACCESIBLE DE MÍNIMO 0.76m x 1.20m (30"x 48") POSICIÓN PARA ACERCAMIENTO FRONTAL.
10. AL INSTALAR VARIOS LAVAMANOS AL MENOS EL 5% DE ELLOS DEBERÁ ESTAR EN UNA UBICACIÓN DE LIBRE ACCESO.
11. SE DEBERÁ DEJAR UN ESPACIO LIBRE EN PLANTA FRENTE A UN LAVAMANOS ACCESIBLE DE MÍNIMO 0.76m x 1.20m (30"x 48") POSICIÓN PARA ACERCAMIENTO FRONTAL, SE DEBERÁ INCLUIR UN ESPACIO LIBRE PARA RODILLAS Y PIERNAS SEGÓN EL CÓDIGO NACIONAL DE ACCESIBILIDAD Y EN CASO DE QUE NO ENTRE DENTRO DE LAS EXCEPCIONES ANTERIORMENTE PRESENTADAS.
EXCEPCIONES:
A. LOS REQUERIMIENTOS DE ESPACIOS EXTRA PARA RODILLAS Y PIES NO APLICAN CUANDO HAY MAS DE UN LAVAMANOS O UN SOBRE CON LAVAMANOS MÚLTIPLES.
12. EL NIVEL SUPERIOR DE LOS LAVAMANOS Y FREGADEROS DEBERÁ TENER MÁXIMO 0.86m DE ALTURA MEDIDO DESDE EL NIVEL DE PISO ACABADO HASTA EL PUNTO MAS ALTO DEL BORDE DE LA SUPERFICIE.
LOS GRIFOS DEBERÁN SER OPERABLES Y NO DEBEN REQUERIR ASIMIENTO, PELLIZCO O GIRO DE LA MUÑECA. LA FUERZA REQUERIDA PARA ACTIVAR LOS CONTROLES DEL GRIFO DEBERÁ SER MENOR DE 5lb. GRIFOS MANUALES CON MEDIDOR DEBERÁN PERMANECER ABIERTOS POR UN MÍNIMO DE 10 seg.
13. CUANDO SE REQUIERA AUMENTAR EL RANGO DE ALCANCE DE LOS LAVAMANOS, LOS GRIFOS Y LOS DESPACHADORES DE JABÓN DEBERÁN TENER UN ALCANCE DE MÁXIMO 28cm (11") O, SI SON AUTOMÁTICOS, DEBERÁN SER ACTIVADOS CON UN ALCANCE DE MÁXIMO 28cm (11"). EL FLUJO DE AGUA Y JABÓN DEBERÁ SER PROVEÍDO CON UN ALCANCE DE MÁXIMO 28cm (11").
14. EL ABASTECIMIENTO DE AGUA Y TUBERÍA DE DESAGÜE DEBAJO DE LAVAMANOS Y FREGADORES DEBERÁN ESTAR AISLADOS O PROTEGIDO DE ALGUNA MANERA CONTRA EL CONTACTO. NO DEBERÁ HABER SUPERFICIES AFILADAS O ABRASIVAS POR DEBAJO DE LOS LAVAMANOS O FREGADORES.
15. 15. LAS PARTES OPERABLES DE LOS DESPACHADORES DE PAPEL SANITARIO Y SECADORES DE MANOS DEBERÁN CUMPLIR CON LOS REQUERIMIENTOS SEGÓN LA TABLA CORRESPONDIENTE EN EL CÓDIGO NACIONAL DE ACCESIBILIDAD.

SERVICIOS SANITARIOS Y DUCHAS (cont.)

16. LOS DESPACHADORES DE PAPEL SANITARIO DEBERÁN CUMPLIR CON LOS REQUERIMIENTOS DEL CÓDIGO NACIONAL DE ACCESIBILIDAD Y DEBERÁN ESTAR A MÍNIMO 17cm (7") y MÁXIMO 23cm (9") FRENTE AL INODORO MEDIDO A LA LÍNEA DE CENTRO DEL DESPACHADOR. LA ABERTURA DEL DESPACHADOR DEBERÁ ESTAR A MÍNIMO 38cm (15") Y MÁXIMO 1.21m (48") SOBRE EL NIVEL DEL PISO ACABADO, Y NO DEBERÁ ESTAR DETRÁS DE LAS BARRAS DE SUJECIÓN. LOS DESPACHADORES NO DEBERÁN TENER CONTROL DE ENTREGA O NO PERMITIR EL FLUJO CONTINUO DE PAPEL.

17. LOS ESPEJOS LOCALIZADOS SOBRE LAVAMANOS, SINKS O CUBIERTAS DEBERÁN ESTAR MONTADOS SOBRE EL BORDE INFERIOR DE LA SUPERFICIE REFLEJADA A MÁXIMO 1m (40") DEL PISO. LOS ESPEJOS NO LOCALIZADOS SOBRE LAVAMANOS, FREGADORES O CUBIERTAS DEBERÁN ESTAR MONTADOS CON EL BORDE INFERIOR DE LA SUPERFICIE REFLEJADA A MÁXIMO 89cm (35") DEL PISO.

18. SI SE PROVEEN GANCHOS PARA ABRIGOS Y REPISAS PARA DOBLAR EN LOS SERVICIOS SANITARIOS, COMPARTIMIENTOS, VESTIDORES O CUARTOS DE CASILLEROS, AL MENOS UNO DE CADA TIPO DEBERÁ SER ACCESIBLE.

19. LOS GANCHOS PARA ABRIGOS PROVEÍDOS EN UN COMPARTIMIENTO SANITARIO DEBERÁ ESTAR A MÁXIMO 1.21m (48") DEL PISO. LAS REPISAS DEBERÁN ESTAR A MÍNIMO 1m (40") Y MÁXIMO 1.21m (48") DEL PISO.

BARRAS DE SUJECIÓN

1. LAS BARRAS DE SUJECIÓN DEBERÁN SER PROVEÍDAS EN EL PARED TRASERO Y EN EL LATERAL DEL INODORO Y DEBERÁN CUMPLIR CON EL CÓDIGO NACIONAL DE ACCESIBILIDAD.

2. LAS BARRAS DE SUJECIÓN LATERALES FIJAS DEBERÁN SER DE MÍNIMO 1.06m (42") DE LONGITUD, LOCALIZADOS A MÁXIMO 30cm (12") DEL PARED TRASERO Y EXTENDERSE MÍNIMO 1.37m (54") DEL PARED TRASERO. ADEMÁS, DEBERÁ MONTARSE UNA BARRA VERTICAL DE MÍNIMO 45cm (18") DE LONGITUD CON LA BASE DE LA BARRA LOCALIZADA ENTRE 0.99m Y 1.04m (39" Y 41") SOBRE EL NIVEL DEL PISO, Y CON LA LÍNEA DE CENTRO DE LA BARRA LOCALIZADA ENTRE 0.99m Y 1.04m (39" Y 41") DEL PARED TRASERO.

3. LA BARRA DE SUJECIÓN DEL PARED TRASERO DEBERÁ SER DE MÍNIMO 91cm (36") DE LONGITUD, Y EXTENDERSE DE LA LÍNEA DE CENTRO DEL INODORO MÍNIMO 30cm (12") HACIA EL LADO MAS CERCANO AL PARED, Y MÍNIMO 61cm (24") EN EL LADO DE TRANSFERENCIA.

EXCEPCIONES:
A. LA BARRA DE SUJECIÓN TRASERA PODRÁ SER DE MÍNIMO 61cm (24") DE LONGITUD, CENTRADA EN EL INODORO, DONDE EL ESPACIO DEL PARED NO PERMITA UNA BARRA DE MÍNIMO 91cm (36") DE LONGITUD DADA LA LOCALIZACIÓN DE UN ACCESORIO ARREMETIDA EN LA PARED ADYACENTE AL INODORO.
B. SI UNA AUTORIDAD ADMINISTRATIVA REQUIERE QUE LOS CONTROLES DEL FLUXÓMETRO PARA LAS VÁLVULAS ESTÉN LOCALIZADOS EN UNA POSICIÓN QUE ESTE EN CONFLICTO CON LA POSICIÓN DE LA BARRA DE SUJECIÓN TRASERA, ESA BARRA PODRÁ SER DIVIDIDA O MOVIDA HACIA EL LADO ABIERTO DEL ÁREA DEL INODORO.

4. SI SE INSTALAN BARRAS DE SUJECIÓN GIRATORIAS, SE DEBERÁ PROVEER UN ESPACIO LIBRE DE MÍNIMO 45cm (18") DE LA LÍNEA DE CENTRO DEL INODORO HACIA EL PARED LATERAL O CUALQUIER OBSTRUCCIÓN. SE DEBERÁ INSTALAR UNA BARRA DE SUJECIÓN GIRATORIA CON LA LÍNEA DE CENTRO DE LA BARRA 40cm (15-3/4") DE LA LÍNEA DE CENTRO DEL INODORO. LAS BARRAS DE SUJECIÓN GIRATORIAS DEBERÁN SER DE MÍNIMO 71cm (28") DE LONGITUD, MEDIDAS DEL PARED AL EXTREMO DE LA PORCIÓN HORIZONTAL DE LA BARRA DE SUJECIÓN.

5. LAS BARRAS DE SUJECIÓN CON UNA SECCIÓN CIRCULAR CRUZADA DEBERÁN TENER UN DIÁMETRO EXTERIOR DE MÍNIMO 3cm (1-1/4") Y MÁXIMO 5.1cm (2").

6. LAS BARRAS DE SUJECIÓN CON UNA SECCIÓN NO-CIRCULAR CRUZADA DEBERÁN TENER UNA DIMENSIÓN DE MÁXIMO 5.1cm (2"), Y UNA DIMENSIÓN PERIMETRAL DE MÍNIMO 10cm (4") Y MÁXIMO 12cm (4.8").

7. EL ESPACIO ENTRE EL PARED Y LA BARRA DE SUJECIÓN DEBERÁ SER DE 3.8cm (1-1/2"). EL ESPACIO ENTRE LA BARRA DE SUJECIÓN Y LA PROYECCIÓN DE LOS OBJETOS DEBAJO Y LOS EXTREMOS DE LA BARRA DE SUJECIÓN DEBERÁ SER DE MÍNIMO 3.8cm (1-1/2"). EL ESPACIO ENTRE LA BARRA DE SUJECIÓN Y LA PROYECCIÓN DE LOS OBJETOS ENCIMA DEBERÁ SER DE MÍNIMO 30cm (12").

EXCEPCIONES:
A. EL ESPACIO ENTRE LA BARRA DE SUJECIÓN Y LOS CONTROLES DE LA DUCHA Y OTRAS BARRAS DE SUJECIÓN SOBRE LA BARRA DE SUJECIÓN PODRÁ SER DE MÍNIMO 3.8cm (1-1/2").
B. LAS BARRAS DE SUJECIÓN GIRATORIAS PODRÁN NO CUMPLIR CON LOS REQUERIMIENTOS.

8. LAS BARRAS DE SUJECIÓN PODRÁN SER INSTALADAS DE MANERA HORIZONTAL, A MÍNIMO 83cm (33") Y MÁXIMO 91cm (36") SOBRE EL NIVEL DEL PISO MEDIDO AL EXTREMO SUPERIOR DE LA SUPERFICIE DE AGARRE.

9. LAS BARRAS DE SUJECIÓN Y CUALQUIER PARED O SUPERFICIE ADYACENTE A LAS BARRAS DEBERÁN ESTAR LIBRES DE ELEMENTOS AFILADOS O ABRASIVOS. LAS ORILLAS DEBERÁN ESTAR REDONDEADAS.

10. LAS BARRAS DE SUJECIÓN NO DEBERÁN GIRAR DENTRO DE SUS AJUSTES.

11. LAS BARRAS DE SUJECIÓN DEBERÁN ESTAR INSTALADAS DE TAL MANERA QUE OFREZCA UNA SUPERFICIE DE AGARRE EN SITIOS ESPECIFICADOS POR EL CÓDIGO NACIONAL DE ACCESIBILIDAD Y QUE NO OBSTRUYAN EL ESPACIO LIBRE EN PLANTA.

12. LOS ESTRESES PERMISIBLES NO DEBERÁN SER EXCEDIDOS POR MATERIALES USADOS DONDE UNA FUERZA VERTICAL U HORIZONTAL DE 250lb SEA APLICADA EN CUALQUIER PUNTO DE LA BARRA DE SUJECIÓN, DISPOSITIVO DE MONTAJE O ESTRUCTURA DE SOPORTE.

SERVICIOS SANITARIOS SENCILLOS

1. LOS SERVICIOS SANITARIOS UNISEX DEBERÁN INCLUIR SOLO UN INODORO Y SOLO UN LAVAMANOS.
EXCEPCIÓN: UN URINARIO SERÁ PERMITIDO EN ADICIÓN A UN INODORO EN UN SERVICIO SANITARIO UNISEX.

2. LOS SERVICIOS SANITARIOS UNISEX DEBERÁN ESTAR LOCALIZADOS EN UNA RUTA ACCESIBLE. LOS SERVICIOS SANITARIOS UNISEX DEBERÁN ESTAR LOCALIZADOS A NO MÁS DE UN NIVEL SOBRE O DEBAJO DE SERVICIOS SANITARIOS PARA HOMBRES Y MUJERES. LA RUTA ACCESIBLE DE CUALQUIER SERVICIO SANITARIO PARA HOMBRES Y MUJERES A UNO UNISEX NO DEBERÁ EXCEDER 152.4m (500').

3. DONDE EL ABATIMIENTO DE UNA PUERTA SEA AL INTERIOR DE UN SERVICIO SANITARIO UNISEX, SE DEBERÁ PROVEER UN ESPACIO LIBE EN PLANTA DE NO MENOS DE 0.76m POR 1.21m (30" POR 48"), POR DENTRO DE LA HABITACIÓN, CONTIGÜO AL ÁREA DEL ABATIMIENTO DE LA PUERTA.

4. LAS PUERTAS DE LOS SERVICIOS SANITARIOS UNISEX DEBERÁN SER ASEGURABLES POR DENTRO DE LA HABITACIÓN.

5. EN EDIFICIOS MERCANTILES Y DE ENSAMBLAJE, SE DEBERÁ PROVEER UN SERVICIO SANITARIO UNISEX DONDE UN AGREGADO DE 6 O MAS INODOROS FEMENINOS Y MASCULINOS SEAN REQUERIDOS. EN EDIFICIOS DE USO MIXTO, SOLO ESOS INODOROS REQUERIDOS EN EDIFICIOS MERCANTILES Y DE ENSAMBLAJE SERAN USADOS PARA DETERMINAR LOS REQUERIMIENTOS DE LOS SERVICIOS SANITARIOS UNISEX.

SERVICIOS SANITARIOS Y DUCHAS (cont.)

SERVICIOS SANITARIO MÚLTIPLES Y DUCHAS

1. EN UN SERVICIO SANITARIO DONDE EXISTAN VARIOS INODOROS Y DUCHAS Y ESTOS SE ENCUENTREN EN DIFERENTES COMPARTIMENTOS.

2. EN SERVICIOS SANITARIOS DONE EXISTAN COMPARTIMENTOS DE INODOROS O DUCHAS INDEPENDIENTES, DEBERÁ EXISTIR POR LO MENOS UNO DE ESTOS CON ACCESO PARA SILLA DE RUEDAS. DONDE LA SUMA TOTAL DE COMPARTIMENTOS DE INODOROS Y URINARIOS PROVEÍDOS ES DE SEIS O MÁS, SE DEBERÁ PROVEER AL MENOS UN COMPARTIMENTO ACCESIBLE AMBULATORIO ADEMÁS DEL ACCESIBLE PARA SILLAS DE RUEDAS QUE CUMPLA CON LOS CÓDIGOS NACIONALES DE ACCESIBILIDAD.

3. EL ÁREA MÍNIMA PARA LOS COMPARTIMENTOS CON ACCESO PARA SILLA DE RUEDAS DEBERÁ SER DE 1.52m (60") MEDIDO PERPENDICULARMENTE DEL PARED LATERAL, Y 1.42m (56") DE PROFUNDIDAD PARA INODOROS MONTADOS SOBRE EL PARED. EN EL CASO DE INODOROS MONTADOS EN EL PISO SERÁN MEDIDOS PERPENDICULARMENTE DEL PARED TRASERO Y TENDRÁ UNA DIMENSIÓN MÍNIMA DE 1.50m (59") DE PROFUNDIDAD.

4. LAS PUERTAS DE LOS COMPARTIMENTOS, INCLUYENDO LOS ACCESORIOS, DEBERÁN CUMPLIR CON EL CÓDIGO NACIONAL DE ACCESIBILIDAD, EXCEPTO SI EL ALCANCE ES HACIA EL EXTREMO CERROJO DE LA PUERTA, EL ESPACIO LIBRE ENTRE LA PUERTA Y CUALQUIER OBSTRUCCIÓN DEBERÁ SER DE MÍNIMO 1.06m (42"). LAS PUERTAS DEBERÁN ESTAR LOCALIZADOS EN LA MAMPARA FRONTAL MAS ALEJADA DEL INODORO. LA ABERTURA LOCALIZADA EN ESTA DEBERÁ ESTAR A MÁXIMO 10cm (4") DEL PARED LATERAL O DE LA MAMPARA MÁS ALEJADA DEL INODORO. SI ESTA LOCALIZADA EN EL PARED O MAMPARA LATERAL, LA ABERTURA DE LA PUERTA DEBERÁ ESTAR A MÁXIMO 10cm (4") DEL PARED DE LA MAMPARA FRONTAL. LA PUERTA DEBERÁ CERRARSE SOLA. SE DEBERÁ INSTALAR UNA MANIJA QUE CUMPLA CON LOS REQUERIMIENTOS DEL CÓDIGO NACIONAL DE ACCESIBILIDAD EN AMBOS LADOS DE LA PUERTA CERCA AL CERROJO DE LA PUERTA. EL ABATIMIENTO DE LAS PUERTAS DEL COMPARTIMENTOS NO DEBERÁ INTERFERIR CON EL ÁREA MÍNIMA REQUERIDA EN EL MISMO.

5. LOS COMPARTIMENTOS CON ACCESO PARA SILLA DE RUEDAS DEBERÁN ESTAR CONFIGURADOS PARA UN ALCANCE DIESTRO O ZURDO.

6. LA MAMPARA FRONTAL Y AL MENOS UNA MAMPARA LATERAL DEBERÁ PROVEER UNA HOLGURA PARA PIES MÍNIMA DE 23cm (9") SOBRE EL NIVEL DEL PISO Y EXTENDERSE 15cm (6") MAS ALLÁ DE LA CARA DE LA MAMPARA.

EXCEPCIONES:
A. LA HOLGURA PARA PIES EN LA MAMPARA FRONTAL NO SERÁ REQUERIDA EN UN COMPARTIMIENTO MAYOR A 1.57m (62") DE PROFUNDIDAD EN UN INODORO MONTADO EN EL PARED, O MAYOR A 1.65m (65") DE PROFUNDIDAD EN UN INODORO MONTADO EN EL PISO.
B. LA HOLGURA PARA PIES EN UNA MAMPARA LATERAL NO SERÁ REQUERIDA EN UN COMPARTIMIENTO MAYOR A 1.67m (66") DE ANCHO.
EL ÁREA MÍNIMA DE UN COMPARTIMIENTO DE ACCESIBILIDAD AMBULATORIA DEBERÁ SER DE MÍNIMO 1.52m (60") DE PROFUNDIDAD Y 0.91m (36") DE ANCHO.

DUCHAS Y CASILLEROS

1. LAS DUCHAS UNISEX DEBERÁN INCLUIR SÓLO UNA REGADERA O TINA ASÍ COMO UN INODORO Y UN LAVAMANOS. SI SE PROPORCIONAN FACILIDADES DE ALMACENAJE EN LOS SERVICIOS SANITARIOS DE HOMBRES Y MUJERES DEBERÁN HABER TAMBIÉN DE ESTAS FACILIDADES

2. LAS DUCHAS UNISEX SE UBICARÁN SOBRE UNA RUTA ACCESIBLE.

3. CUANDO EL ABATIMIENTO DE LA PUERTA SEA HACIA EL INTERIOR DE LA DUCHA UNISEX, SE DEBERÁ PROPORCIONAR UN CLARO EN EL PISO DE NO MENOS DE 0.75m POR 1.21m (30") POR 48"), DENTRO DEL CUARTO, MAS ALLÁ DEL ÁREA DE ABATIMIENTO.

4. LAS PUERTAS DE LAS DUCHAS UNISEX DEBERÁN TENER UN DISPOSITIVO QUE SEA ASEGURABLE DESDE EL INTERIOR.

5. EN FACILIDADES RECREACIONALES DONDE EXISTAN DUCHAS PARA AMBOS SEXOS, SE DEBERÁ PROPORCIONAR UNA DUCHA UNISEX ACCESIBLE.
EXCEPCIÓN: CUANDO CADA SERVICIO SANITARIO PARA AMBOS SEXOS TENGA SOLO UNA DUCHA, NO SE REQUERIRÁ DE UNA DUCHA UNISEX.

6. LOS COMPARTIMIENTOS DE DUCHAS ACCESIBLES POR TRANSFERENCIA DEBERÁN TENER UNA DIMENSIÓN INTERIOR DE 91cm DE ANCHO x 91cm (36" x 36") DE PROFUNDIDAD, MEDIDO DEL PUNTO CENTRAL DE LOS LADOS OPUESTOS. SE DEBERÁ PROVEER UN VANO DE ACCESO DE MÍNIMO 91cm (36"). SE DEBERÁ PROVEER UN CLARO ADYACENTE A LA CARA ABIERTA DEL COMPARTIMIENTO DE MÍNIMO 1.21m (48") DE DISTANCIA, MEDIDO PERPENDICULAR AL PARED DE CONTROL, Y 91cm (36") MÍNIMO DE PROFUNDIDAD.

7. LOS COMPARTIMIENTOS DE DUCHAS ACCESIBLES SOBRE RUEDAS DEBERÁN TENER UN CLARO INTERIOR DE MÍNIMO 1.52m (60") DE ANCHO Y MÍNIMO 0.76m (30") DE PROFUNDIDAD, MEDIDO DEL PUNTO CENTRAL DE LOS LADOS OPUESTOS. SE DEBERÁ PROVEER UN VANO DE ACCESO DE MÍNIMO 1.52m (60"). SE DEBERÁ PROVEER UN CLARO DE MÍNIMO 1.52m (60") DE DISTANCIA ADYACENTE AL VANO DE ACCESO DE 1.52m (60"), Y MÍNIMO 0.76m (30") DE PROFUNDIDAD. SE DEBERÁ PROVEER UN LAVAMANOS QUE CUMPLA CON LA SECCIÓN 606 AL FINAL DEL CLARO OPUESTO DEL LADO DEL COMPARTIMIENTO DONDE ESTÁN LOS CONTROLES DE LA DUCHA. SI LOS CONTROLES ESTÁN LOCALIZADOS EN EL PARED TRASERO Y NO HAY ASIENTO, EL LAVAMANOS PODRÁ SER INSTALADO EN CUALQUIER EXTREMO DEL CLARO.

8. LOS COMPARTIMIENTOS DE DUCHAS ALTERNAS ACCESIBLES SOBRE RUEDAS DEBERÁN TENER UN CLARO INTERIOR DE MÍNIMO 1.52m (60") DE ANCHO, Y MÍNIMO 91cm (36") DE PROFUNDIDAD, MEDIDO DEL PUNTO CENTRAL DE LOS LADOS OPUESTOS. SE DEBERÁ PROVEER UN VANO DE ACCESO DE MÍNIMO 91cm (36") AL FINAL DE LA DISTANCIA DE 1.52m (60"). SE DEBERÁ PROVEER UN ASIENTO EN EL PARED DE MÍNIMO 61cm (24") Y MÁXIMO 91cm (36") DE LARGO EN EL LADO DEL ACCESO DEL COMPARTIMIENTO.

9. EN EL CASO QUE SEAN UTILIZADAS BARRAS MÚLTIPLES, SE REQUERIRÁN BARRAS HORIZONTALES DISPUESTAS A LA MISMA ALTURA SOBRE EL NIVEL DE PISO ACABADO.

10. LAS BARRAS PARA LAS DUCHAS ACCESIBLES POR TRANSFERENCIA DEBERÁN SER INSTALADAS DE LA SIGUIENTE MANERA:

A. LAS BARRAS HORIZONTALES DEBERÁN SER INSTALADAS EN EL PARED DE CONTROL Y EN EL PARED TRASERO A UN PUNTO 46cm (18") DEL PARED DE CONTROL.

B. SE DEBERÁ PROVEER UNA BARRA VERTICAL DE MÍNIMO 46cm (18") DE LARGO EN EL PARED DE CONTROL CON MÍNIMO 8cm (3") Y MÁXIMO 15.2cm (6") SOBRE LA BARRA HORIZONTAL, Y MÁXIMO 10cm (4") AL INTERIOR DEL EJE FRONTAL DE LA REGADERA.
C. SE PERMITIRÁ QUE LAS BARRAS SUPERIORES ESTÉN SEPARADAS UNA SOLA PIEZA O UNA COMBINACIÓN DE AMBAS.

11. EN DUCHAS ESTÁNDARES ACCESIBLES SOBRE RUEDAS, LAS BARRAS DEBERÁN SER INSTALADAS EN TRES PAREDS DE LA REGADERA SIN ASIENTOS. EN EL CASO DE QUE LA DUCHA POSEA UN ASIENTO CON DIMENSIONES PROPICIAS PARA USO DE SILLA DE RUEDAS, LAS BARRAS SERÁN INSTALADAS EN EL PARED TRASERO Y EN EL PARED OPUESTO AL ASIENTO Y NO ESTARÁN
INSTALADAS SOBRE EL ASIENTO, DEBERÁN ESTAR A MÁXIMO 15.2cm (6") DEL PARED ADYACENTE.

12. EN DUCHAS ALTERNAS ACCESIBLES SOBRE RUEDAS, LAS BARRAS DEBERÁN SER INSTALADAS EN EL PARED TRASERO Y AL FINAL DEL PARED ADYACENTE DEL ASIENTO. LAS BARRAS NO SE INSTALARAN SOBRE EL ASIENTO. LAS BARRAS DEBERÁN ESTAR A MÁXIMO 15.2cm (6") DEL PARED ADYACENTE.

13. SE DEBERÁ INSTALAR UN ASIENTO PLEGABLE O NO PLEGABLE EN EL COMPARTIMIENTO DE LA DUCHA ACCESIBLE POR TRANSFERENCIA ASÍ COMO EN EL COMPARTIMENTOS ALTERNO ACCESIBLE SOBRE RUEDAS. EN LAS DUCHAS ESTÁNDAR O ALTERNA ACCESIBLE SOBRE RUEDAS DONDE UN ASIENTO SEA INSTALADO, SI SE EXTIENDE SOBRE EL CLARO MÍNIMO INTERIOR REQUERIDO, EL ASIENTO DEBERÁ SER PLEGABLE.

SERVICIOS SANITARIOS Y DUCHAS (cont.)

14. DONDE UN ASIENTO SEA PROVEÍDO EN UN COMPARTIMIENTO DE DUCHA ESTÁNDAR ACCESIBLE SOBRE RUEDAS, DEBERÁ SER PLEGABLE Y DEBERÁ ESTAR EN EL PARED ADYACENTE A LOS CONTROLES. LA ALTURA DEL ASIENTO DEBERÁ SER DE MÍNIMO 43cm (17")Y MÁXIMO 48cm (19") SOBRE EL PISO, MEDIDO DESDE LA PARTE SUPERIOR DEL ASIENTO. EN DUCHAS ALTERNAS ACCESIBLES POR TRANSFERENCIA Y SOBRE RUEDAS, EL ASIENTO DEBERÁ EXTENDERSE SOBRE EL PARED DEL ASIENTO A UN PUNTO A 8cm (3") DEL ACCESO DEL COMPARTIMIENTO. EN LAS DUCHAS ESTÁNDARES ACCESIBLES SOBRE RUEDAS, EL ASIENTO DEBERÁ EXTENDERSE DEL PARED DE CONTROL A UN PUNTO 0.08m DEL ACCESO DEL COMPARTIMIENTO.

15. EL BORDE TRASERO DEL ASIENTO RECTANGULAR DEBERÁ SER DE MÁXIMO 6.35cm (2 1/2") Y EL BORDE DELANTERO DEBERÁ SER DE MÍNIMO 38cm (15") Y MÁXIMO 40cm (16") DEL PARED DE ASIENTO. EL BORDE LATERAL DEL ASIENTO DEBERÁ SER DE MÁXIMO 3.8cm DEL PARED TRASERO DE UNA DUCHA ACCESIBLE POR TRANSFERENCIA Y MÁXIMO 3.8cm (1 1/2") DEL PARED DE CONTROL DE UNA DUCHA ACCESIBLE SOBRE RUEDAS.

16. EL BORDE TRASERO DE UN ASIENTO EN FORMA DE "L" DEBERÁ SER DE MÁXIMO 6.35cm (2 1/2") Y EL EJE DELANTERO DEBERÁ SER DE MÍNIMO 38cm (15") Y MÁXIMO 43cm (17") DEL PARED DE ASIENTO. EL BORDE TRASERO DE LA PORCIÓN "L" DEL ASIENTO DEBERÁ SER DE MÁXIMO 6cm DEL PARED Y EL BORDE DELANTERO DEBERÁ SER DE MÍNIMO 35cm Y MÁXIMO 38cm DEL PARED. EL EXTREMO DE LA "L" DEBERÁ SER DE MÍNIMO 55cm Y MÁXIMO 58cm DEL PARED DE ASIENTO.

17. LOS ESTRESES PERMISIBLES NO DEBERÁN EXCEDERSE EN MATERIALES USADOS DONDE UNA FUERZA HORIZONTAL O VERTICAL DE 250lb SEA APLICADA EN CUALQUIER PUNTO DEL ASIENTO, DISPOSITIVO DE MONTAJE O ESTRUCTURA DE SOPORTE.

18. EN DUCHAS ACCESIBLES POR TRANSFERENCIA, LOS CONTROLES Y LA REGADERA MANUAL DEBERÁN LOCALIZARSE EN EL PARED DE CONTROLES OPUESTO AL ASIENTO, MÍNIMO 96cm (38") Y MÁXIMO 1.21m (48") SOBRE EL PISO DE LA REGADERA, A 38cm (15"), ALA DERECHA O IZQUIERDA, DEL PUNTO MEDIO DEL ASIENTO.

19. EN LAS DUCHAS ESTÁNDARES ACCESIBLES SOBRE RUEDAS, LOS CONTROLES Y LA REGADERA MANUAL DEBERÁN ESTAR LOCALIZADOS A MÍNIMO 96cm (38") Y MÁXIMO 1.21m (48") SOBRE EL PISO DE LA DUCHA. EN LAS DUCHAS ESTÁNDARES ACCESIBLES SOBRE SILLA DE RUEDAS CON ASIENTOS, LOS CONTROLES Y LA REGADERA MANUAL DEBERÁN LOCALIZARSE EN EL PARED TRASERO, A NO MÁS DE MÁXIMO 68cm (27") DEL PARED FINAL DETRÁS DEL ASIENTO.

20. EN DUCHAS ALTERNAS ACCESIBLES SOBRE RUEDAS, LOS CONTROLES Y LA REGADERA MANUAL DEBERÁN LOCALIZARSE A MÍNIMO 96cm (38") Y MÁXIMO 1.21m (48") SOBRE EL PISO DE LA REGADERA. EN DUCHAS ALTERNAS ACCESIBLES SOBRE RUEDAS CON CONTROLES Y REGADERA MANUAL LOCALIZADO AL FINAL DEL PARED ADYACENTE AL ASIENTO, LOS CONTROLES Y LA REGADERA MANUAL DEBERÁN ESTAR A MÁXIMO 68cm (27") DEL PARED ASIENTO. EN LAS DUCHAS ALTERNAS ACCESIBLES SOBRE RUEDAS CON CONTROLES Y REGADERA MANUAL LOCALIZADOS EN EL PARED TRASERO OPU

PRECAUCION: SI ESTA HOJA NO MIDE 0.914m x 0.610m. ENTONCES ES UNA REDUCCION.

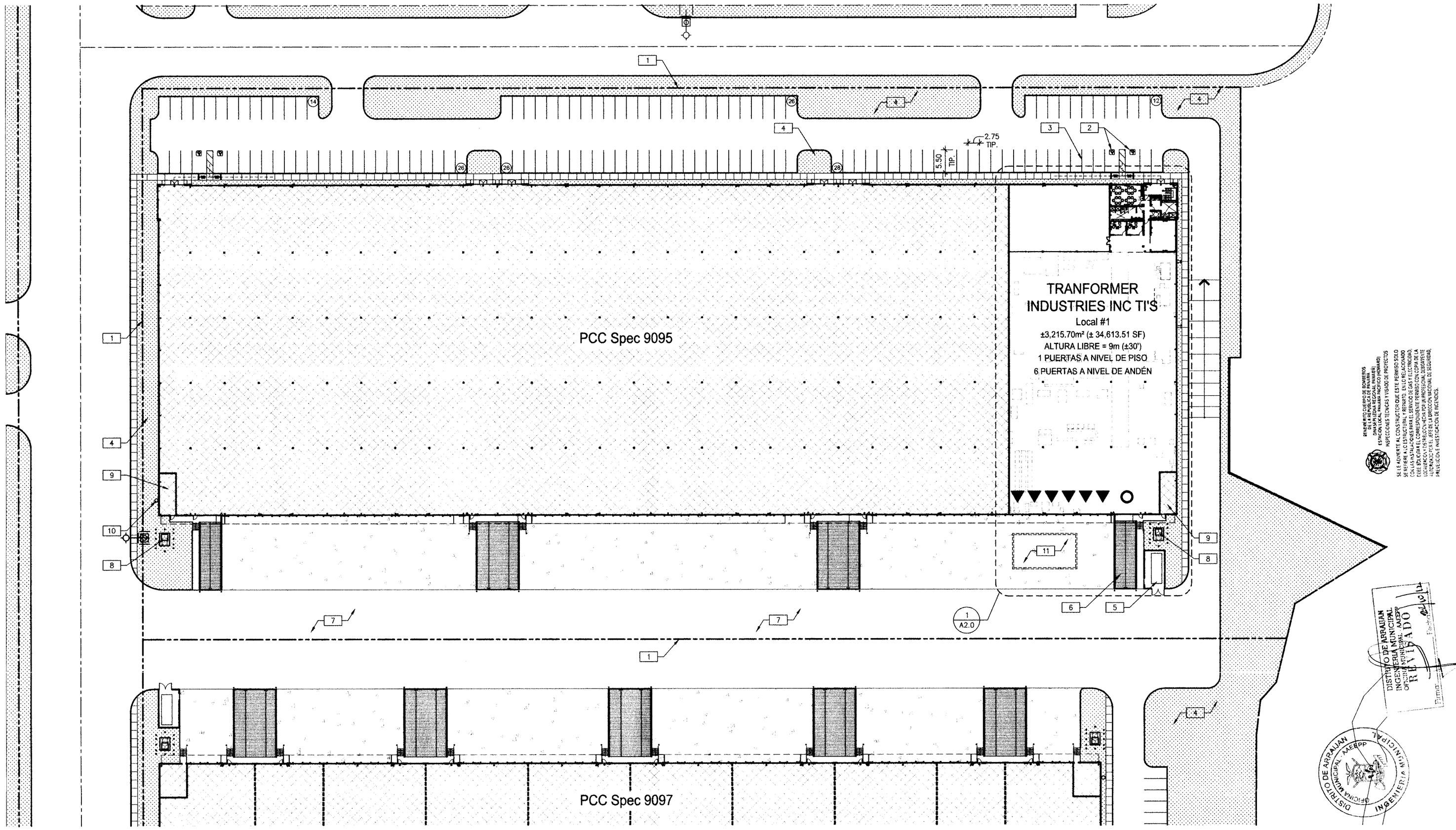

PLANTA DE SITIO GENERAL

ESCALA: 1:500

N

DATOS DEL PROYECTO:

ESTAC. PROVEIDOS: 24 CAJONES

SIMBOLOGÍA

- NO ES PARTE DEL CONTRATO
- CAJONES REQUERIDOS
- ÁREA DE JARDÍN

SIMBOLOGÍA DEL SITIO

- ○ PUERTA PARA CAMIÓN A NIVEL DE PISO (Grade Level Truck Door)
- ◄ PUERTA PARA CAMIÓN A NIVEL DE ANDÉN (Dock High Truck Door)

NOTAS PARA SITIO

1. LIMITE DE PROPIEDAD.
2. ESTACIONAMIENTO EXISTENTE PARA DISCAPACITADOS CON LETRERO
3. FRANJAS PINTADAS EXISTENTES PARA ESTACIONAMIENTO DE ACUERDO A REGULACIÓN DE LA CIUDAD.
4. ÁREA DE JARDÍN EXISTENTE.
5. ÁREA EXISTENTE PARA CONTENEDORES DE BASURA (TINAQUERA)
6. RAMPA DE CONCRETO EXISTENTE.
7. PATIO DE MANIOBRAS EXISTENTE.
8. TRANSFORMADOR ELÉCTRICO EXISTENTE, VER PLANOS ELÉCTRICOS DE EDIFICIO PARA CUALQUIER INFORMACIÓN.
9. CUARTOS ELÉCTRICOS EXISTENTES. EL CONTRATISTA SE DEBERÁ CONECTAR AL MÁS PRÓXIMO AL ESPACIO INDICADO SIGUIENDO LA LÍNEA PERIMETRAL DE LAS FACHADAS (CARA INTERIOR DEL EDIFICIO).
10. ESCALERA MARINA EXISTENTE.
11. ÁREA PARA TANQUE SOTERRADO.

No. DE LA HOJA

A1.0

CONTIENE:

PLANTA DE SITIO GENERAL

FECHA	OBSERVACIONES
07-27-12	REVISIÓN LRP
08-01-12	1 COMENTARIOS DEL CLIENTE
08-24-12	2 COMENTARIOS DE INSPECCION
08-24-12	3 COMENTARIOS DE LA AGENCIA P.P.

No. DE TRABAJO: LTM12-6004-00

TODAS LAS DIMENSIONES SON EN METROS

BENEMERITO CUERPO DE BOMBEROS DE LA REPUBLICA DE PANAMA DIVISION LOCAL PANAMA PACIFICO (ACMP) ESTACION LOCAL PANAMA PACIFICO (ACMP) INSPECCIONES TECNICAS Y VISADO DE MOVILICOS

PLANO VISADO

Plano - 2031-12

BENEMERITO CUERPO DE BOMBEROS DE LA REPUBLICA DE PANAMA DIVISION LOCAL PANAMA PACIFICO (ACMP) ESTACION LOCAL PANAMA PACIFICO (ACMP) INSPECCIONES TECNICAS Y VISADO DE PROYECTOS

LOS SISTEMAS DE DETECCION DE HUMO Y DE CALOR, LAS ALARMAS DE INCENDIO Y LOS SISTEMAS DE ROCIADORES ESTAN INSTALADOS ANTES DE SOLICITAR EL CERTIFICADO DE OCUPACION.

FECHA

SI EL AUDITOR AL CONSTRUCTOR QUE ESTE PERMISO SOLO SE REFIERE A LO ESTRUCTURAL Y RETRAITO. EL DE LACADO CON LA VIGENCIA DE LA LICENCIA DE CONSTRUCCION (ACMP) ESTA VIGENTE EL CORRESPONDIENTE PERMISO CON CEPA DE LA LICUACION Y PETROLEO CON CEPA DE AUTORIDAD NACIONAL SUBROGANTE (ANSL) ANTES DE SOLICITAR EL CERTIFICADO DE OCUPACION, LA SUBROGANTE PRELICUA CE INVESTIGACION DE INCENDIOS.

SI EN LA APROBACION DE ESTE PLANO SE HA COMETIDO INVOLUNTARIAMENTE ALGUN ERROR U OMISION, ESTE DEBE SER CORREGIDO.

DISTRITO DE ARRAIJAN
INGENIERIA MUNICIPAL
OFICINA AMBIENTAL AAEPP
REVISADO
Firma:

MUNICIPIO DE ARRAIJAN
INGENIERIA MUNICIPAL
OFICINA AMBIENTAL AAEPP
APROBACION
Firma:

MARIA C. FRANCO CAMPOS
ARQUITECTA
LICENCIA NO. 1010-001-051
FIRMA
Ley 16 del 26 de Enero de 1959
Junta Técnica de Ingeniería y Arquitectura

ESTOS PLANOS Y SUS ESPECIFICACIONES SON DE LA PROPIEDAD Y TIENEN DERECHOS RESERVADOS DE WARE MALCOMB Y NO DEBERÁN SER UTILIZADOS PARA NINGUN OTRO TRABAJO SIN EL CONSENTIMIENTO DE WARE MALCOMB. COTAS RIGEN SOBRE ESCALAS Y DEBERÁN SER VERIFICADAS EN SITIO. CUALQUIER DISCREPANCIA EN EL PROYECTO DEBERÁ SER NOTIFICADA A WARE MALCOMB ANTES DE LA CONSTRUCCION

LOGO DE LONDON

London & Regional ••• PANAMA •••

PANAMA PACIFICO
PCC Spec 9095 - Local # 1 - TRANSFORMER INDUSTRIES INC. TIs

ARQ.: WARE MALCOMB
Firma del Ingeniero Municipal (funcionario del SIT)

ING.:
HENRY KARDONSKI
No. DE CEDULA: 8-225-2661
Representante Legal de London & Regional

LOGO DE LA AGENCIA

DIBUJANTE: F.T.M. / C.J.M.

FECHA (de elaboración del plano): AGOSTO DE 2012

Vo.Bo. de la Agencia

HOJA EN JUEGO: 4/59

Z:\WM\LTM\WM_Interiors\LTM12-6004-00_CAN\ET-at-9095\INT\6004_A10.dwg

PRECAUCION: SI ESTA HOJA NO MIDE 0.914m x 0.610m. ENTONCES ES UNA REDUCCION.

NOTAS DE INSTALACIONES CONTRA INCENDIOS

1. ES REQUERIDA UNA INSPECCIÓN FINAL POR EL DEPARTAMENTO DE BOMBEROS – AGENDAR 72 HORAS POR ADELANTADO.
2. LA DIRECCIÓN DEL PROYECTO DEBERÁ SER COLOCADA PARA TODAS LAS CONSTRUCCIONES NUEVAS O EXISTENTES EN UNA UBICACIÓN DONDE PUEDA SER VISTA COMPLETAMENTE Y LEGIBLE DESDE LA CALLE O AVENIDA FRENTE A LA PROPIEDAD POR LOS ESTÁNDARES LOCALES DEL DEPARTAMENTO DE BOMBEROS.
3. UNA RUTA DE ACCESO DE CUALQUIER TEMPERATURA DE FUEGO Y SIN OBSTÁCULOS DEBERÁ SER LOCALIZADA PREVIAMENTE A LA ENTREGA DE MATERIALES COMBUSTIBLES PARA LA CONSTRUCCIÓN EN EL SITIO.
4. EL SERVICIO DE AGUA DE PREVENCIÓN DE INCENDIOS DEBERÁ ESTAR EN SERVICIO PREVIAMENTE A LA ENTREGA DE MATERIALES COMBUSTIBLES EN EL SITIO.
5. LAS PUERTAS DE ACCESO DEBERÁN SER APROBADAS PREVIAMENTE A LA INSTALACIÓN Y DEBERÁN TENER RELACIÓN CON LAS AUTORIDADES DE BOMBEROS LOCALES.
6. EL SISTEMA(S) DE ASPERSORES CONTRA INCENDIOS DEBERÁ COINCIDIR CON LOS REGLAMENTOS ESTATALES Y LOCALES, Y SER PROVISTOS PARA PROTEGER TODO EL EDIFICIO, INCLUYENDO PROYECCIONES SOBRE 1.20m Y CABINA ROCIADORA.
7. LOS SISTEMAS DE ASPERSORES CONTRA INCENDIOS Y TODAS LAS VÁLVULAS DE CONTROL, INCLUYENDO LAS EXTERIORES, DEBERÁN SER SUPERVISADAS POR UNA ESTACIÓN CENTRO DE ALARMAS U.L. O POR LOS REGLAMENTOS DEL ESTADO Y LOCALES.
8. TODAS LAS VÁLVULAS QUE CONTROLEN EL SUMINISTRO DE AGUA PARA EL SISTEMA AUTOMÁTICO DE ASPERSORES Y LAS VÁLVULAS DE FLUJO DE AGUA DE TODOS LOS SISTEMAS DE ASPERSORES, DEBERÁN SER MONITOREADAS ELÉCTRICAMENTE DONDE EL NÚMERO DE ASPERSORES SEA DE 100 O MAYOR.
9. LA INSTALACIÓN DE UNA ALARMA CONTRA INCENDIOS DEBERÁ ESTAR DE ACUERDO A LOS REGLAMENTOS ESTATALES Y LOCALES.
10. DEBERÁ PROPORCIONARSE POR LO MENOS UN EXTINGUIDOR PARA INCENDIO CON UN RANGO MÍNIMO DE 2–A–10B:C EN UN RECORRIDO DE 23 METROS DE DISTANCIA MÁXIMA POR CADA 280 METROS CUADRADOS O UNA PORCIÓN DE ÉSTA EN CADA PISO.
11. EL ALMACENAJE, DISPENSACIÓN O USO DE CUALQUIER LIQUIDO FLAMABLE O COMBUSTIBLE, GASES COMPRIMIDOS Y FLAMABLES, Y OTROS MATERIALES PELIGROSOS, DEBERÁN CUMPLIR CON LOS REGLAMENTOS CONTRA INCENDIOS ESTATALES Y LOCALES. EL ALMACENAJE Y USO DE MATERIALES PELIGROSOS DEBERÁ ESTAR APROBADO POR EL DEPARTAMENTO DE BOMBEROS ANTES DE QUE SEAN ALMACENADOS O UTILIZADOS EN EL SITIO. SE REQUIERE EL ENVIO DE UN PLAN SEPARADO PREVIAMENTE AL ALMACENAJE Y USO DE MATERIALES PELIGROSOS.
12. LOS EDIFICIOS NO APROBADOS PARA ALMACENAJE DE ALTO APILAMIENTO (MATERIALES EMPACADOS EN PILAS ESTRECHAS O EN PALETAS, O EN BASTIDORES DONDE LA PARTE SUPERIOR DEL ALMACENAMIENDO EXCEDA 12 PIES DE ALTURA, Y 6 PIES PARA EL GRUPO "A", PLASTICOS Y ALGUNAS COMODIDADES DE ALTO RIESGO). LAS EXISTENCIAS DEBERAN SER APROBADAS POR LA AUTORIDAD DE BOMBEROS ANTES DE ALMACENAR LOS MATERIALES EN EL SITIO. ES REQUERIDO QUE SE ENVIE UN PLAN SEPARADO PARA ALMACENAJE DE ALTO APILAMIENTO DE ACUERDO A LOS CODIGOS DE BOMBEROS ESTALES Y LOCALES.
13. UN DICTAMEN DE USO DE SUELO PUEDE SER REQUERIDO POR UN INSPECTOR DE BOMBEROS.
14. INSTALACIONES ESPECIALES (DETECCIÓN DE INCENDIOS) A COTIZAR CON EQUIPMENT & TECHNICAL SOLUTIONS REF. ING. FRANKLIN CARRILLO.

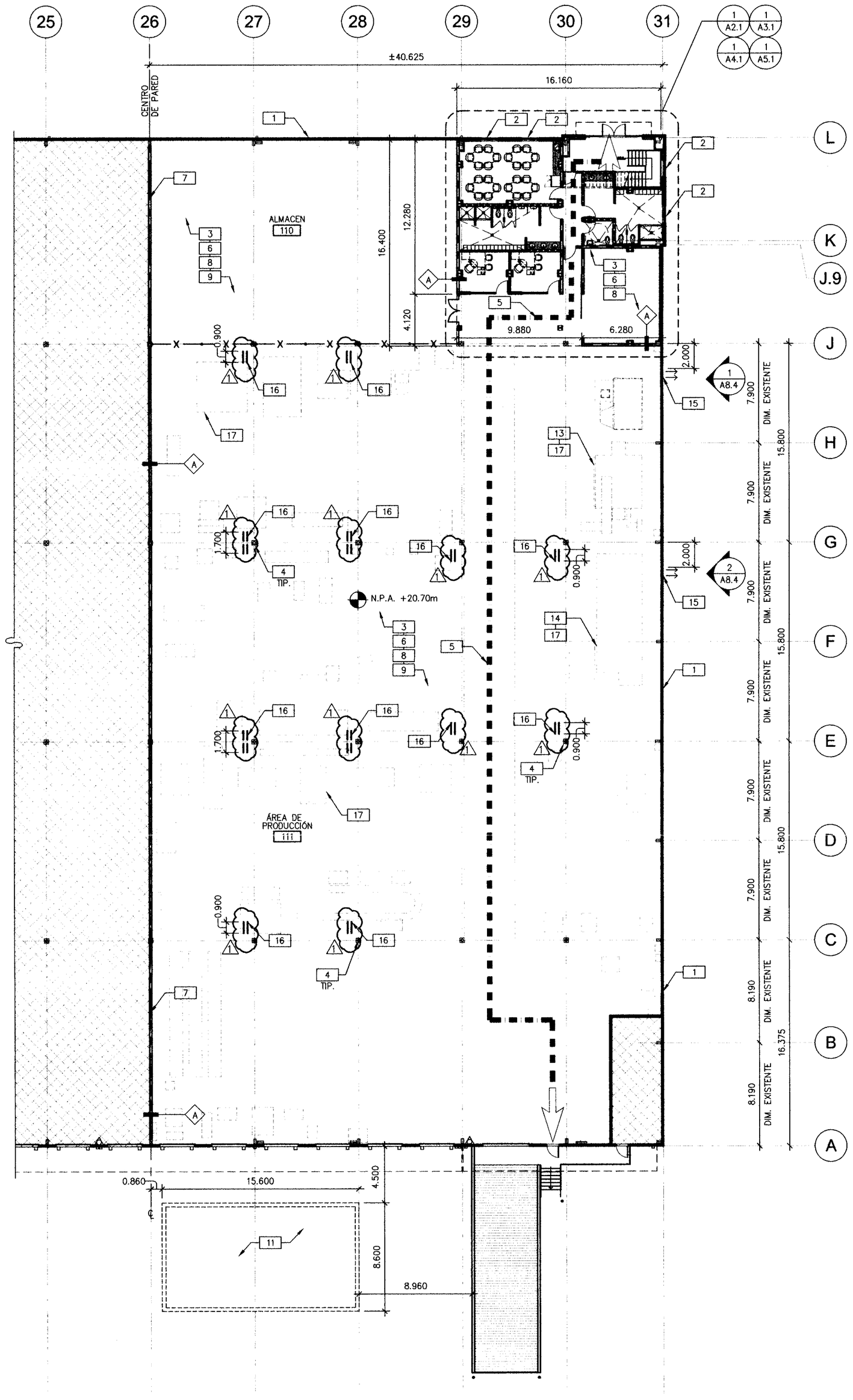

PLANTA ARQUITECTÓNICA GENERAL Y RUTAS DE EVACUACIÓN

ESCALA: 1:200

VER HOJA A0.2 PARA NOTAS GENERALES DEL PROYECTO.

VER HOJA A7.1 PARA NOTAS GENERALES RELACIONADAS A PUERTAS.

NOTAS ESPECÍFICAS DE PLANTA

1. CONSERVAR PARED EXTERIOR DE MAMPOSTERÍA EXISTENTE.
2. CONSERVAR VENTANA EXISTENTE.
3. CONSERVAR LOSA DE CONCRETO EXISTENTE.
4. CONSERVAR COLUMNAS EXISTENTES.
5. INDICA RUTAS DE EVACUACIÓN.
6. EL CONTRATISTA GENERAL ES RESPONSABLE DE PASTEAR HASTA 4mts. DE ALTURA LAS PAREDES QUE DAN HACIA EL ÁREA DE GALERA, (PARED DIVISORA DE INQUILINOS, PAREDES EXTERIORES DE ÁREA DE OFICINAS Y PARED EXISTENTE DE MAMPOSTERÍA POR LA CARA INTERNA HACIA EL ALMACÉN TONO SW7006 EXTRA WHITE DE SHERWIN WILLIAMS).
7. PARED DIVISORIA EXISTENTE ENTRE INQUILINO.
8. REUBICAR GABINETES DE MANGUERA CONTRA INCENDIO, DE ACUERDO A PLANOS DEL SISTEMA CONTRA INCENDIO.
9. ESTA ÁREA ESTA ABIERTA HASTA EL TECHO.
10. NO APLICA
11. ÁREA PARA TANQUE SOTERRADO
12. NO APLICA
13. GRANALLADORA CON SALIDA DE EXOSTO A TRAVÉS DE NUEVO LOUVER "1" (VER DETALLE 1 DE HOJA A8.4 PARA UBICACIÓN DE LOUVER)
14. HORNO DE PINTURA CON SALIDA DE EXOSTO A TRAVES DE NUEVO LOUVER "2" (VER DETALLE 2 DE HOJA A8.4 PARA UBICACIÓN DE LOUVER).
15. NUEVO LOUVER (VER DETALLE 3 EN LA HOJA A8.4)
16. PROVEER CANAL EN PISO DE GALERA PARA PASO DE CABLEADO ELÉCTRICO, VER DETALLES 7, 8 Y 9 EN HOJA A8.4
17. EQUIPOS A PROVEER E INSTALAR POR EL INQUILINO.
18. INCLUIR CINTA ANTIDESLIZANTE EN LAS HUELLAS DE TODAS LAS ESCALERAS DEL PROYECTO (ALCANCE DE ESTE CONTRATO).

SIMBOLOGÍA

- INDICA SALIDA EXISTENTE
- NO ES PARTE DEL CONTRATO
- INDICA RUTAS DE EVACUACIÓN
- (A) INDICA TIPOS DE PARED

SIMBOLOGÍA DE PARED

- (2A / A8.1) PARED DE MAMPOSTERÍA EXISTENTE, CON FORRO A BASE DE STUDS Y LÁMINAS DE YESO.
- (2D / A8.1) PARED DE LAMINA DE YESO, DE ALTURA COMPLETA. CON RESISTENCIA AL FUEGO, PROVEER AISLANTE R–11
- (2G / A8.1) PARED A BASE DE LÁMINAS DE YESO, DE ALTURA HASTA 15.2cms (6") ARRIBA DEL CIELO RASO.
- (1 / A8.3) PARED CON REFUERZO INTERIOR DE PLYWOOD DE 1/2" DE ESPESOR.
- (1 / A6.1) MALLA CICLÓNICA GALVANIZADA CAL. 9, CON UNA ALTURA DE 2.70m, CON TUBOS PORTANTES DE 3" ø ANCLADOS AL PISO, (PARA LA INSTALACIÓN DE LA MALLA CICLÓNICA LOS TUBOS O POSTES DEBEN SER PIEZAS ENTERAS Y CORTES LIMPIOS SIN UNIONES).
- (A) INDICA PARED A BASE DE CARRIOLAS GALV. CALIBRE 16 DE 15.2 cm (6"). FORRADO POR AMBOS LADOS CON UNA LÁMINA DE YESO DE 1.27cm (1/2")
- (B) INDICA PARED CON STUDS DE 2 1/2" (6.35cm), FORRADO POR AMBOS LADOS CON LÁMINAS DE YESO DE 1/2" (1.27cm) DE ESPESOR.
- (C) INDICA PARED CON STUDS DE 2 1/2" (6.35cm). FORRADO POR UN SOLO LADO CON LÁMINAS DE YESO DE 1/2" (1.27cm) DE ESPESOR.

NOTA: UTILIZAR LÁMINAS DE YESO RESISTENTES A LA HUMEDAD EN ZONAS CON INST. HIDRO – SANITARIAS) AISLAMIENTO DE FIBRA DE VIDRIO. PASTEAR Y LIJAR FINO PARA RECIBIR PINTURA PARA INTERIORES.

ABREVIACIONES

N.S.P.M. = NIVEL SUPERIOR DE PANEL METÁLICO
N.I.P.M. = NIVEL INFERIOR DE PANEL METÁLICO

DISTRITO DE ARRAIJAN INGENIERIA MUNICIPAL OFICINA MUNICIPAL AAEEPP REVISADO

DISTRITO DE ARRAIJAN OFICINA MUNICIPAL - AAEEPP INGENIERIA MUNICIPAL

No. DE LA HOJA

A2.0

CONTIENE:

PLANTA ARQUITECTÓNICA GRAL. Y RUTAS DE EVACUACIÓN

FECHA		OBSERVACIONES
07-27-12		REVISIÓN LRP
08-01-12	1	COMENTARIOS DEL CLIENTE
08-24-12	2	COMENTARIOS DE INSPECCION
08-24-12	3	COMENTARIOS DE LA AGENCIA P.P.

No. DE TRABAJO: LTM12-6004-00

TODAS LAS DIMENSIONES SON EN METROS

BENEMERITO CUERPO DE BOMBEROS DE LA REPUBLICA DE PANAMA DIVISION ZONA REGIONAL PANAMA ESTACION LOCAL PANAMA PACIFICO (ACUAPI)

INSPECCIONES TECNICAS Y VISADO DE PROYECTOS

SE LE INFORMA AL CONSTRUCTOR QUE ESTE PERMISO SOLO ESTA VALIDO PARA EL TRAMITE ANTE EL CUERPO DE BOMBEROS. ESTA VALIDO SOLAMENTE PARA EL PROYECTO ESPECIFICADO EN ESTE PERMISO. ESTE PERMISO NO ES UN PERMISO DE CONSTRUCCION, SOLO ES PARA EL COMPROBANTE DE PERMISO CON TODOS LOS REQUISITOS TECNICOS PARA LA INSPECCION TECNICA DE LA ALCANCE Y EL ESTE LA INSPECCION TECNICA DEBERA ESTAR ACORDE CON LA EVALUACION DE RIESGOS.

LOS SISTEMAS DE ALARMAS Y LOS PANAMAVOS, DEBEN ESTAR CALIBRADOS ANTES DE SOLICITAR EL CERTIFICADO DE OCUPACION.

FECHA 11/10/12

BENEMERITO CUERPO DE BOMBEROS DE LA REPUBLICA DE PANAMA DIVISION ZONA REGIONAL PANAMA ESTACION LOCAL PANAMA PACIFICO (ACUAPI)

INSPECCIONES TECNICAS Y VISADO DE PROYECTOS

PLANO VISADO

FIRMA FECHA

Plano 268-12

MUNICIPIO DE ARRAIJAN INGENIERIA MUNICIPAL CONTROL MUNICIPAL - AAEEPP

APROBACION

Fecha 22/10/12

Firma

MARIA C. FRANCO CAMPOS
ARQUITECTA
LICENCIA No. 4-010-001-051
FIRMA
Ley 15 del 26 de Enero de 1959
Junta Técnica de Ingeniería y Arquitectura

PANAMA PACIFICO
PCC Spec 9095 - Local # 1 - TRANSFORMER INDUSTRIES INC. TTs

ARQ.: WARE MALCOMB

Firma del Ingeniero Municipal (funcionario de SIT)

ING.:

HENRY KARDONSKI
No. DE CEDULA: 8-239-2661
Representante Legal de London & Regional

DIBUJANTE: F.T.M. / C.J.M.

FECHA (de elaboración del plano): AGOSTO DE 2012

HOJA EN JUEGO: 5/59

Vo.Bo. de la Agencia

LOGO DE LONDON: London & Regional ... PANAMA ...

LOGO DE LA AGENCIA: AEP

WARE MALCOMB: COTAS RIGEN SOBRE ESCALAS Y DEBERÁN SER VERIFICADAS EN SITO. CUALQUIER DISCREPANCIA EN EL PROYECTO DEBERÁ SER NOTIFICADA A WARE MALCOMB ANTES DE LA CONSTRUCCIÓN

ESTOS PLANOS Y SUS ESPECIFICACIONES SON DE LA PROPIEDAD Y TIENEN DERECHOS RESERVADOS DE WARE MALCOMB Y NO DEBERÁN SER UTILIZADOS PARA NINGUN OTRO TRABAJO SIN EL CONSENTIMIENTO DE WARE MALCOMB.

Z:\WM\LTM\WM_Interiors\LTM12-6004-00_CAVET-ct-9095\INT\6004_A20.dwg

PRECAUCION: SI ESTA HOJA NO MIDE 0.914m x 0.610m, ENTONCES ES UNA REDUCCION.

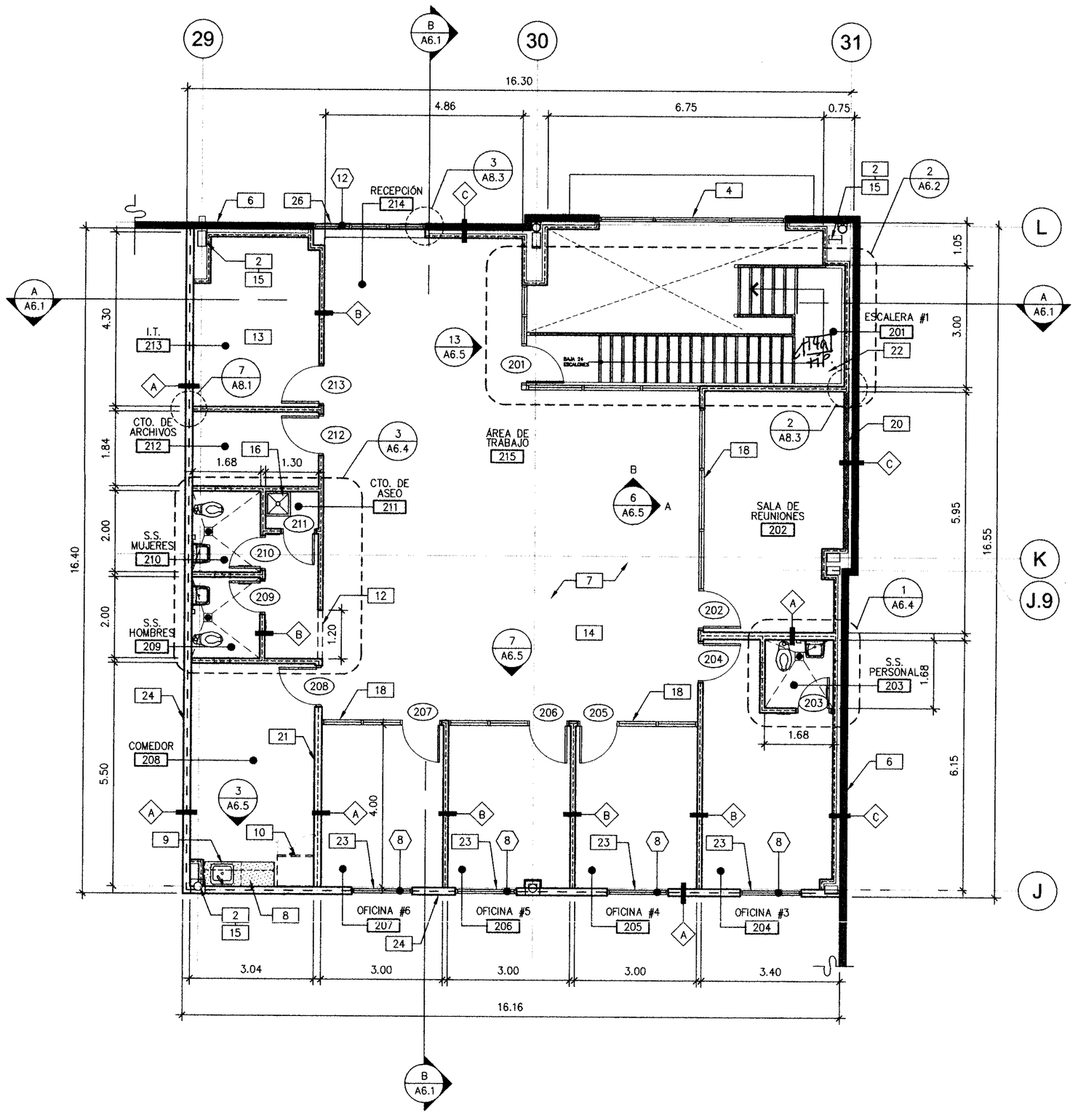

PLANTA ARQUITECTÓNICA 2do. NIVEL

ESCALA: 1:75 (2)

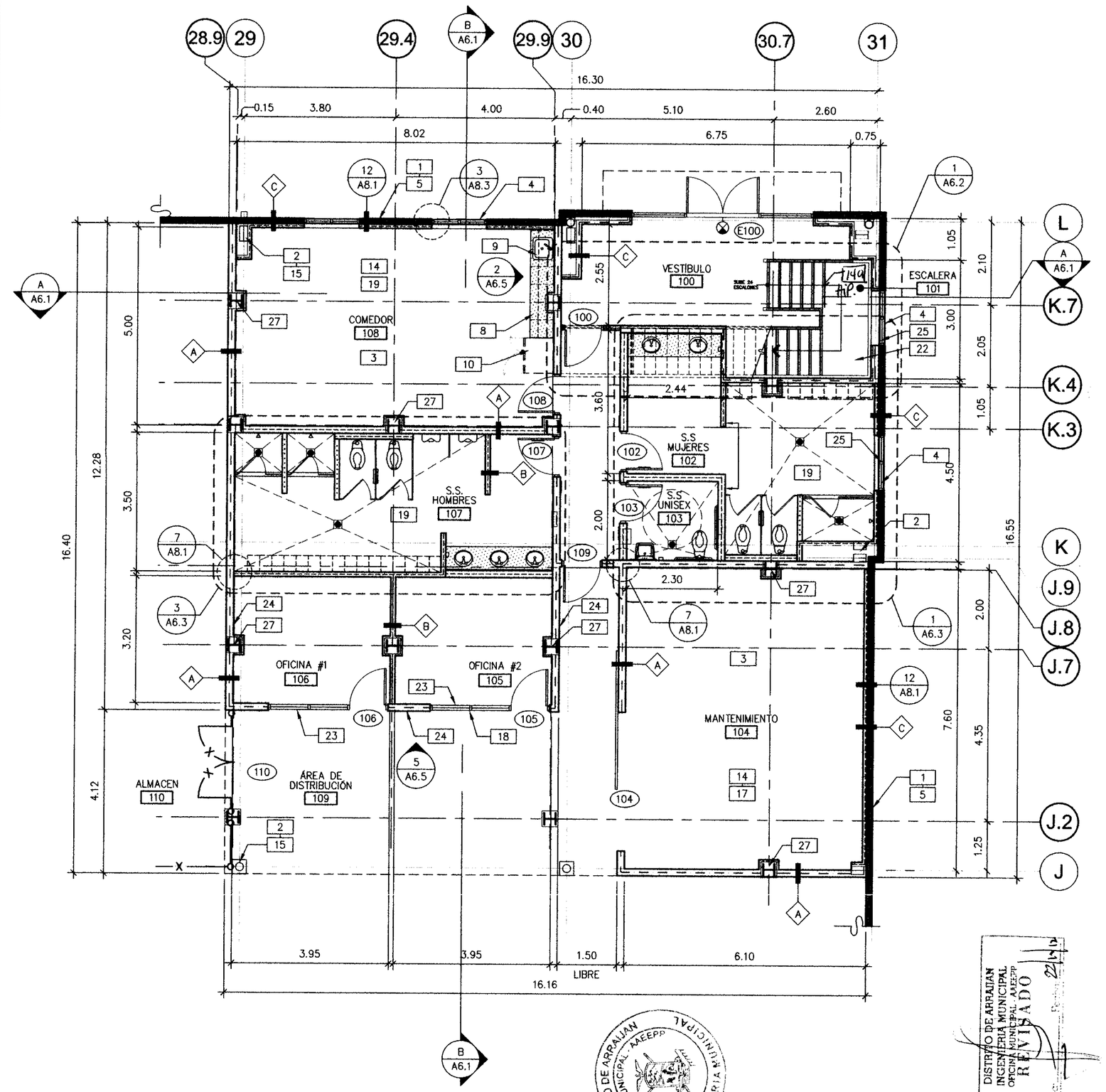

PLANTA ARQUITECTÓNICA 1er. NIVEL

ESCALA: 1:75 (1)

SIMBOLOGÍA

- (X) INDICA TIPO DE PUERTA, VER PLANO A7.1 PARA MAS REFERENCIAS.
- SUMIDERO DE PISO
- (1) INDICA TIPOS DE PARED
- (V) INDICA TIPOS DE VENTANA

SIMBOLOGÍA DE PARED

- 2A / A8.1 — PARED DE MAMPOSTERÍA EXISTENTE, CON FORRO A BASE DE STUDS Y LÁMINAS DE YESO.
- 2D / A8.1 — PARED DE LAMINA DE YESO, DE ALTURA COMPLETA. CON RESISTENCIA AL FUEGO, PROVEER AISLANTE R-11
- 2G / A8.1 — PARED A BASE DE LÁMINAS DE YESO, DE ALTURA HASTA 15.2cms (6") ARRIBA DEL CIELO RASO.
- 1 / A8.3 — PARED CON REFUERZO INTERIOR DE PLYWOOD DE 1/2" DE ESPESOR.
- 2E / A8.1 — PARED BAJA DE LÁMINA DE YESO DE A UNA ALTURA DE 1.80m
- 1 / A6.1 — X — MALLA CICLÓNICA GALVANIZADA CAL. 9, CON UNA ALTURA DE 2.70m, CON TUBOS PORTANTES DE 3" ø ANCLADOS AL PISO
- A — INDICA PARED A BASE DE CARRIOLAS GALV. CALIBRE 16 DE 15.2 cm (6"). FORRADO POR AMBOS LADOS CON UNA LÁMINA DE YESO DE 1.27cm (1/2")
- B — INDICA PARED CON STUDS DE 2 1/2" (6.35cm), FORRADO POR AMBOS LADOS CON LÁMINAS DE YESO DE 1/2" (1.27cm) DE ESPESOR.
- C — INDICA PARED CON STUDS DE 2 1/2" (6.35cm). FORRADO POR UN SOLO LADO CON LÁMINAS DE YESO DE 1/2" (1.27cm) DE ESPESOR.

NOTA: UTILIZAR LÁMINAS DE YESO RESISTENTES A LA HUMEDAD EN ZONAS CON INST. HIDRO – SANITARIAS) AISLAMIENTO DE FIBRA DE VIDRIO. PASTEAR Y LIJAR FINO PARA RECIBIR PINTURA PARA INTERIORES.

VER HOJA A0.2 PARA NOTAS GRALES. DEL PROYECTO, Y HOJA A7.1 PARA NOTAS RELACIONADAS CON PUERTAS.

NOTAS ESPECÍFICAS DE PLANO

1. CONSERVAR PARED EXTERIOR DE MAMPOSTERÍA.
2. CONSERVAR COLUMNA EXISTENTE
3. CONSERVAR LOSA DE CONCRETO EXISTENTE
4. CONSERVAR VENTANA EXISTENTE
5. PARED EXISTENTE DE MAMPOSTERÍA RECIBIRÁ FORRO A BASE DE STUDS DE 6.35cm (2-1/2") Y LÁMINA DE YESO DE 1.27cm (1/2") HASTA 15.2cm (6") ARRIBA DEL CIELO RASO. VER DETALLE 12 EN HOJA A8.1
6. PARED DE LÁMINA GALVANIZADA RECIBIRÁ FORRO A BASE DE STUDS DE 6.35cm (2-1/2") Y LÁMINA DE YESO DE 1.27cm (1/2") HASTA 15.2cm (6") ARRIBA DEL CIELO RASO.
7. STEEL DECK VER PLANOS ESTRUCTURALES
8. PROVEER GABINETES INFERIORES Y SUPERIORES CON ACABADO EN PLÁSTICO LAMINADO, PUERTAS, ZÓCALO.
9. PROVEER FREGADERO DE UNA (1) TARJA EN ACERO INOXIDABLE, LÍNEA DE AGUA POTABLE FRÍA Y CALIENTE, VER PLANO DE PLOMERÍA.
10. (1) UN REFRIGERADOR DEBERÁ SER PROVEÍDO E INSTALADO POR EL INQUILINO.
11. (1) HORNO DE MICROONDAS, DEBERÁ SER PROVEÍDO E INSTALADO POR EL INQUILINO, PROVEER TOMA CORRIENTE CON CIRCUITO DEDICADO.
12. PROYECCIÓN DE DINTEL DE LÁMINAS DE YESO (GYPSUM). (VER PLANO DE CIELO RASO).
13. ESTE CUARTO DEBERÁ TENER AIRE ACONDICIONADO Y VENTILACIÓN DEDICADAS LAS 24 HORAS DEL DIA. VER PLANOS MECÁNICOS.
14. EL CONTRATISTA DEBERÁ PROVEER EXTINTORES SEGÓN EL REGLAMENTO.
15. FORRAR COLUMNAS COMO SE REQUIERA. VER DETALLE 11 EN HOJA A8.1
16. TARJA DE ASEO.
17. ESTA ÁREA SE ENCUENTRA ABIERTA HASTA EL TECHO
18. PROVEER VENTANA CON VIDRIO FIJO (VER PLANO A6.5 PARA DIMENSIONES Y TIPO DE VIDRIO UTILIZADO)
19. SE DEBERÁ CORTAR EL PISO DE CONCRETO EXISTENTE CON SIERRA ADECUADA COMO SEA REQUERIDO PARA LA NUEVA PLOMERÍA. VER DETALLE 4 EN HOJA A6.5
20. PARED CON REFUERZO INTERIOR DE PLYWOOD DE 1/2"DE ESPESOR PARA SOPORTAR T.V.
21. ENGROSAR PARED A 0.15m (6") PARA COLOCACIÓN DE PANEL ELÉCTRICO.
22. ESCALERA DE METAL CUBIERTA DE PORCELANATO, CON BARANDAL Y PASAMANOS A BASE DE TUBO DE ACERO DE 1/2" DE DIÁMETRO EXTERIOR, PINTADO CON PINTURA ANTICORROSIVA, MARCA DE PINTURA Y COLOR POR DEFINIR, VER PLANO A5.1 PARA REFERENCIA DE ACABADOS.
23. VENTANAS DE PVC KÖMMERLING CON REFUERZO INTERIOR DE ACERO CINCADO Y DOBLE JUNTA DE ESTANQUEIDAD DE CAUCHO SINTÉTICO APTK EN NEGRO, CON VIDRIO LAMINADO DOBLE DE 8mm O 6mm (VER ESPECIFICACIÓN DEL FABRICANTE)
24. AISLANTE ACÚSTICO EN PAREDES, DONDE SE INDIQUE.
25. ESTA VENTANA CONTARA CON PAPEL TIPO WHITE FROST FILM JOHNSON 3M WINDOW FILMS PARA CONTROL VISUAL.(VER PLANO A6.5 PARA DIMENSIONES Y TIPO DE VIDRIO UTILIZADO)
26. NUEVO SISTEMA DE MARCOS DE ALUMINIO Y VIDRIO SENCILLO ENTINTADO DE 1/4" DE ESPESOR MARCA "PILKINGTON" COLOR "ARTIC BLUE" Ó EQUIVALENTE.
27. NUEVA COLUMNA ESTRUCTURAL DE ACERO, PARA SOPORTE DE LOSA DE ENTREPISO, VER PLANOS ESTRUCTURALES.

149 INCLUIR CINTA ANTIDESLIZANTE EN LAS HUELLAS DE TODOS LOS ESCALONES.

No. DE LA HOJA

A2.1

CONTIENE:

PLANTA ARQUITECTÓNICA 1er. Y 2do. Nivel

FECHA		OBSERVACIÓNES
07-27-12		REVISIÓN LRP
08-01-12	1	COMENTARIOS DEL CLIENTE
08-24-12	2	COMENTARIOS DE INSPECCION
08-24-12	3	COMENTARIOS DE LA AGENCIA P.P.

No. DE TRABAJO: LTM12-6004-00

TODAS LAS DIMENSIONES SON EN METROS

BENEMERITO CUERPO DE BOMBEROS DE LA REPUBLICA DE PANAMA
DIVISION CONTRA INCENDIO NACIONAL
ESTACION LOCAL PANAMA No. 5-03 (Ancon)
INSPECCIONES TECNICAS Y VISADO DE PROYECTOS
SI EN LA APROBACIÓN DE ESTE PLANO SE HA COMETIDO INFORMACIÓN ERRÓNEA O HUBIERE UN ERROR U OMISIÓN, ESTE DEBE SER CORREGIDO.

BENEMERITO CUERPO DE BOMBEROS DE LA REPUBLICA DE PANAMA
DIVISION CONTRA INCENDIO NACIONAL
ESTACION LOCAL PANAMA No. 5-03 (Ancon)
INSPECCIONES TECNICAS Y VISADO DE PROYECTOS
LOS SISTEMAS DE DETECCION DE HUMO DE CALOR, ESTARAN SUJETOS A LA APROBACION DEL BCBRP, ELLO RELACIONADO CON LAS INSPECCIONES, SERVICIO DE ALTA TENSION, ALARMAS, ALUMBRADO DE EMERGENCIA, EXTINTORES, LOCALIZACION, CONTROL DE CALIDAD Y INSPECCION DE ESCAPES Y ALARMAS DE GAS, ESTARAN SUJETOS A LA APROBACION DE LA ENTIDAD MENCIONADA, LA ENTIDAD NO SE HACE RESPONSABLE POR OMISIONES, INFORMACION ERRONEA O INCOMPLETA.
FECHA 11/10/12

BENEMERITO CUERPO DE BOMBEROS DE LA REPUBLICA DE PANAMA
DIVISION CONTRA INCENDIO NACIONAL
ESTACION LOCAL PANAMA No. 5-03 (Ancon)
INSPECCIONES TECNICAS Y VISADO DE PROYECTOS
PLANO VISADO
FIRMA
Plano 268-12

BENEMERITO CUERPO DE BOMBEROS DE LA REPUBLICA DE PANAMA
DIVISION CONTRA INCENDIO NACIONAL
ESTACION LOCAL PANAMA No. 5-03 (Ancon)
INSPECCIONES TECNICAS Y VISADO DE PROYECTOS
SE LE ENTREGA EL CONTRATISTA QUE ESTE PERMISO SOLO SE REFIERE A LOS ESTRUCTURAL Y MUEBLE, ELLO RELACIONADO CON LAS INSPECCIONES, SERVICIO DE ALTA TENSION, ALARMAS, ALUMBRADO DE EMERGENCIA, EXTINTORES, LOCALIZACION, CONTROL DE CALIDAD Y INSPECCION DE ESCAPES Y ALARMAS DE GAS, ESTARAN SUJETOS A LA APROBACION DE LA ENTIDAD MENCIONADA, LA ENTIDAD NO SE HACE RESPONSABLE POR OMISIONES, INFORMACION ERRONEA O INCOMPLETA.

MUNICIPIO DE ARRAIJÁN
INGENIERÍA MUNICIPAL
OFICINA MUNICIPAL - AAEEPP
APROBACION
FIRMA

MARIA C. FRANCO CAMPOS
ARQUITECTA
LICENCIA No. 010-001-051
FIRMA
Ley 15 del 26 de Enero de 1959
Junta Técnica de Ingeniería y Arquitectura

DISTRITO DE ARRAIJÁN
INGENIERÍA MUNICIPAL
OFICINA MUNICIPAL - AAEEPP
REVISADO
FIRMA

ESTOS PLANOS Y SUS ESPECIFICACIONES SON DE LA PROPIEDAD Y TIENEN DERECHOS RESERVADOS DE WARE MALCOMB Y NO DEBERÁN SER UTILIZADOS PARA NINGUN OTRO TRABAJO SIN EL CONSENTIMIENTO DE WARE MALCOMB. COTAS RIGEN SOBRE ESCALAS Y DEBERAN SER VERIFICADAS EN SITIO, CUALQUIER DISCREPANCIA EN EL PROYECTO DEBERA SER NOTIFICADA A WARE MALCOMB ANTES DE LA CONSTRUCCION

LOGO DE LONDON: London & Regional ... PANAMA ...

LOGO DE LA AGENCIA: AEP Panama

PANAMA PACIFICO
PCC Spec 9095 - Local # 1 - TRANSFORMER INDUSTRIES INC. TIs

ARQ.: WARE MALCOMB

ING.:

DIBUJANTE: F.T.M. / C.J.M.

Firma del Ingeniero Municipal (funcionario del SIT)

HENRY KARDONSKI
No. DE CEDULA: 8-229-2661
Representante Legal de Lodón & Regional

Vo.Bo. de la Agencia

HOJA EN JUEGO: 6/59

FECHA (de elaboración del plano) AGOSTO DE 2012

Z:\WM\LTM\WM_Interiors\LTM12-6004-00_CAIVET-at-9095\INT\6004_A21.dwg

PRECAUCION: SI ESTA HOJA NO MIDE 0.914m x 0.610m. ENTONCES ES UNA REDUCCION.

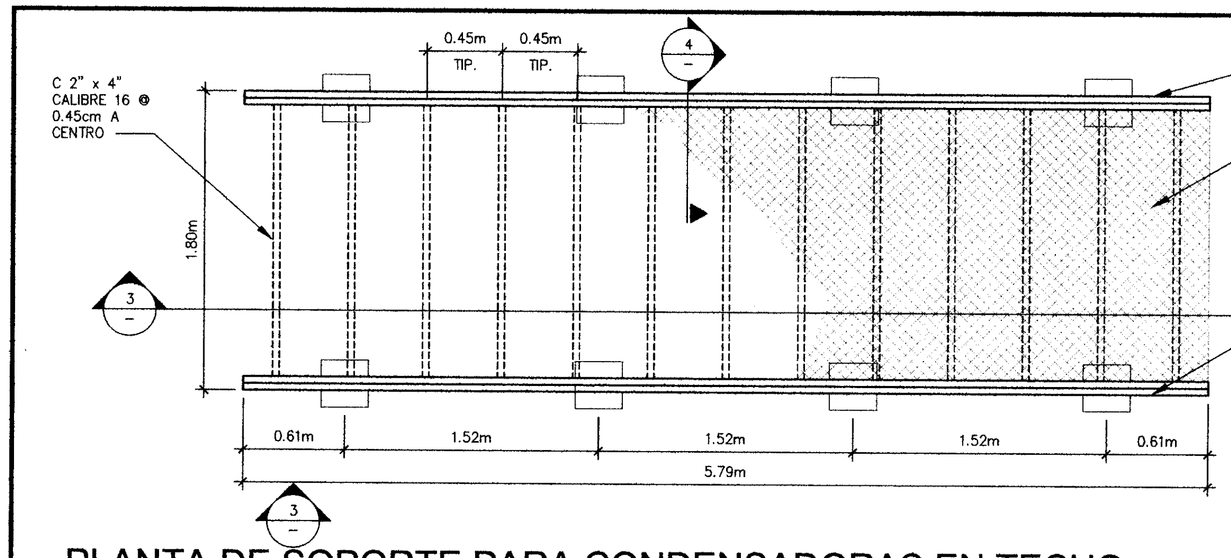

PLANTA DE SOPORTE PARA CONDENSADORAS EN TECHO

ESCALA: 1:25

2

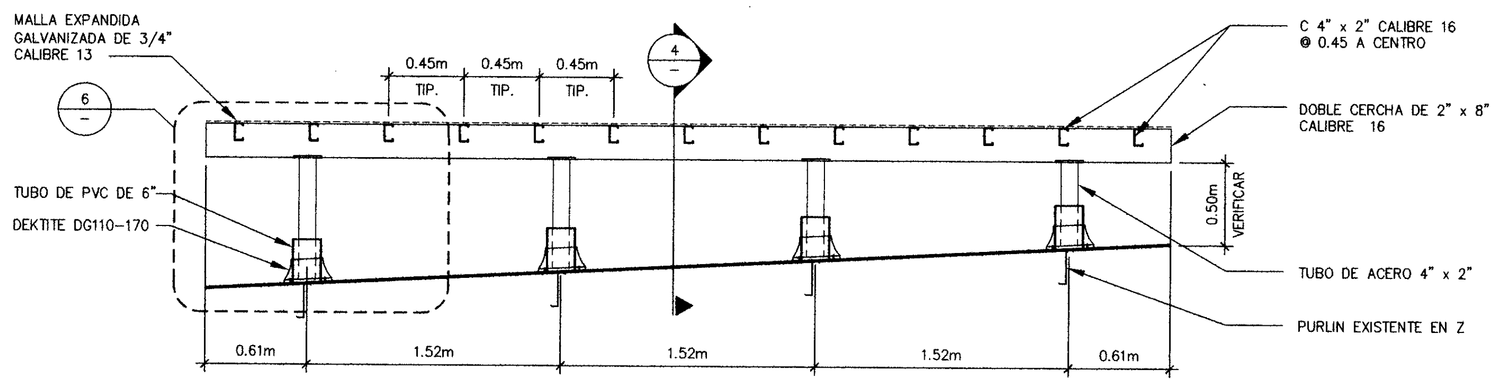

SECCIÓN TRANSVERSAL

ESCALA: 1:25

3

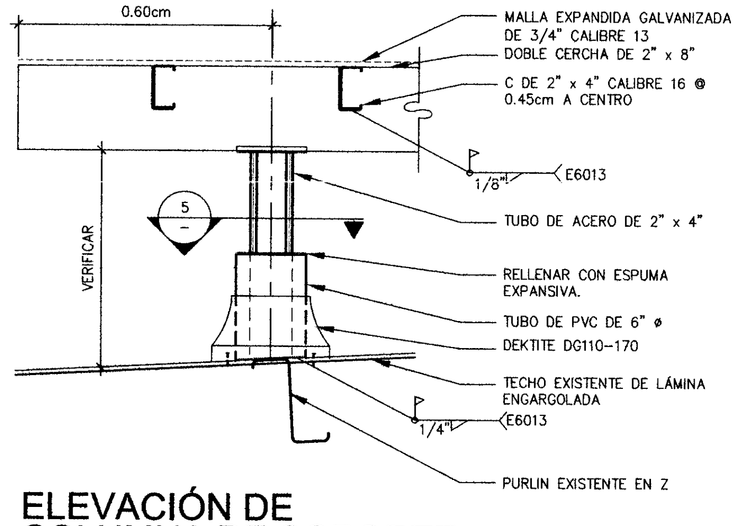

ELEVACIÓN DE COLUMNA DE SOPORTE

ESCALA: 1:10

6

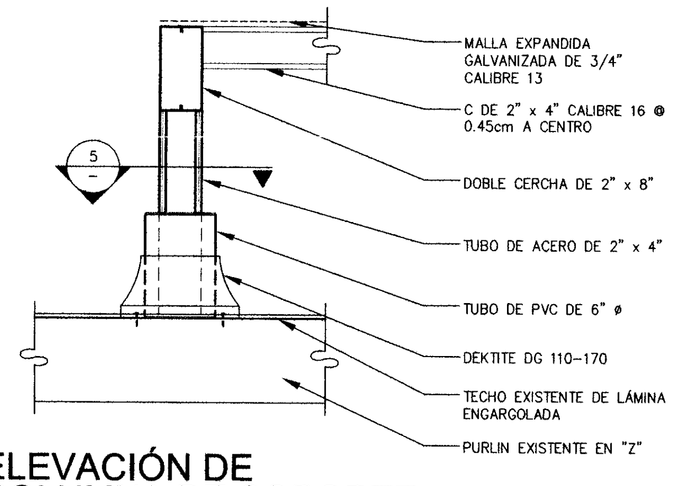

ELEVACIÓN DE COLUMNA DE SOPORTE

ESCALA: 1:10

4

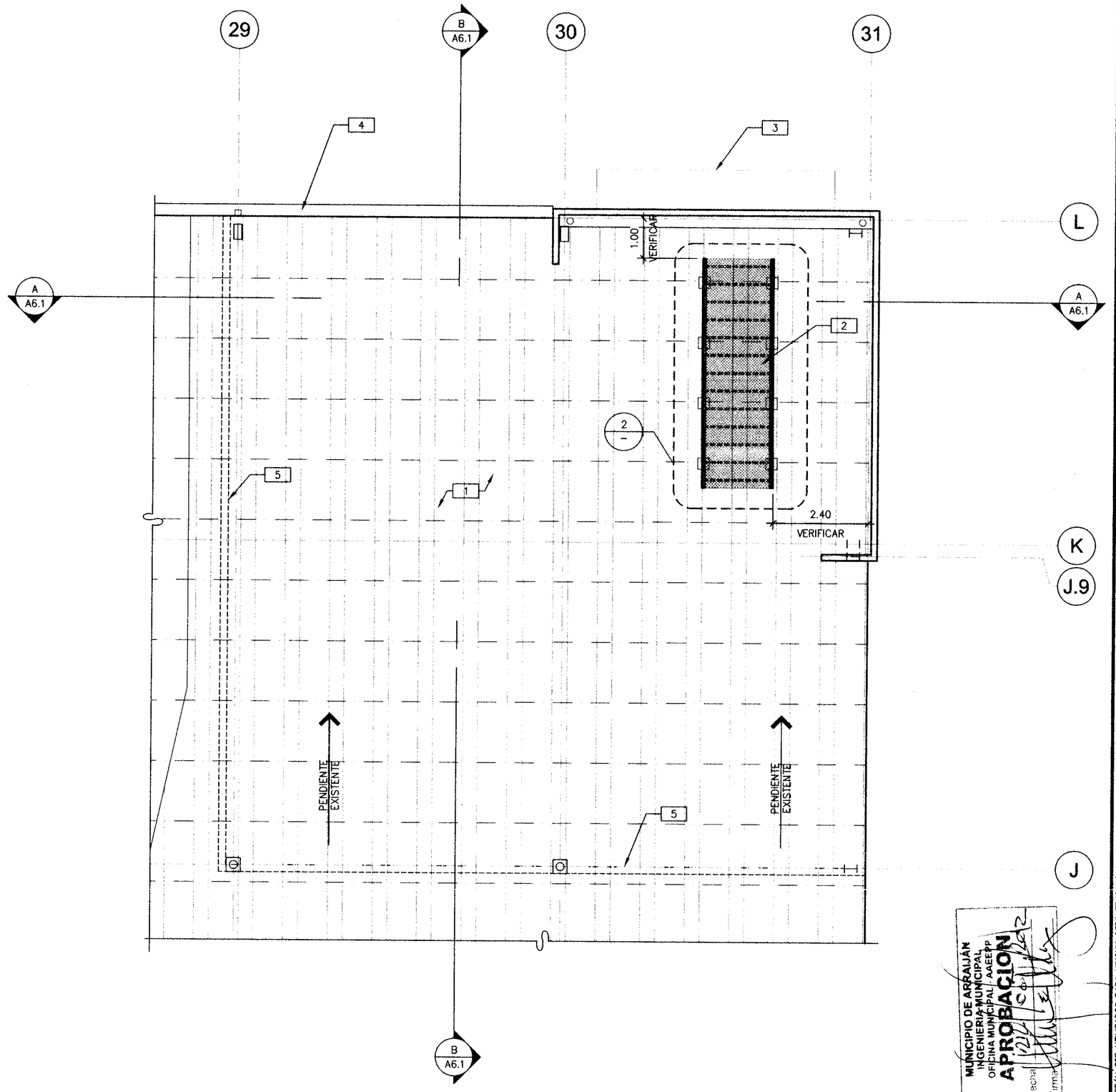

MUNICIPIO DE ARRAIJÁN
INGENIERÍA MUNICIPAL
OFICINA MUNICIPAL AAEEPP
APROBACIÓN
Fecha
Firma

PLANTA DE TECHO

ESCALA: 1:75

1 N

7

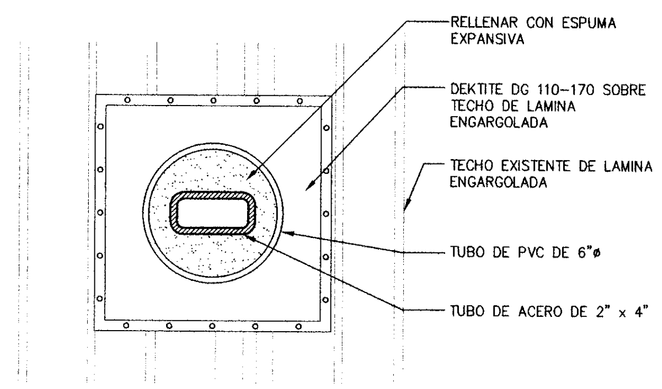

DETALLE DE COLUMNA PARA SOPORTE EN TECHO

ESCALA: 1:5

5

NOTAS DE TECHO

1. CONSERVAR TECHO EXISTENTE DE LAMINA ENGARGOLADA.
2. ESTRUCTURA PARA CONDENSADORES EN TECHO.
3. CONSERVAR CANOPY METÁLICO EXISTENTE PARA ACCESOS.
4. CONSERVAR CANALÓN EXISTENTE DE LÁMINA GALVANIZADA
5. PROYECCIÓN DE PARED DEBAJO DE TECHO

DISTRITO DE ARRAIJÁN
OFICINA MUNICIPAL AAEEPP
INGENIERÍA MUNICIPAL
REVISADO
Firma
Fecha

ESTOS PLANOS Y SUS ESPECIFICACIONES SON DE LA PROPIEDAD Y TIENEN DERECHOS RESERVADOS DE WARE MALCOMB Y NO DEBERAN SER UTILIZADOS PARA NINGUN OTRO TRABAJO SIN EL CONSENTIMIENTO DE WARE MALCOMB. COTAS RIGEN SOBRE ESCALAS Y DEBERAN SER VERIFICADAS EN SITIO. CUALQUIER DISCREPANCIA EN EL PROYECTO DEBERA SER NOTIFICADA A WARE MALCOMB ANTES DE LA CONSTRUCCION.

No. DE LA HOJA

A2.1a

CONTIENE:

PLANTA DE TECHO

FECHA		OBSERVACIONES
07-27-12		REVISIÓN LRP
08-01-12	1	COMENTARIOS DEL CLIENTE
08-24-12	2	COMENTARIOS DE INSPECCION
08-24-12	3	COMENTARIOS DE LA AGENCIA P.P.

No. DE TRABAJO: LTM12-6004-00

TODAS LAS DIMENSIONES SON EN METROS

ENGINEERING CORPS OF ENGINEERS
DIVISION OF FIRE PROTECTION
DIVISION OF FIRE PROTECTION
ESTACION LOCAL PANAMA PACIFICO (HONMAR)
INSPECCIONES TECNICAS Y VISADO DE PROYECTOS
PLANO VISADO
FIRMA
Fecha: 26-3-12

BENEMERITO CUERPO DE BOMBEROS DE LA REPUBLICA DE PANAMA
DIVISION DE PROTECCION CONTRA INCENDIOS
ESTACION LOCAL PANAMA PACIFICO (HONMAR)
INSPECCIONES TECNICAS Y VISADO DE PROYECTOS
SI EN LA APROBACIÓN DE ESTE PLANO SE HA COMETIDO INVOLUNTARIAMENTE UN ERROR O UN OMISION, ESTE DEBE SER CORREGIDO.

ENGINEERING CORPS OF ENGINEERS
DIVISION OF FIRE PROTECTION
DIVISION OF FIRE PROTECTION
ESTACION LOCAL PANAMA PACIFICO (HONMAR)
INSPECCIONES TECNICAS Y VISADO DE PROYECTOS
LOS SISTEMAS DE DETECCIÓN DE HUMO O EL SISTEMA DE ALARMA DE LAMPARAS ESTROBOSCOPICAS ESTAN INSTALADOS ANTES DE SOLICITAR EL CERTIFICADO DE OCUPACION.
Fecha

BENEMERITO CUERPO DE BOMBEROS DE LA REPUBLICA DE PANAMA
DIVISION DE PROTECCION CONTRA INCENDIOS
ESTACION LOCAL PANAMA PACIFICO (HONMAR)
INSPECCIONES TECNICAS Y VISADO DE PROYECTOS
SE ADVIERTE AL CONTRATISTA QUE ESTE PERMISO SOLO SE REFIERE A LO ESTRUCTURAL, REFERENTE A LAS TUBERIAS CON GAS NATURAL O GAS ELECTRICO, LAS CUALES DEBEN SER REVISADAS POR LA ENTIDAD PERTINENTE. LA UBICACIÓN DEL PROYECTO NO ESTA CONFORME CON LA LEY 7 DE 1999 QUE ADICIONA ARTICULOS A LA LEY 1 DE 1994 SOBRE PREVENCIÓN, PARA EL RIESGO DE INCENDIO Y DE SEGURIDAD.

MARIA C. FRANCO CAMPOS
ARQUITECTA
LICENCIA No. 1-010-001-051
FIRMA
Ley 15 del 24 de Enero de 1959
Junta Técnica de Ingeniería y Arquitectura

LOGO DE LONDON: London & Regional ••• PANAMA •••

PANAMA PACIFICO
PCC Spec 9095 - Local # 1 - TRANSFORMER INDUSTRIES INC. 11's

ARQ.: WARE MALCOMB

Firma del Ingeniero Municipal (funcionario del SIT)

ING.:

DIBUJANTE: F.T.M. / C.I.M.

HENRY KARDONSKI
No. DE CEDULA: 8-229-2661
Representante Legal de Loddon & Regional

LOGO DE LA AGENCIA: AEEP

Vo.Bo. de la Agencia

HOJA EN JUEGO: 7/59

FECHA (de elaboración del plano): AGOSTO DE 2012

Z:\WW\L_TM\WM_Interiors\LTM12-6004-00_CAIVET-at-9095\NT\6004_A21a.dwg

PRECAUCION: SI ESTA HOJA NO MIDE 0.914m x 0.610m. ENTONCES ES UNA REDUCCION.

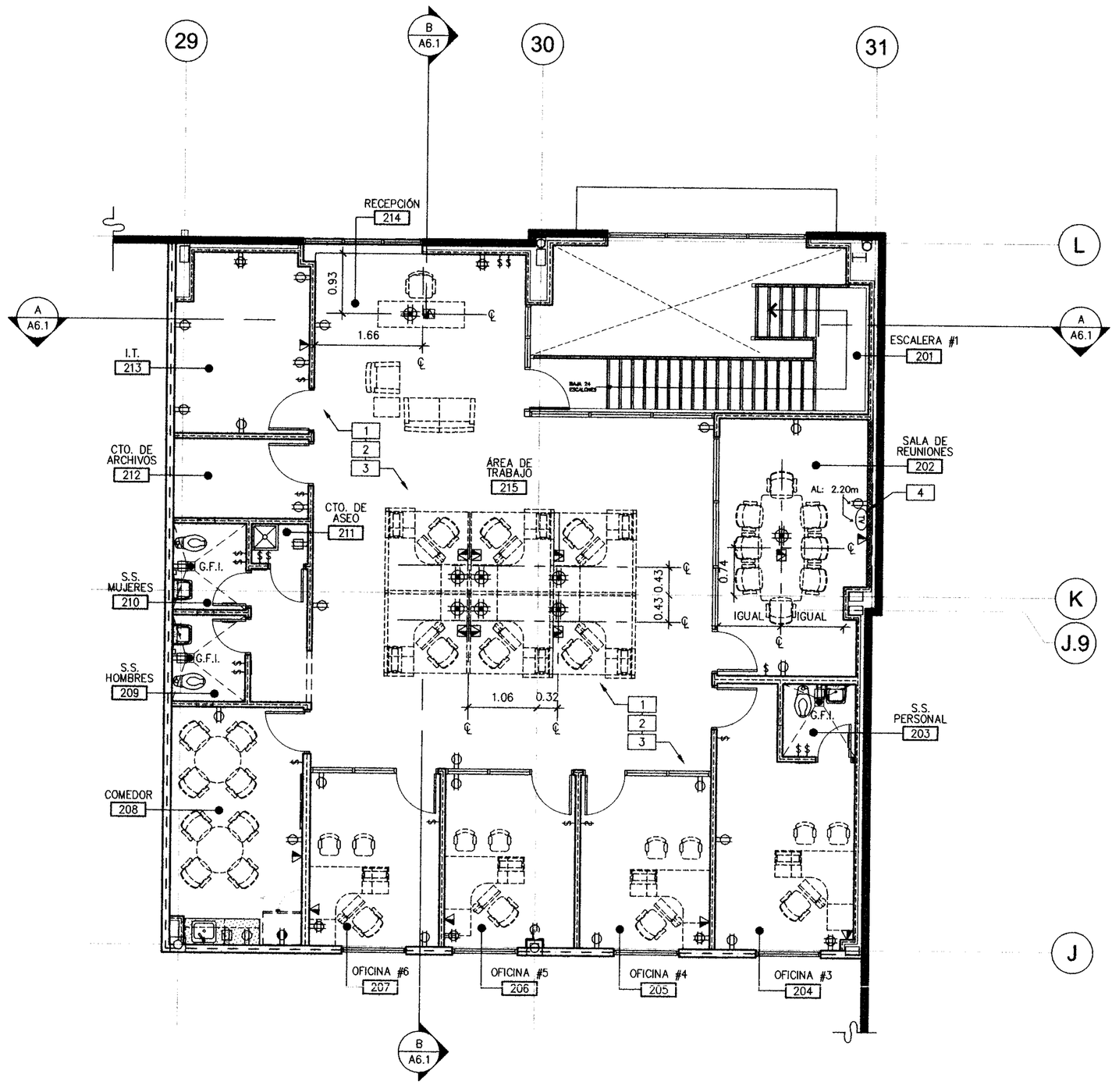

PLANTA DE SALIDAS ELÉCTRICAS 2do. NIVEL

ESCALA: 1:75 (2)

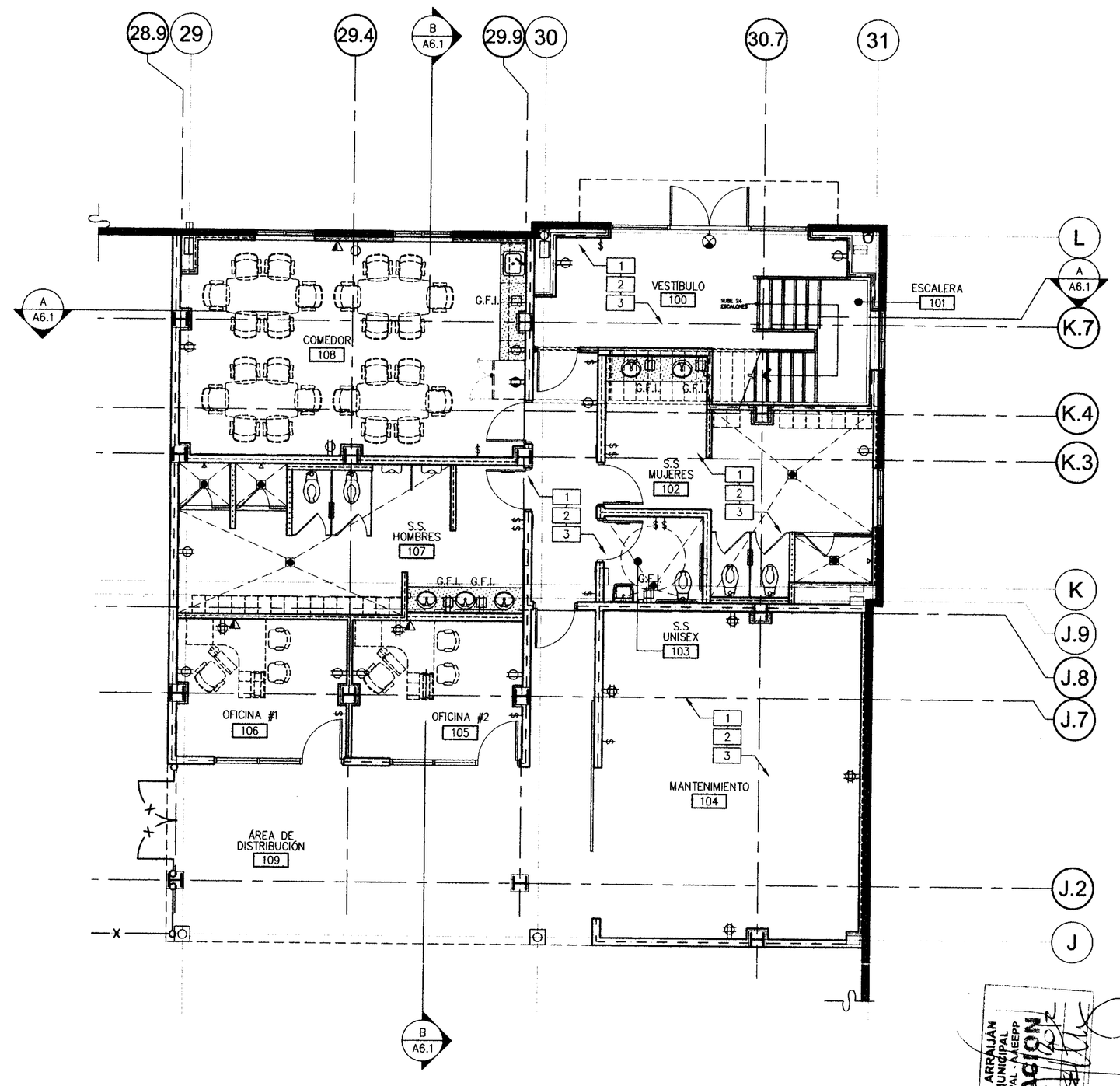

PLANTA DE SALIDAS ELÉCTRICAS 1er. NIVEL

ESCALA: 1:75 (1)

MUNICIPIO DE ARRAIJÁN
INGENIERÍA MUNICIPAL
OFICINA MUNICIPAL AAEEPP
APROBACIÓN
Fecha
Firma

SIMBOLOGÍA ELÉCTRICA

- TOMACORRIENTE DUPLEX DE 120v, COLOCADO EN PARED A 1.20 SOBRE EL N.P.A.
- TOMACORRIENTE CUADRUPLEX DE 110v COLOCADO EN PARED HORIZONTALMENTE A 0.30m SOBRE EL N.P.A. A MENOS QUE SE INDIQUE LO CONTRARIO.
- TOMACORRIENTE DUPLEX DE 110v, COLOCADO EN PARED HORIZONTALMENTE A 0.30m SOBRE EN N.P.A. A MENOS QUE SE INDIQUE LO CONTRARIO.
- TOMACORRIENTE DUPLEX DE 110v/20 AMP CON CIRCUITO DEDICADO, COLOCADO VERTICALMENTE A 0.30m (18") SOBRE EL N.P.A., A MENOS DE QUE SE INDIQUE LO CONTRARIO.
- COMBINACIÓN DE VOZ Y DATA, COLOCADA EN PARED HORIZONTALMENTE A 0.30m DE ALTURA SOBRE EL N.P.A. A MENOS QUE SE INDIQUE LO CONTRARIO.
- INTERRUPTOR (11 / A7.1) (12 / A7.1)
- INTERRUPTOR DOS CONTACTOS
- TV SALIDA DE TELEVISIÓN COLOCADA HORIZONTALMENTE A 2.20m DE ALTURA SOBRE EL N.P.A.
- COMBINACIÓN DE VOZ Y DATA , COLOCADA EN PISO (SE DEJARÁ REJILLA SOBRE MUEBLE).
- TOMACORRIENTE CUADRUPLEX DE 110v, COLOCADA EN PISO (SE DEJARÁ REJILLA EN MUEBLE)
- TABLEROS ELÉCTRICOS, VER PLANOS DE ELECTRICIDAD.
- G.F.I. PROTECCIÓN DE FALLA A TIERRA (GROUND FAULT INTERRUPTER)

NOTAS ESPECÍFICAS DE PLANTA

1. DIMENSIONES ARQUITECTÓNICAS Y UBICACIONES TOMAN PRECEDENCIA. VER PLANOS ELÉCTRICOS PARA COORDINACIÓN. SI EXISTEN INCONSISTENCIAS, POR FAVOR CONTACTE AL ARQUITECTO PARA CUALQUIER ACLARACIÓN.
2. TODO EL MOBILIARIO DEBERÁ SER PROVEIDO E INSTALADO POR EL INQUILINO. VERIFICAR LOCALIZACIÓN EXACTA CON EL PROVEEDOR ANTES DE LA INSTALACIÓN DE CONEXIONES ELÉCTRICAS.
3. VER PLANOS ELÉCTRICOS PARA CUALQUIER INFORMACIÓN ADICIONAL.
4. PARED CON REFUERZO INTERIOR DE PLYWOOD DE 1/2" DE ESPESOR, PARA COLOCACIÓN DE TELEVISIÓN.

DISTRITO DE ARRAIJÁN
INGENIERÍA MUNICIPAL
OFICINA MUNICIPAL AAEEPP
REVISADO

DISTRITO DE ARRAIJÁN
INGENIERÍA MUNICIPAL
OFICINA MUNICIPAL AAEEPP
REVISADO

ESTOS PLANOS Y SUS ESPECIFICACIONES SON DE LA PROPIEDAD Y TIENEN DERECHOS RESERVADOS DE WARE MALCOMB Y NO DEBERÁN SER UTILIZADOS PARA NINGUN OTRO TRABAJO SIN EL CONSENTIMIENTO DE WARE MALCOMB. COTAS RIGEN SOBRE ESCALAS Y DEBERÁN SER VERIFICADAS EN SITIO. CUALQUIER DISCREPANCIA EN EL PROYECTO DEBERÁ SER NOTIFICADA A WARE MALCOMB ANTES DE LA CONSTRUCCION

No. DE LA HOJA

A3.1

CONTIENE:

PLANTA DE SALIDAS ELÉCTRICAS 1er. Y 2do. Nivel

FECHA		OBSERVACIONES
07-27-12		REVISIÓN LRP
08-01-12	1	COMENTARIOS DEL CLIENTE
08-24-12	2	COMENTARIOS DE INSPECCION
08-24-12	3	COMENTARIOS DE LA AGENCIA P.P.

No. DE TRABAJO: LTM12-6004-00

TODAS LAS DIMENSIONES SON EN METROS

BENEMERITO CUERPO DE BOMBEROS DE LA REPUBLICA DE PANAMA DIVISION DE INGENIERIA PREVENTIVA ESTACION LOCAL PANAMA PACIFICO (PC4H9) INSPECCIONES TECNICAS Y VISTO DE PROYECTOS
LOS SISTEMAS DE DETECCION DE HUMO Y DE ALARMAS DE INCENDIO DEBEN ESTAR INSTALADOS ANTES DE SOLICITAR EL CERTIFICADO DE OCUPACION.
FECHA 11/9/12

BENEMERITO CUERPO DE BOMBEROS DE LA REPUBLICA DE PANAMA DIVISION DE INGENIERIA PREVENTIVA ESTACION LOCAL PANAMA PACIFICO (PC4H9) INSPECCIONES TECNICAS Y VISTO DE PROYECTOS
PLANO VISADO
FIRMA
Plano: 26872
FECHA

BENEMERITO CUERPO DE BOMBEROS DE LA REPUBLICA DE PANAMA DIVISION DE INGENIERIA PREVENTIVA ESTACION LOCAL PANAMA PACIFICO (PC4H9) INSPECCIONES TECNICAS Y VISTO DE PROYECTOS

SI EN LA APROBACIÓN DE ESTE PLANO SE HA COMETIDO INVOLUNTARIAMENTE UN ERROR O OMISIÓN, ESTE DEBE SER CORREGIDO.

MARIA C. FRANCO CAMPOS
ARQUITECTA
LICENCIA No. 4010-081-051
FIRMA
Ley 15 del 26 de Enero de 1959
Junta Técnica de Ingeniería y Arquitectura

PANAMA PACIFICO
PCC Spec 9095 - Local # 1 - TRANSFORMER INDUSTRIES INC. TTIs

Firma del Ingeniero Municipal (funcionario del SIT)

HENRY KARDONSKI
No. DE CEDULA: 8-229-2661
Representante Legal de London & Regional

LOGO DE LONDON	London & Regional ••• PANAMA •••	ARQ.: WARE MALCOMB	ING.:
LOGO DE LA AGENCIA	AEP	DIBUJANTE: F.T.M. / C.J.M.	HOJA EN JUEGO: 8/89
Vo.Bo. de la Agencia		FECHA (de elaboración del plano) AGOSTO DE 2012	

Z:\WM_TM\WM_Interiores\LTM12-6004-00_CAMET-d-9095\INT\6004_A3T.dwg

PRECAUCION: SI ESTA HOJA NO MIDE 0.914m x 0.610m. ENTONCES ES UNA REDUCCION.

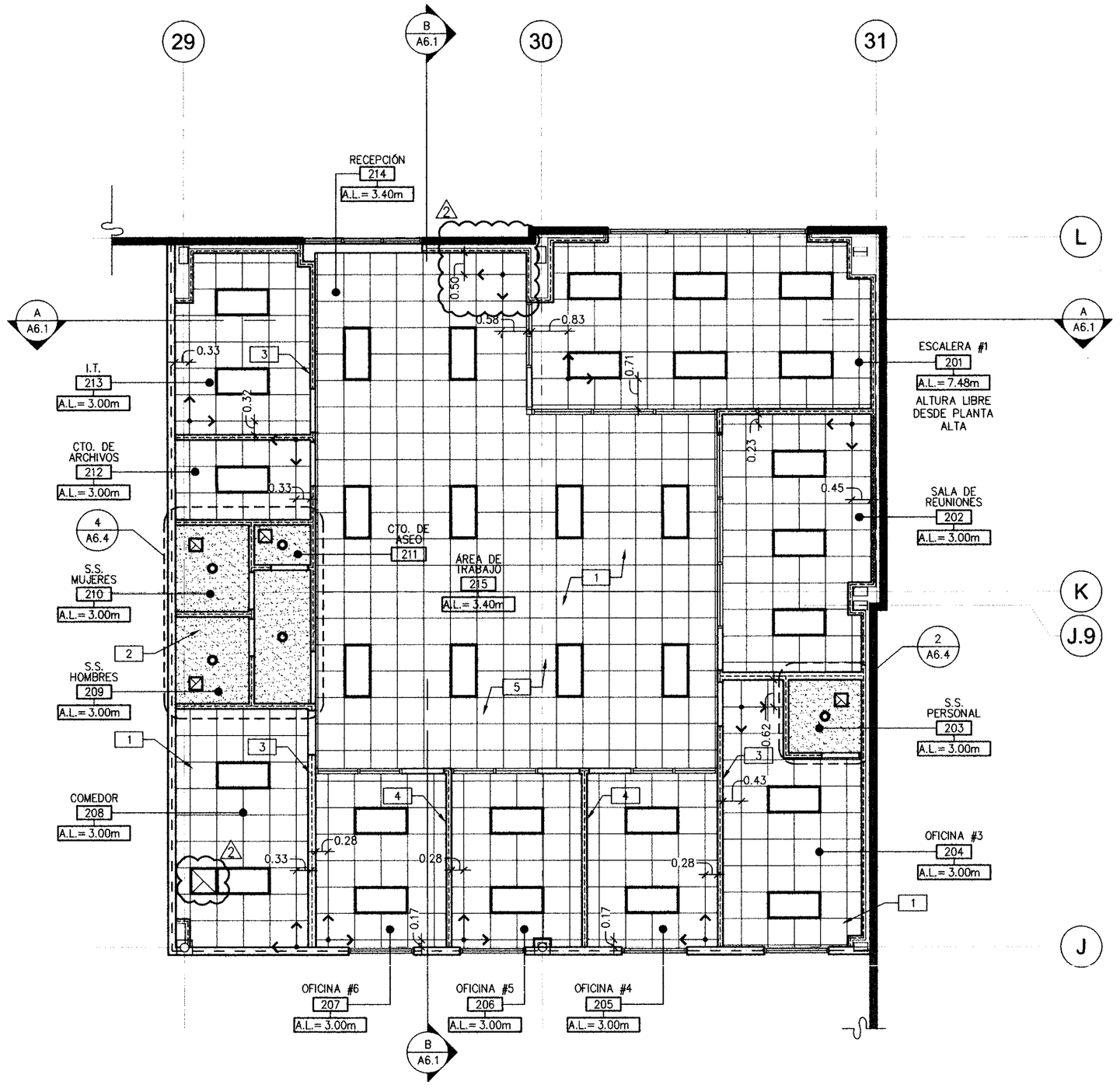

PLANTA DE CIELO RASO 2do. NIVEL

ESCALA: 1:75 (2)

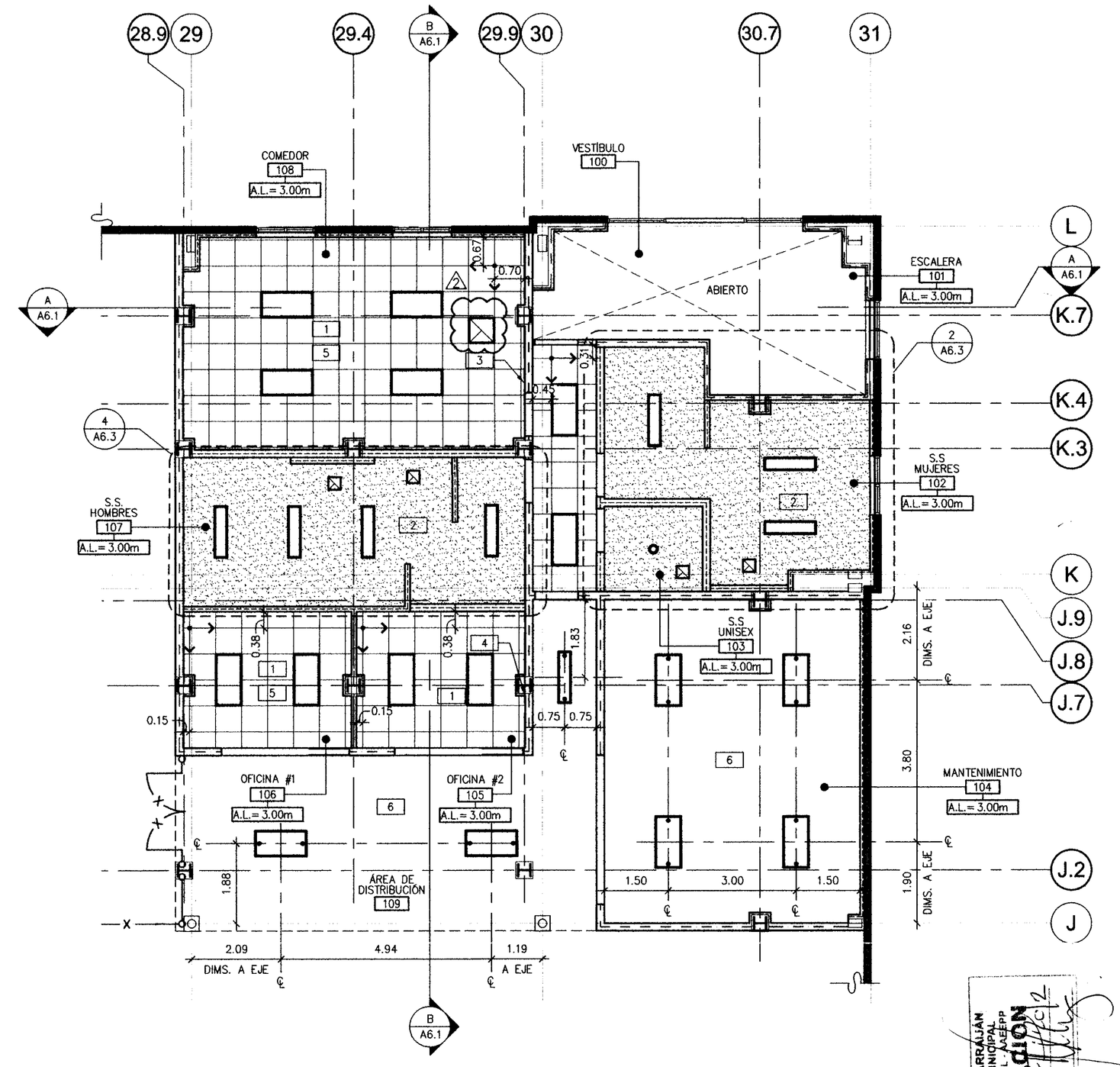

PLANTA DE CIELO RASO 1er. NIVEL

ESCALA: 1:75 (1) N

MUNICIPIO DE ARRAIJÁN
INGENIERÍA MUNICIPAL
OFICINA MUNICIPAL A.A.E.P.P.
APROBACIÓN
Fecha
Firma

SIMBOLOGÍA DE CIELO RASO

- NUEVA ÁREA DE CIELO RASO ACÚSTICO SUSPENDIDO DE 0.61m x 0.61m (2'x2'x3/4") CON RETÍCULA Y PIEZAS.
- NUEVA ÁREA DE CIELO RASO RÍGIDO DE YESO Ó DINTEL – UTILIZAR MATERIAL Y CONSTRUCCIÓN CON RESISTENCIA AL FUEGO DONDE SE REQUIERA. UTILIZAR LÁMINA DE YESO RESISTENTE A LA HUMEDAD EN BAÑOS.
- NUEVA LUMINARIA FLUORESCENTE DE 0.61m x 1.22m (2'x4') CON LENTES PRISMÁTICOS Y BALASTRO ELÉCTRICO – VER PLANOS ELÉCTRICOS.
- NUEVA LUMINARIA FLUORESCENTE COLGANTE DE 0.61m x 1.22m (2'x4') CON LENTES PRISMÁTICOS Y BALASTRO ELÉCTRICO – VER PLANOS ELÉCTRICOS.
- NUEVA LUMINARIA FLUORESCENTE DE 0.30m x 1.22m (1'x4') CON LENTES PRISMÁTICOS Y BALASTRO ELÉCTRICO – VER PLANOS ELÉCTRICOS.
- NUEVA LUMINARIA FLUORESCENTE COLGANTE DE 0.30m x 1.22m (1'x4') CON LENTES PRISMÁTICOS Y BALASTRO ELÉCTRICO – VER PLANOS ELÉCTRICOS.
- N NUEVA LUMINARIA VERTICAL "SPOT" REMETIDAS EN CIELO RASO – VER PLANOS ELÉCTRICOS.
- EXTRACTOR, VER PLANOS MECÁNICOS
- INDICA ARRANQUE DE CIELO RASO ACÚSTICO SUSPENDIDO EN RETÍCULA.
- A.L.= 2.8m INDICA ALTURA LIBRE DE CIELO RASO DESDE EL PISO ACABADO.

NOTA: LAS LUMINARIAS DE SALIDA DE EMERGENCIA DEBERÁN SER DE TIPO AUTO LUMINOSAS O ILUMINADAS ELÉCTRICAMENTE Y ENERGIZADAS POR MEDIO DE CIRCUITOS SEPARADOS, UNO DE LOS CUALES DEBERÁ SER DE BATERÍAS DE RESERVA Y/O DE UN GENERADOR EN SITIO.

NOTA: LUMINARIAS DE SALIDA DE EMERGENCIA ADICIONALES PODRÁN SER REQUERIDAS ANTES DE LA INSPECCIÓN FINAL Y SUJETAS AL INSPECTOR DE CONSTRUCCIÓN.

NOTAS ESPECÍFICAS DE PLANTA

1. SISTEMA DE CIELO RASO ACÚSTICO SUSPENDIDO A BASE DE FIBRA MINERAL EN TODOS LOS CUARTOS MARCA "USG" MODELO "OLYMPIA MICRO CLIMA PLUS" DE 2'x2'x3/4" COLOR BLANCO CON BORDE TIPO "FLB" CON RETÍCULA TIPO "CENTRICITEE DXT".
2. CIELO RASO RÍGIDO A BASE DE LÁMINAS DE YESO. (VER PLANO DE CIELO RASO PARA ALTURAS. VER DETALLE 9 EN HOJA A8.2
3. VER DETALLE 11 EN HOJA A7.1 PARA INSTALACIÓN TÍPICA DE APAGADORES Y TERMOSTATOS EN TODOS LOS CUARTOS, A.M.I.C.
4. VER DETALLE 12 EN HOJA A7.1 PARA INSTALACIÓN TÍPICA DE APAGADORES Y TERMOSTATOS EN LOS CUARTOS CON VENTANAS.
5. CONTRATISTA ES RESPONSABLE DE ELEVAR LA TUBERÍA PARA NO ESTAR EN CONFLICTO CON ALTURA DE CIELO RASO.
6. ESTA ÁREA SE ENCUENTRA ABIERTA HASTA EL TECHO.

DISTRITO DE ARRAIJÁN
OFICINA MUNICIPAL A.A.E.P.P.
INGENIERÍA MUNICIPAL
APROBADO
Fecha
Firma

DISTRITO DE ARRAIJÁN
INGENIERÍA MUNICIPAL
OFICINA MUNICIPAL A.A.E.P.P.
REVISADO
Fecha
Firma

ESTOS PLANOS Y SUS ESPECIFICACIONES SON DE LA PROPIEDAD Y TIENEN DERECHOS RESERVADOS DE WARE MALCOMB Y NO DEBERÁN SER UTILIZADOS PARA NINGUN OTRO TRABAJO SIN EL CONSENTIMIENTO DE WARE MALCOMB. COTAS RIGEN SOBRE ESCALAS Y DEBERÁN SER VERIFICADAS EN SITIO. CUALQUIER DISCREPANCIA EN EL PROYECTO DEBERÁ SER NOTIFICADA A WARE MALCOMB ANTES DE LA CONSTRUCCIÓN.

No. DE LA HOJA

A4.1

CONTIENE:

PLANTA DE CIELO RASO 1er. Y 2do. Nivel

FECHA		OBSERVACIONES
07-27-12		REVISIÓN LRP
08-01-12	1	COMENTARIOS DEL CLIENTE
08-24-12	2	COMENTARIOS DE INSPECCION
08-24-12	3	COMENTARIOS DE LA AGENCIA P.P.

No. DE TRABAJO: LTM12-6004-00

TODAS LAS DIMENSIONES SON EN METROS

BENEMERITO CUERPO DE BOMBEROS DE LA REPÚBLICA DE PANAMÁ DIVISIÓN REGIONAL PANAMÁ ESTACIÓN LOCAL PANAMÁ PACÍFICO
INSPECCIONES TÉCNICAS VISADO 27/06/13
SI EN LA APROBACIÓN DE ESTE PLANO SE HA COMETIDO INVOLUNTARIAMENTE UN ERROR U OMISIÓN, ESTE DEBE SER CORREGIDO.

BENEMERITO CUERPO DE BOMBEROS DE LA REPÚBLICA DE PANAMÁ DIVISIÓN REGIONAL PANAMÁ ESTACIÓN LOCAL PANAMÁ PACÍFICO (ADM-4)
INSPECCIONES TÉCNICAS VISADO 27/06/13
LOS SISTEMAS DE DETECCIÓN DE HUMO O DE CALOR, ALARMA Y ALERTA DEBEN SER INSPECCIONADOS ESTANDO INSTALADOS ANTES DE SOLICITAR EL CERTIFICADO DE OCUPACIÓN.
FECHA 11/6/12

BENEMERITO CUERPO DE BOMBEROS DE LA REPÚBLICA DE PANAMÁ DIVISIÓN REGIONAL PANAMÁ ESTACIÓN LOCAL PANAMÁ PACÍFICO (ADM-4)
INSPECCIONES TÉCNICAS VISADO 27/06/13
PLANO VISADO
FIRMA
FECHA 10-oct-12

BENEMERITO CUERPO DE BOMBEROS DE LA REPÚBLICA DE PANAMÁ DIVISIÓN REGIONAL PANAMÁ ESTACIÓN LOCAL PANAMÁ PACÍFICO (ADM-4)
INSPECCIONES TÉCNICAS VISADO 27/06/13
SE LE ADVIERTE AL CONTRATISTA QUE EL PROYECTO SE REVISA A ESTRUCTURAL Y GENERAL, PLUMBERIA, ELÉCTRICO, ALARMAS, ALTA TENSIÓN, GAS, ETC. SOLO EN LO QUE SE REFIERE A LA SEGURIDAD CONTRA INCENDIO Y PANICO. LA APROBACIÓN DE ESTE PLANO NO INCLUYE LA APROBACIÓN DE LAS INSTALACIONES ESPECIALES, PROVEEDORES DE EQUIPOS, INSTALACIÓN DE EQUIPOS.

MARIA C. FRANCO CAMPOS
ARQUITECTA
LICENCIA No. 2010-601-051
FIRMA
Ley 15 del 26 de Enero de 1959
Junta Técnica de Ingeniería y Arquitectura

PANAMA PACIFICO
PCC Spec 9095 - Local #1 - TRANSFORMER INDUSTRIES INC/ TTs

ARQ.: WARE MALCOMB Architecture Interiors Planning	Firma del Ingeniero Municipal (funcionario del SIT)	No. DE CÉDULA 8-225-261 Representante legal de la empresa A Regional HENRY KARDONSKI
ING.:		
DIBUJANTE: F.T.M. / C.J.M.		FECHA (de elaboración del plano) AGOSTO DE 2012
HOJA EN JUEGO: 9/59		Vo.Bo. de la Agencia

LOGO DE LONDON — London & Regional ••• PANAMA •••

LOGO DE LA AGENCIA — AEP

Z:\WM\L-TM\WM_Interiors\LTM12-6004-00_CAVET-01-9095\INT\6004_A41.dwg

PRECAUCION: SI ESTA HOJA NO MIDE 0.914m x 0.610m. ENTONCES ES UNA REDUCCION.

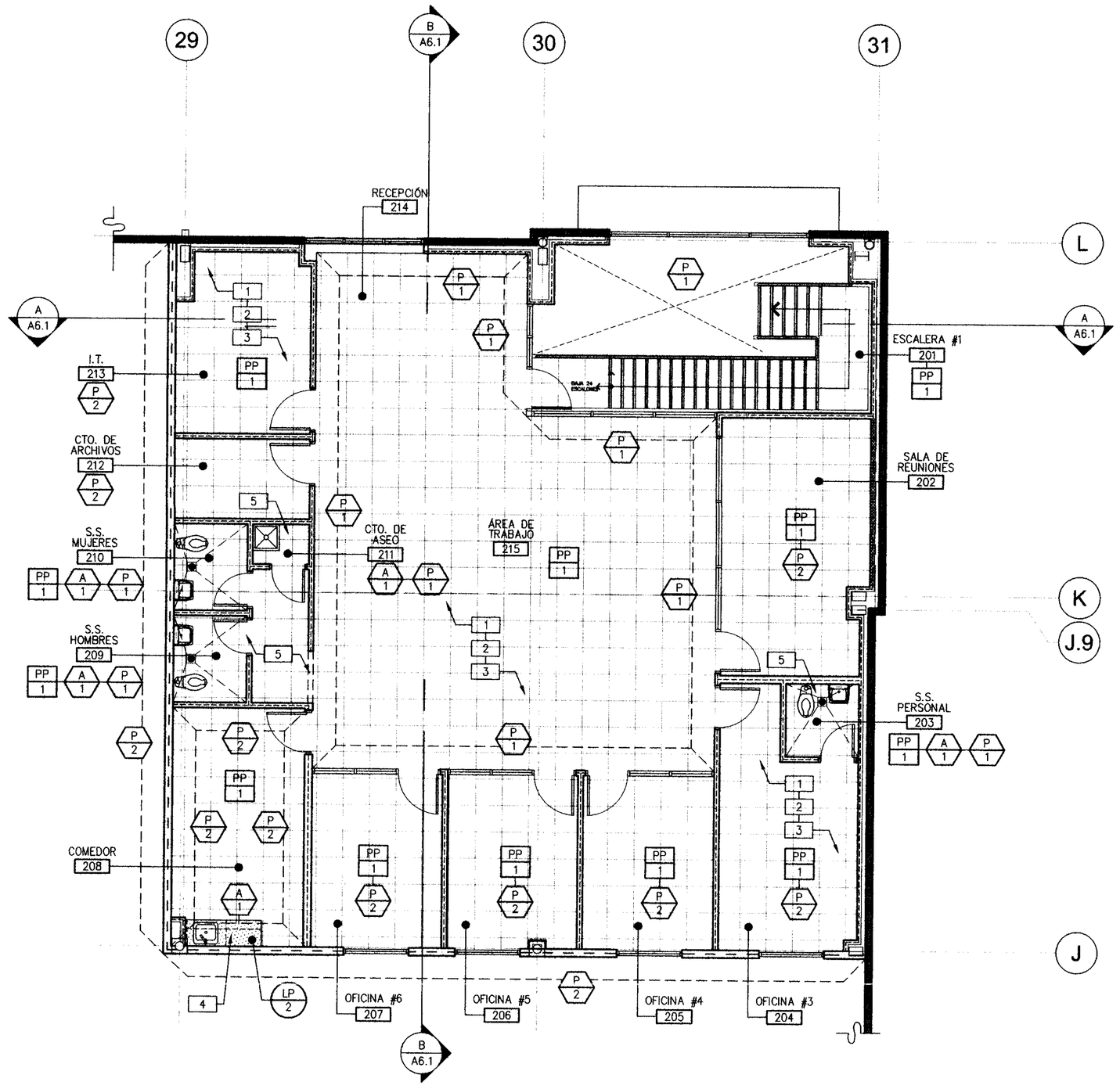

PLANTA DE ACABADOS 2do. NIVEL

ESCALA: 1:75 (2)

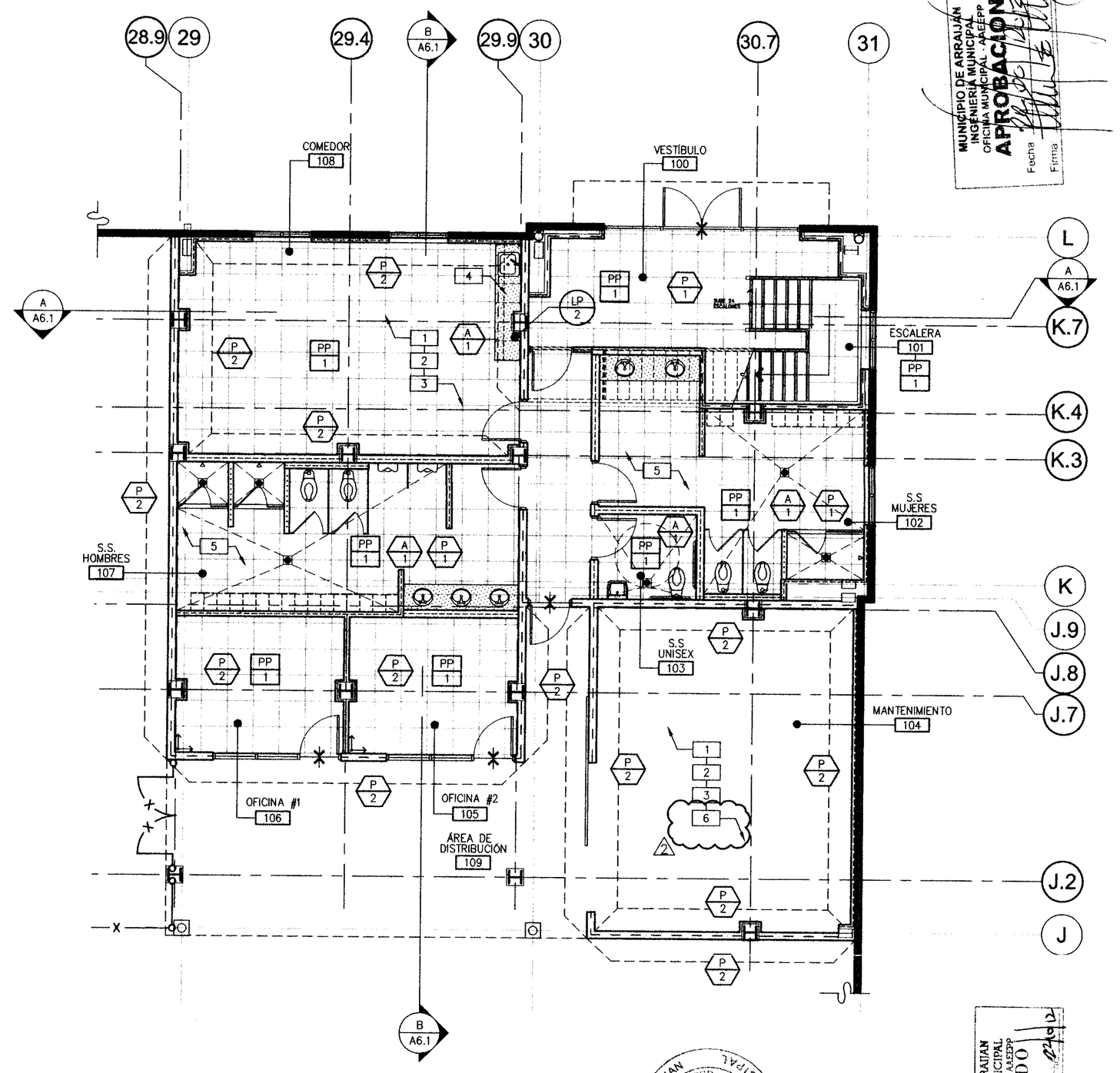

MUNICIPIO DE ARRAIJÁN
INGENIERÍA MUNICIPAL
OFICINA MUNICIPAL - AAEEPP
APROBACION
Fecha
Firma

DISTRITO DE ARRAIJÁN
INGENIERÍA MUNICIPAL
OFICINA MUNICIPAL - AAEEPP
REVISADO
Fecha
Firma

PLANTA DE ACABADOS 1er. NIVEL

ESCALA: 1:75 (1) N

SIMBOLOGÍA DE ACABADOS

X — INDICA LÍNEA DE TRANSICIÓN DE ACABADO EN PISO.

X — INDICA UBICACIÓN DE ACABADO NO TÍPICO SOBRE PARED.

INDICA ARRANQUE DE BALDOSA DE CERÁMICA.

ACABADOS EN PARED.

(P 1)
ARTÍCULO: PINTURA – TÍPICA, A.M.I.C.
FABRICANTE: SHERWIN WILLIAMS
COLOR/NO: SW 6385 DOVER WHITE
ACABADO: MATTE

(P 2)
ARTÍCULO: PINTURA – ACENTUANTE
FABRICANTE: SHERWIN WILLIAMS
COLOR/NO: SW 7005 PURE WHITE
ACABADO: MATTE

(A 1)
ARTÍCULO: AZULEJO
FABRICANTE: INTERCERAMIC
COLOR/NO: SMOKE
TAMAÑO: 0.20m x 0.30m
ACABADO: MATTE
JUNTA: 2mm
LECHADA DE PISO: GRAY, MARCA INTERCERAMIC.

ACABADOS EN PISOS

(PP 1)
ARTÍCULO: PORCELANATO PULIDO
FABRICANTE: ELMEC DE PANAMÁ
COLOR/NO: CITY GRAY
TAMAÑO: 0.60cm x 0.60cm
JUNTA: 2mm
LECHADA DE PISO: 77 FROST, DE MAPEI DE ELMEC
AGREGAR ZOCLO DE 15cm (6")

ACABADOS MISCELANEOS

(LP 1)
ARTÍCULO: SUPERFICIES VERTICALES EN MOBILIARIO
HIDROFUGO MELAMÍNICO
FABRICANTE: EGGER
COLOR/NO: NORDIC WOODS ST22 H3060

(LP 2)
ARTÍCULO: SUPERFICIES HORIZONTALES EN MOBILIARIO
PIEDRA FRIA
FABRICANTE: FORMICA
COLOR/NO: 730 – SHELL STONE

NOTAS ESPECÍFICAS DE PLANO

1. PROVEER SELLADORES ADECUADOS PARA TODOS LOS NUEVOS ACABADOS DE ACUERDO A LA RECOMENDACIÓN DE FABRICANTE.
2. PROTEGER LOS ACABADOS DE MARCAS, RAYONES Y CUALQUIER OTRO DAÑO QUE PUEDA SUFRIR DURANTE LA CONSTRUCCIÓN, TAMBIÉN DURANTE LA COLOCACIÓN DE EQUIPOS. UTILIZAR MÉTODOS DE PROTECCIÓN RECOMENDADOS POR ESCRITO POR PARTE DEL FABRICANTE.
3. TODAS LAS PAREDES DEBERÁN RECIBIR PINTURA (P–1), Y EL PISO (PP–1) SERÁ BALDOSA O PORCELANATO. A MENOS QUE SE INDIQUE LO CONTRARIO. (A.M.I.C.)
4. VER PLANOS DE CARPINTERÍA PARA ACABADOS EN GABINETES.
5. VER ELEVACIONES DE BAÑOS PARA LOCALIZACIÓN DE AZULEJO EN PARED
6. MANTENER ACABADO DE PISO EXISTENTE DE GALERA EN ÁREAS DE MANTENIMIENTO Y DISTRIBUCIÓN.

No. DE LA HOJA

A5.1

CONTIENE:

PLANTA DE ACABADOS 1er. Y 2do. Nivel

FECHA		OBSERVACIONES
07-27-12		REVISIÓN LRP
08-01-12	1	COMENTARIOS DEL CLIENTE
08-24-12	2	COMENTARIOS DE INSPECCION
06-24-12	3	COMENTARIOS DE LA AGENCIA P.P.

No. DE TRABAJO: LTM12-6004-00

TODAS LAS DIMENSIONES SON EN METROS

BOMBEROS CUERPO DE BOMBEROS DE LA REPUBLICA DE PANAMÁ
DNASPI (ZONA REGIONAL PANAMÁ)
ESPACIO CALCULO PLANTA (NO INCLUYE HOJA)
NO REQUIERE STEN (RESISTENCIA) DE PROYECTOS
SI EN LA APROBACIÓN DE ESTE PLANO SE HA COMETIDO INVOLUNTARIAMENTE UN ERROR U OMISIÓN, ESTE DEBE SER CORREGIDO.

BOMBEROS CUERPO DE BOMBEROS DE LA REPUBLICA DE PANAMÁ
DNASPI (ZONA REGIONAL PANAMÁ)
ESPACIO CALCULO PLANTA (NO INCLUYE HOJA)
NO REQUIERE STEN (RESISTENCIA) DE PROYECTOS
PLANO VISADO
FIRMA FECHA
PL 442 - 268-12

BOMBEROS CUERPO DE BOMBEROS DE LA REPUBLICA DE PANAMÁ
DNASPI (ZONA REGIONAL PANAMÁ)
ESPACIO CALCULO PLANTA (NO INCLUYE HOJA)
NO REQUIERE STEN (RESISTENCIA) DE PROYECTOS
LOS SISTEMAS DE DETECCIÓN DE HUMO Y EL CALOR, SISTEMAS DE ALARMAS Y LOS ROCIADORES, DEBEN SER INSTALADOS EN ESTA PLANTA, CON LA CARGA DE OCUPACIÓN.
FIRMA FECHA

MARIA C. FRANCO CAMPOS
ARQUITECTA
LICENCIA No. 2010-001-051
FIRMA
Ley 15 del 26 de Enero de 1959
Junta Técnica de Ingeniería y Arquitectura

PANAMA PACIFICO
PCC Spec 9095 - Local # 1 - TRANSFORMER INDUSTRIES INC. Tfs

Firma del Ingeniero Municipal (funcionario del SIT)

HENRY KARDONSKI
No. DE CÉDULA: 8-229-2661
Representante Legal de Lodón & Regional

ARQ.: WARE MALCOMB
ING.:
DIBUJANTE: F.T.M. / C.J.M.
HOJA EN JUEGO: 10/59
FECHA (de elaboración del plano): AGOSTO DE 2012

LOGO DE LONDON — London & Regional ••• PANAMA •••
LOGO DE LA AGENCIA — AEP
Vo.Bo. de la Agencia

ESTOS PLANOS Y SUS ESPECIFICACIONES SON DE LA PROPIEDAD Y TIENEN DERECHOS RESERVADOS DE WARE MALCOMB Y NO DEBERÁN SER UTILIZADOS PARA NINGUN OTRO TRABAJO SIN EL CONSENTIMIENTO DE WARE MALCOMB. COTAS, RIGEN SOBRE ESCALAS Y DEBERÁN SER VERIFICADAS EN SITIO. CUALQUIER DISCREPANCIA EN EL PROYECTO DEBERÁ SER NOTIFICADA A WARE MALCOMB ANTES DE LA CONSTRUCCION

Z:\WM\LTM\WM_Interiors\LTM12-6004-00_CAINETI-at-9095\INT\6004_A51.dwg

PRECAUCION: SI ESTA HOJA NO MIDE 0.914m x 0.610m. ENTONCES ES UNA REDUCCION.

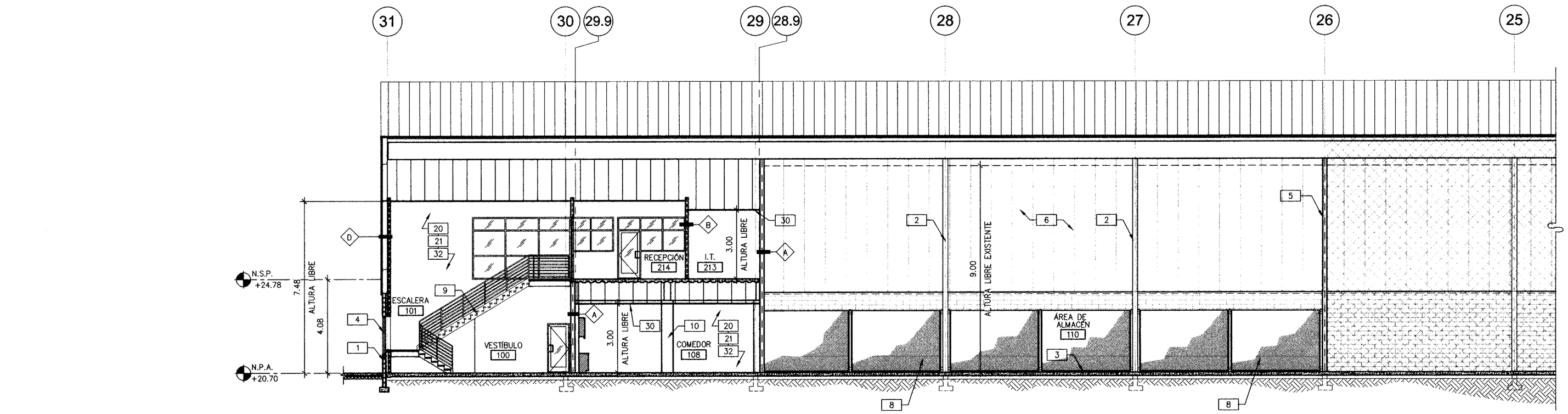

MUNICIPIO DE ARRAIJÁN
INGENIERÍA MUNICIPAL
OFICINA MUNICIPAL - AAEEPP
APROBACIÓN
Fecha 22 Dic 2012
Firma

BENEMERITO CUERPO DE BOMBEROS DE LA REPUBLICA DE PANAMA
DIVISION NACIONAL PANAMA
ESTACION LOCAL PANAMA PACIFICO (PANAMA)
INSPECCIONES TECNICAS Y VISADO DE PROYECTOS
SI EN LA APROBACIÓN DE ESTE PLANO SE HA CUMPLIDO INVOLUNTARIAMENTE UN ERROR U OMISIÓN, ESTE DEBE SER CORREGIDO.

CORTE TRANSVERSAL (A)

ESCALA: 1:100

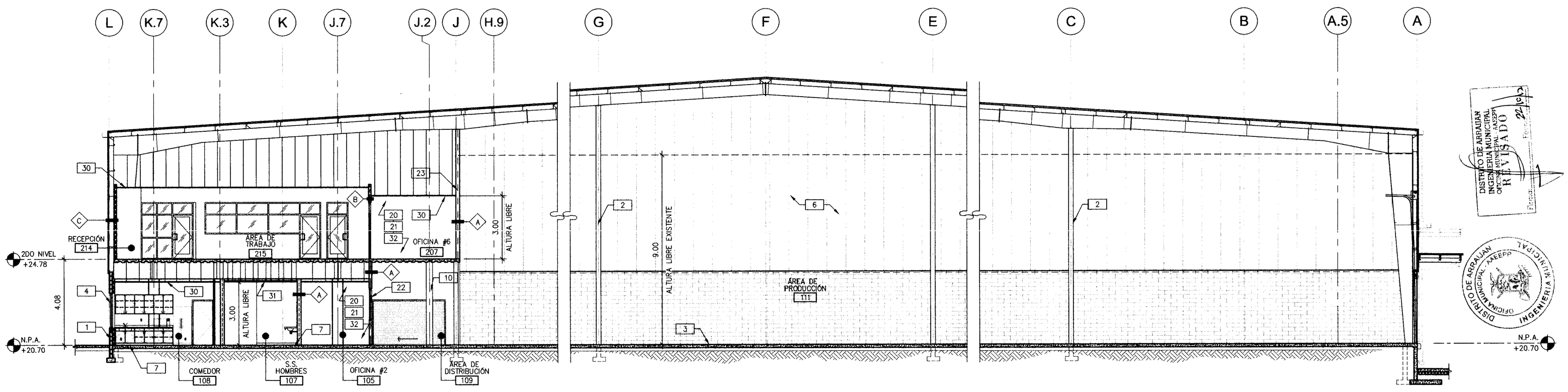

DISTRITO DE ARRAIJÁN
INGENIERÍA MUNICIPAL
OFICINA MUNICIPAL - AAEEPP
REVISADO
Fecha

CORTE LONGITUDINAL (B)

ESCALA: 1:100

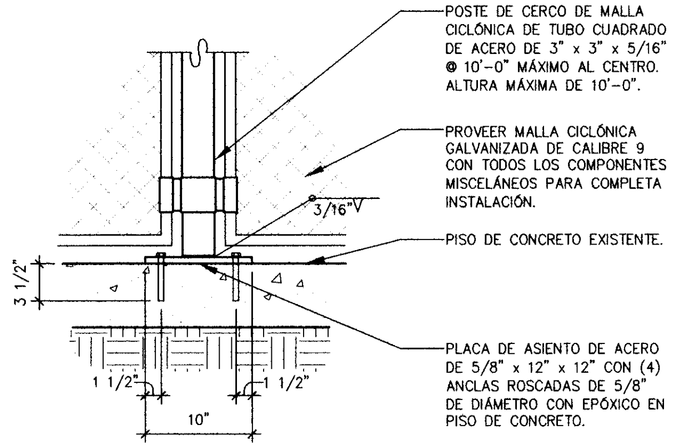

POSTE DE CERCO DE MALLA CICLÓNICA (1)

ESCALA: 1:10

SIMBOLOGÍA

- (1) INDICA TIPOS DE PARED
- (X) TIPO DE PUERTAS.
- NO ES PARTE DEL CONTRATO

SIMBOLOGÍA DE PARED

- 2A / A8.1 — PARED DE MAMPOSTERÍA EXISTENTE, CON FORRO A BASE DE STUDS Y LÁMINAS DE YESO.
- 2D / A8.1 — PARED DE LAMINA DE YESO, DE ALTURA COMPLETA. CON RESISTENCIA AL FUEGO, PROVEER AISLANTE R-11
- 2G / A8.1 — PARED A BASE DE LÁMINAS DE YESO, DE ALTURA HASTA 15.2cms (6") ARRIBA DEL CIELO RASO.
- 1 / A8.1 — PARED CON REFUERZO INTERIOR DE PLYWOOD DE 1/2" DE ESPESOR.
- 1 / — X — MALLA CICLÓNICA GALVANIZADA CAL. 9, CON UNA ALTURA DE 2.70m, CON TUBOS PORTANTES DE 3" ø ANCLADOS AL PISO. (PARA LA INSTALACIÓN DE LA MALLA CICLÓNICA LOS TUBOS O POSTES DEBEN SER PIEZAS ENTERAS Y CORTES LIMPIOS SIN UNIONES)
- A — INDICA PARED A BASE DE CARRIOLAS GALV. CALIBRE 16 DE 15.2 cm (6"). FORRADO POR AMBOS LADOS CON UNA LÁMINA DE YESO DE 1.27cm (1/2")
- B — INDICA PARED CON STUDS DE 2 1/2" (6.35cm), FORRADO POR AMBOS LADOS CON LÁMINAS DE YESO DE 1/2" (1.27cm) DE ESPESOR.
- C — INDICA PARED CON STUDS DE 2 1/2" (6.35cm). FORRADO POR UN SOLO LADO CON LÁMINAS DE YESO DE 1/2" (1.27cm) DE ESPESOR.

NOTA: UTILIZAR LÁMINAS DE YESO RESISTENTES A LA HUMEDAD EN ZONAS CON INST. HIDRO - SANITARIAS) AISLAMIENTO DE FIBRA DE VIDRIO. PASTEAR Y LIJAR FINO PARA RECIBIR PINTURA PARA INTERIORES.

NOTAS ESPECÍFICAS DEL PLANO

1. CONSERVAR PARED EXTERIOR DE MAMPOSTERÍA.
2. CONSERVAR COLUMNA EXISTENTE
3. CONSERVAR LOSA DE CONCRETO EXISTENTE
4. CONSERVAR VENTANA EXISTENTE
5. NUEVA PARED DIVISORÍA ENTRE INQUILINO.
6. ESTA ÁREA SE ENCUENTRA ABIERTA HASTA EL TECHO.
7. SE DEBERÁ CORTAR EL PISO DE CONCRETO EXISTENTE CON SIERRA ADECUADA COMO SEA REQUERIDO PARA LA NUEVA PLOMERÍA. VER DETALLE 4 EN HOJA A6.5
8. MALLA CICLÓNICA GALVANIZADA CAL. 9, CON UNA ALTURA DE 2.70m, CON TUBOS PORTANTES DE 3" ø ANCLADOS AL PISO.
9. ESCALERA DE METAL CUBIERTA DE PORCELANATO, CON BARANDAL Y PASAMANOS A BASE DE TUBO DE ACERO DE 1/2" DE DIÁMETRO EXTERIOR, PINTADO CON PINTURA ANTICORROSIVA, MARCA DE PINTURA Y COLOR POR DEFINIR, VER PLANO A5.1 PARA REFERENCIA DE ACABADOS.
10. NUEVA COLUMNA ESTRUCTURAL DE ACERO, PARA SOPORTE DE LOSA DE ENTREPISO, VER PLANOS ESTRUCTURALES.
20. TODO EL MOBILIARIO DEBERÁ SER PROVEIDO E INSTALADO POR EL INQUILINO. VERIFICAR LOCALIZACIÓN EXACTA CON EL PROVEEDOR ANTES DE LA INSTALACIÓN DE CONEXIONES ELÉCTRICAS.
21. PROTEGER LOS ACABADOS DE MARCAS, RAYONES Y CUALQUIER OTRO DAÑO QUE PUEDA SUFRIR DURANTE LA CONSTRUCCIÓN, TAMBIÉN DURANTE LA COLOCACIÓN DE EQUIPOS. UTILIZAR METODOS DE PROTECCIÓN RECOMENDADOS POR ESCRITO POR PARTE DEL FABRICANTE.
22. VENTANAS DE PVC KÖMMERLING CON REFUERZO INTERIOR DE ACERO CINCADO Y DOBLE JUNTA DE ESTANQUEIDAD DE CAUCHO SINTÉTICO APTK EN NEGRO, CON VIDRIO LAMINADO DOBLE DE 8mm O 6mm (VER ESPECIFICACIÓN DEL FABRICANTE)
23. AISLANTE ACÓSTICO EN PAREDES, DONDE SE INDIQUE.
30. SISTEMA DE CIELO RASO ACÓSTICO SUSPENDIDO A BASE DE FIBRA MINERAL EN TODOS LOS CUARTOS MARCA "USG" MODELO "OLYMPIA MICRO CLIMA PLUS" DE 2'x2'x3/4" COLOR BLANCO CON BORDE TIPO "FLB" CON RETÍCULA TIPO "CENTRICITEE DXT".
31. CIELO RASO RÍGIDO A BASE DE LÁMINAS DE YESO. (VER PLANO DE CIELO RASO PARA ALTURAS. VER DETALLE 9 EN HOJA A8.2
32. CONTRATISTA ES RESPONSABLE DE ELEVAR EXISTENTE TUBERÍA PARA NO ESTAR EN CONFLICTO CON ALTURA DE CIELO RASO.

ESTOS PLANOS Y SUS ESPECIFICACIONES SON DE LA PROPIEDAD Y TIENEN DERECHOS RESERVADOS DE WARE MALCOMB Y NO DEBERÁN SER UTILIZADOS PARA NINGUN OTRO TRABAJO SIN EL CONSENTIMIENTO DE WARE MALCOMB. COTAS RIGEN SOBRE ESCALAS Y DEBERAN SER VERIFICADAS EN SITIO, CUALQUIER DISCREPANCIA EN EL PROYECTO DEBERA SER NOTIFICADA A WARE MALCOMB ANTES DE LA CONSTRUCCION.

No. DE LA HOJA

A6.1

CONTIENE:

CORTE LONGITUDINAL Y TRANSVERSAL

FECHA	OBSERVACIONES
07-27-12	REVISIÓN LRP
08-01-12	1 COMENTARIOS DEL CLIENTE
08-24-12	2 COMENTARIOS DE INSPECCION
08-24-12	3 COMENTARIOS DE LA AGENCIA P.P.

No. DE TRABAJO: LTM12-6004-00

TODAS LAS DIMENSIONES SON EN METROS

BENEMERITO CUERPO DE BOMBEROS DE LA REPUBLICA DE PANAMA
DIVISION NACIONAL PANAMA
ESTACION LOCAL PANAMA PACIFICO (PANAMA)
INSPECCIONES TECNICAS Y VISADO DE PROYECTOS
FECHA 11/10/12

BENEMERITO CUERPO DE BOMBEROS DE LA REPUBLICA DE PANAMA
DIVISION NACIONAL PANAMA
ESTACION LOCAL PANAMA PACIFICO (PANAMA)
INSPECCIONES TECNICAS Y VISADO DE PROYECTOS
LOS SISTEMAS DE DETECCION DE HUMO DEL CAMPO, ALARMA CONTRA INCENDIO, ALARMA DE EVACUACION, ESTARAN INSTALADOS SEGUN LA NORMA NFPA 72 Y LAS ESPECIFICACIONES TECNICAS DEL FABRICANTE.
ESTE PLANO DEBERA SER SOMETIDO A REVISION DE OCUPACION.

BENEMERITO CUERPO DE BOMBEROS DE LA REPUBLICA DE PANAMA
DIVISION NACIONAL PANAMA
ESTACION LOCAL PANAMA PACIFICO (PANAMA)
INSPECCIONES TECNICAS Y VISADO DE PROYECTOS
LOS SISTEMAS DE DETECCION DE HUMO DEL CAMPO, ALARMA CONTRA INCENDIO, ALARMA DE EVACUACION, ESTARAN INSTALADOS SEGUN LA NORMA NFPA 72 Y LAS ESPECIFICACIONES TECNICAS DEL FABRICANTE.
ESTE PLANO DEBERA SER SOMETIDO A REVISION DE OCUPACION.
SI EN LA APROBACIÓN DE ESTE PLANO SE HA CUMPLIDO INVOLUNTARIAMENTE UN ERROR U OMISIÓN, ESTE DEBE SER CORREGIDO.

BENEMERITO CUERPO DE BOMBEROS DE LA REPUBLICA DE PANAMA
DIVISION NACIONAL PANAMA
ESTACION LOCAL PANAMA PACIFICO (PANAMA)
INSPECCIONES TECNICAS Y VISADO DE PROYECTOS
PLANO VISADO
FECHA 11/10/12
Reno 268-12

BENEMERITO CUERPO DE BOMBEROS DE LA REPUBLICA DE PANAMA
DIVISION NACIONAL PANAMA
ESTACION LOCAL PANAMA PACIFICO (PANAMA)
INSPECCIONES TECNICAS Y VISADO DE PROYECTOS
NO ES CAUSA PARA CONSTRUCCIÓN DE ESTE PLANO, EL QUE SE HAYA REVISADO Y APROBADO POR ESTA OFICINA, SI ALGUNOS DATOS, CÁLCULOS O DISEÑOS ESTUVIERAN EN CONTRADICCIÓN CON LAS LEYES, REGLAMENTOS, ESTANDARES O CODIGOS VIGENTES DE LA REPUBLICA DE PANAMA.

MARIA C. FRANCO CAMPOS
ARQUITECTA
LICENCIA No. 2010-001-051
FIRMA
Ley 15 del 26 de Enero de 1959
Junta Técnica de Ingeniería y Arquitectura

PANAMA PACIFICO
PCC Spec 9095 - Local #1 - TRANSFORMER INDUSTRIES INC. TTs

ARQ.: WARE MALCOMB (Lead Design for Commercial Real Estate)	Firma del Ingeniero Municipal (funcionario del SIT)
ING.:	HENRY KARDONSKI, No. DE CEDULA 8-229-2661, Representante Legal de London & Regional
DIBUJANTE: F.T.M. / C.J.M.	
HOJA EN JUEGO: 11/59	FECHA (de elaboración del plano): AGOSTO DE 2012

LOGO DE LONDON: London & Regional ••• PANAMA •••

LOGO DE LA AGENCIA: AEP Panama

Vo.Bo. de la Agencia

Z:\WM\LTM\WM_interiors\LTM12-6004-00_CAVET-01-9095\INT\6004_A61.dwg

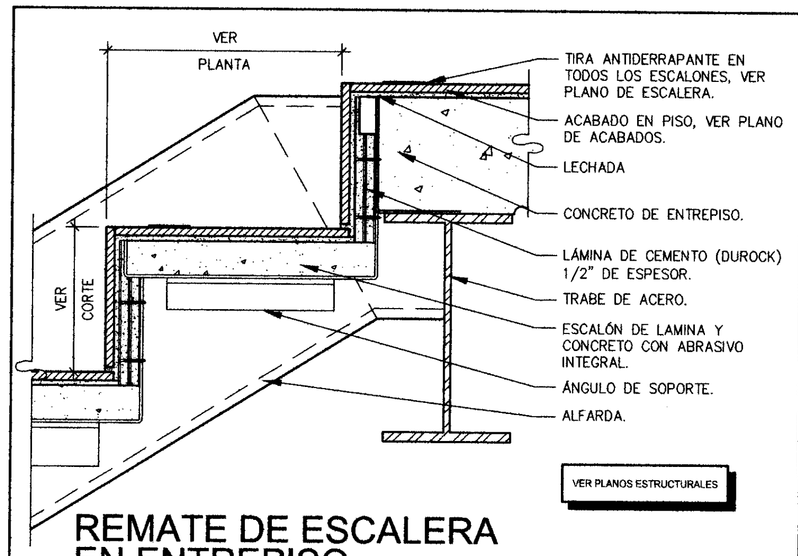

REMATE DE ESCALERA EN ENTREPISO

ESCALA: 1:5 — 4

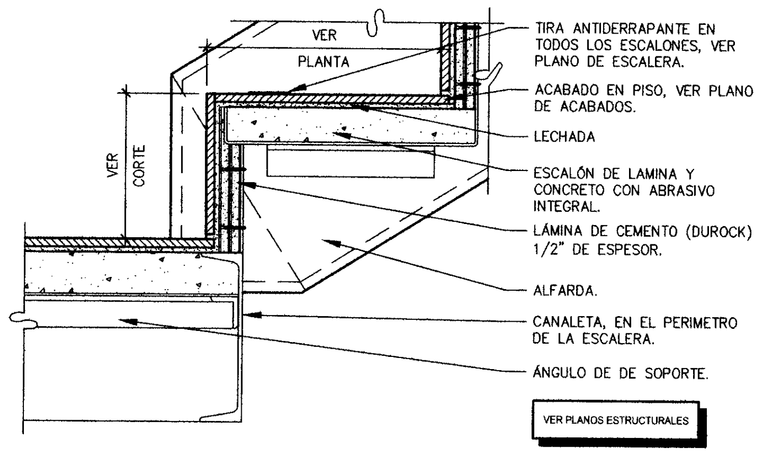

ARRANQUE DE ESCALERA DESDE DESCANSO

ESCALA: 1:5 — 5

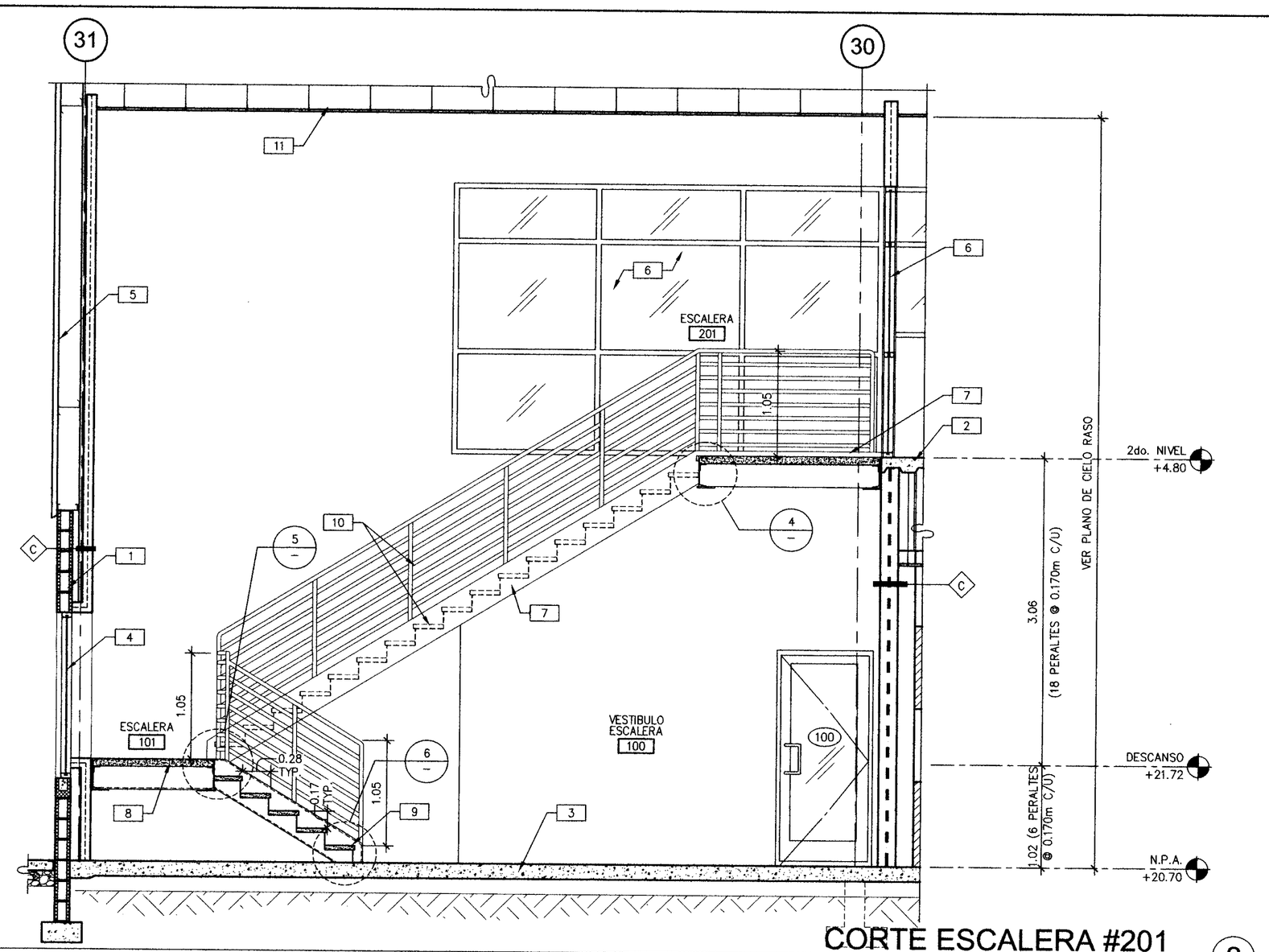

CORTE ESCALERA #201

ESCALA: 1:33 1/3 — 3

NOTAS DE ESCALERA

1. PARED EXISTENTE DE MAMPOSTERÍA RECIBIRÁ FORRO A BASE DE STUDS DE 6.35cm (2–1/2") Y LÁMINA DE YESO DE 1.27cm (1/2") HASTA 15.2cm (6") ARRIBA DEL CIELO RASO. VER DETALLE 12 EN HOJA A8.1
2. STEEL DECK VER PLANOS ESTRUCTURALES
3. CONSERVAR LOSA DE CONCRETO EXISTENTE
4. ESTA VENTANA CONTARA CON PAPEL TIPO WHITE FROST FILM JOHNSON 3M WINDOW FILMS PARA CONTROL VISUAL.
5. PARED DE LÁMINA GALVANIZADA RECIBIRÁ FORRO A BASE DE STUDS DE 6.35cm (2–1/2") Y LÁMINA DE YESO DE 1.27cm (1/2") HASTA 15.2cm (6") ARRIBA DEL CIELO RASO. VER DETALLE 12 EN HOJA A8.1
6. PROVEER VENTANA CON VIDRIO FIJO (VER PLANO A6.5 PARA DIMENSIONES Y TIPO DE VIDRIO UTILIZADO)
7. ALFARDA A BASE DE CANAL ESTRUCTURAL, VER PLANOS ESTRUCTURALES.
8. PLATAFORMA DE DESCANSO.
9. PROVEER TIRA ANTIDERRAPANTE DE 0.05m DE ANCHO, EN TODOS LOS ESCALONES.
10. ESCALERA DE METAL CUBIERTA DE PORCELANATO, CON BARANDAL Y PASAMANOS A BASE DE TUBO DE ACERO DE 1 / 2 " DE DIÁMETRO EXTERIOR, PINTADO CON PINTURA ANTICORROSIVA, MARCA DE PINTURA Y COLOR POR DEFINIR, VER PLANO A5.1 PARA REFERENCIAS DE ACABADOS.
11. SISTEMA DE CIELO RASO ACÚSTICO SUSPENDIDO A BASE DE FIBRA MINERAL EN TODOS LOS CUARTOS MARCA "USG" MODELO "OLYMPIA MICRO CLIMA PLUS" DE 2'x2'x3/4" COLOR BLANCO CON BORDE TIPO "FLB" CON RETÍCULA TIPO "CENTRICITEE DXT".

SIMBOLOGÍA DE PARED

- 2A / A8.1 — PARED DE MAMPOSTERÍA EXISTENTE, CON FORRO A BASE DE STUDS Y LÁMINAS DE YESO.
- 2D / A8.1 — PARED DE LAMINA DE YESO, DE ALTURA COMPLETA CON RESISTENCIA AL FUEGO, PROVEER AISLANTE R–11
- 2G / A8.1 — PARED A BASE DE LÁMINAS DE YESO, DE ALTURA HASTA 15.2cms (6") ARRIBA DEL CIELO RASO.
- 1 / A8.3 — PARED CON REFUERZO INTERIOR DE PLYWOOD DE 1/2" DE ESPESOR.
- A — INDICA PARED A BASE DE CARRIOLAS GALV. CALIBRE 16 DE 15.2 cm (6"). FORRADO POR AMBOS LADOS CON UNA LÁMINA DE YESO DE 1.27cm (1/2")
- B — INDICA PARED CON STUDS DE 2 1/2" (6.35cm), FORRADO POR AMBOS LADOS CON LÁMINAS DE YESO DE 1/2" (1.27cm) DE ESPESOR.
- C — INDICA PARED CON STUDS DE 2 1/2" (6.35cm). FORRADO POR UN SOLO LADO CON LÁMINAS DE YESO DE 1/2" (1.27cm) DE ESPESOR.

NOTA: UTILIZAR LÁMINAS DE YESO RESISTENTES A LA HUMEDAD EN ZONAS CON INST. HIDRO – SANITARIAS) AISLAMIENTO DE FIBRA DE VIDRIO. PASTEAR Y LIJAR FINO PARA RECIBIR PINTURA PARA INTERIORES.

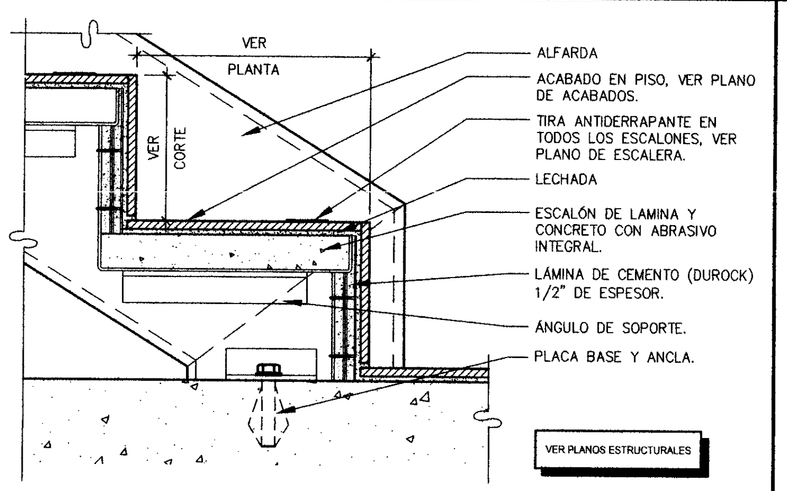

ARRANQUE DE ESCALERA EN 1ER. PISO

ESCALA: 1:5 — 6

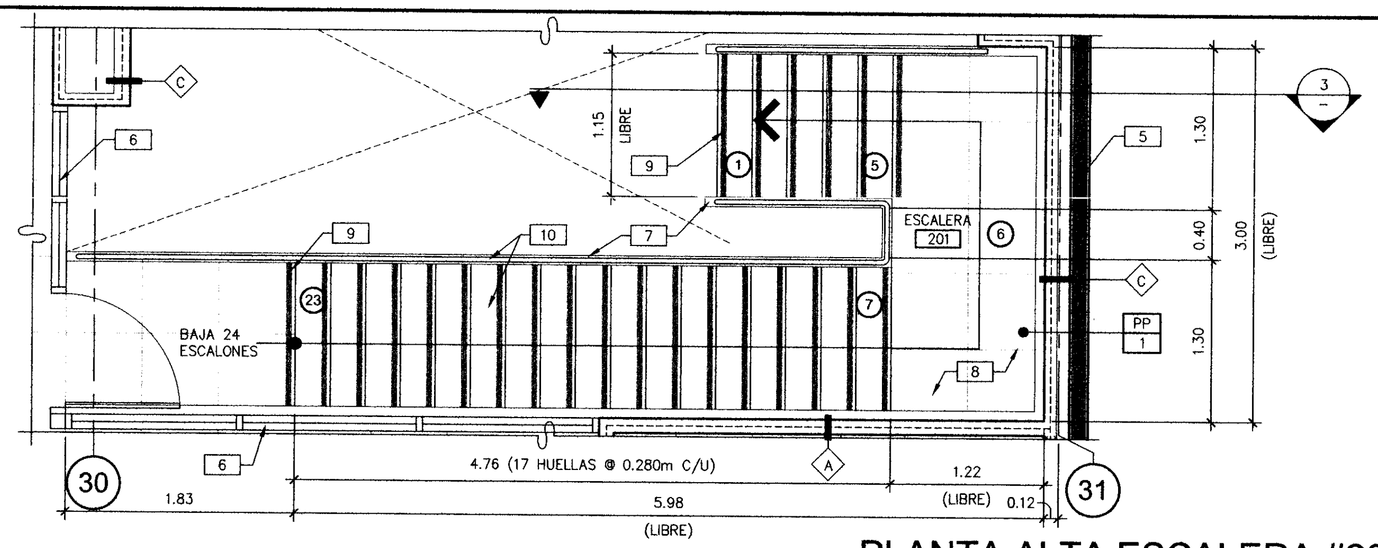

PLANTA ALTA ESCALERA #201

ESCALA: 1:33 1/3 — 2

SIMBOLOGÍA

- X — INDICA TIPO DE PUERTA, VER PLANO A7.1 PARA MAS REFERENCIAS.
- 1 — INDICA TIPOS DE PARED
- INDICA ARRANQUE DE BALDOSA DE CERÁMICA.

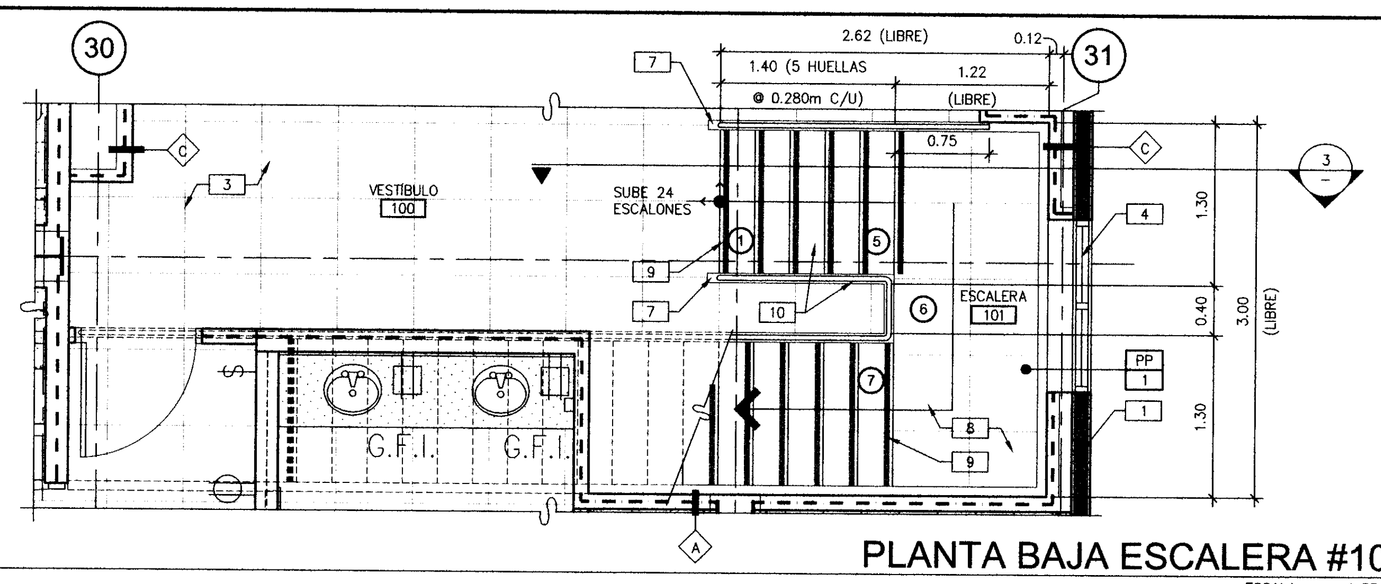

PLANTA BAJA ESCALERA #101

ESCALA: 1:33 1/3 — 1

7

No. DE LA HOJA

A6.2

CONTIENE:

PLANO DE ESCALERA

FECHA		OBSERVACIONES
07-27-12		REVISIÓN LRP
08-01-12	1	COMENTARIOS DEL CLIENTE
08-24-12	2	COMENTARIOS DE INSPECCION
08-24-12	3	COMENTARIOS DE LA AGENCIA P.P.

No. DE TRABAJO: LTM12-6004-00

TODAS LAS DIMENSIONES SON EN METROS

BENEMERITO CUERPO DE BOMBEROS DE LA REPUBLICA DE PANAMA DIVISION INGENIERIA MUNICIPAL ESTACION LOCAL PANAMA PACIFICO (NCIMAR) INSPECCIONES TECNICAS Y VISADO DE PROYECTOS

INSPECCIONES TECNICAS Y VISADO DE PROYECTOS ESTACION LOCAL PANAMA PACIFICO (NCIMAR)

SI EN LA APROBACIÓN DE ESTE PLANO SE HA COMETIDO INVOLUNTARIAMENTE UN ERROR U OMISION, ESTE DEBE SER CORREGIDO.

LOS SISTEMAS DE DETECCIÓN Y ALARMA DE INCENDIO, ASI COMO LOS SISTEMAS DE ALARMAS Y LOS PARARRAYOS, DEBEN ESTAR INSTALADOS ANTES DE SOLICITAR EL CERTIFICADO DE OCUPACION.

FECHA 11/9/12

BENEMERITO CUERPO DE BOMBEROS DE LA REPUBLICA DE PANAMA DIVISION INGENIERIA MUNICIPAL ESTACION LOCAL PANAMA PACIFICO (NCIMAR) INSPECCIONES TECNICAS Y VISADO DE PROYECTOS

PLANO VISADO

FECHA 4/9/12

Planos: 263-12

BENEMERITO CUERPO DE BOMBEROS DE LA REPUBLICA DE PANAMA DIVISION INGENIERIA MUNICIPAL ESTACION LOCAL PANAMA PACIFICO (NCIMAR) INSPECCIONES TECNICAS Y VISADO DE PROYECTOS

SE LE OBLIGA AL CONSTRUCTOR QUE ESTE RESPONSABLE DE LA INSTALACIÓN DE LOS SISTEMAS DE DETECCIÓN Y ALARMA DE INCENDIO, ASI COMO LOS SISTEMAS ELÉCTRICOS, ELECTRONICOS, ELEVADORES, ESCALERAS ELECTRICAS, ESCALERAS ELÉCTRICAS, ESCALERAS ELÉCTRICAS, ESCALERAS ELÉC

PRECAUCION: SI ESTA HOJA NO MIDE 0.914m x 0.610m. ENTONCES ES UNA REDUCCION.

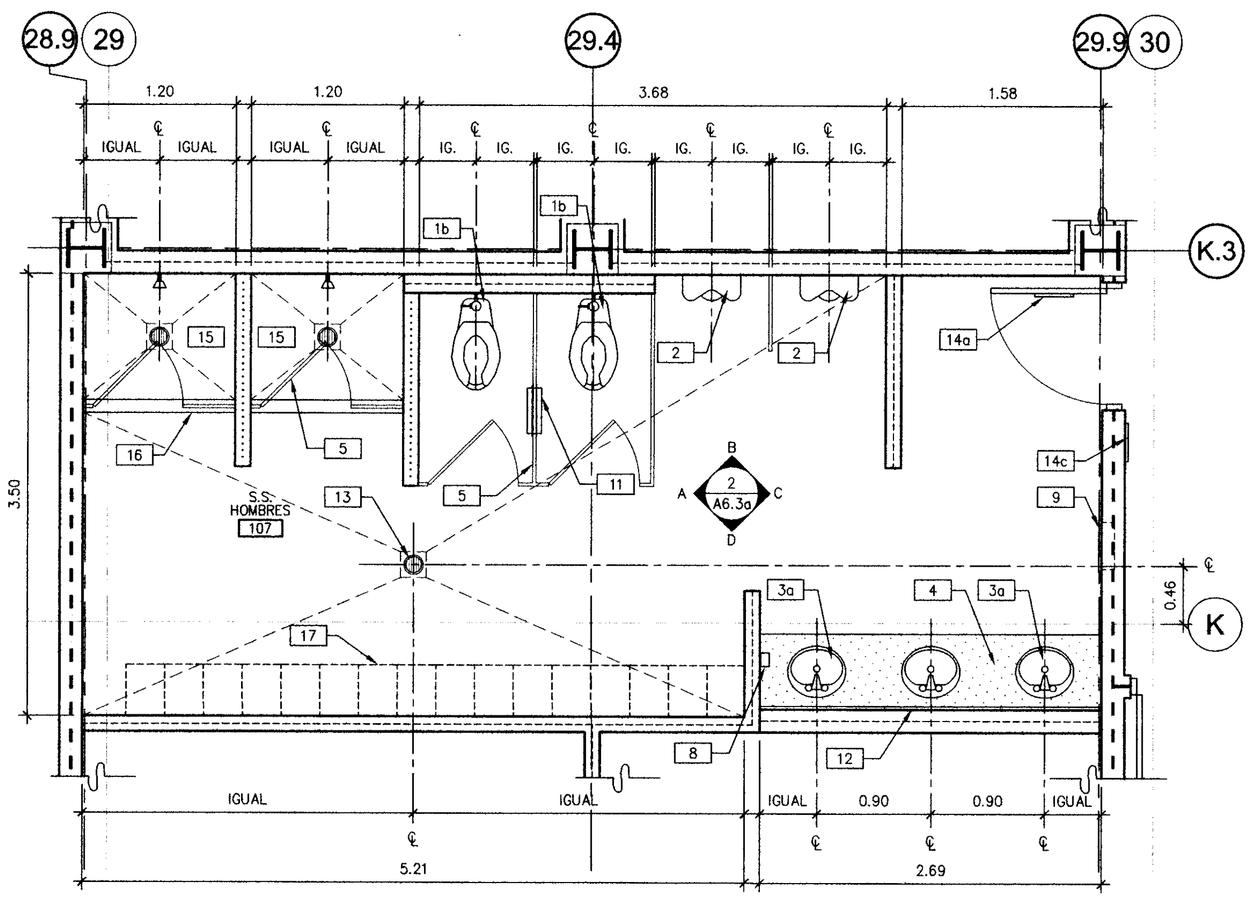

PLANTA ARQUITECTÓNICA #107

ESCALA: 1:33 1/3 (3)

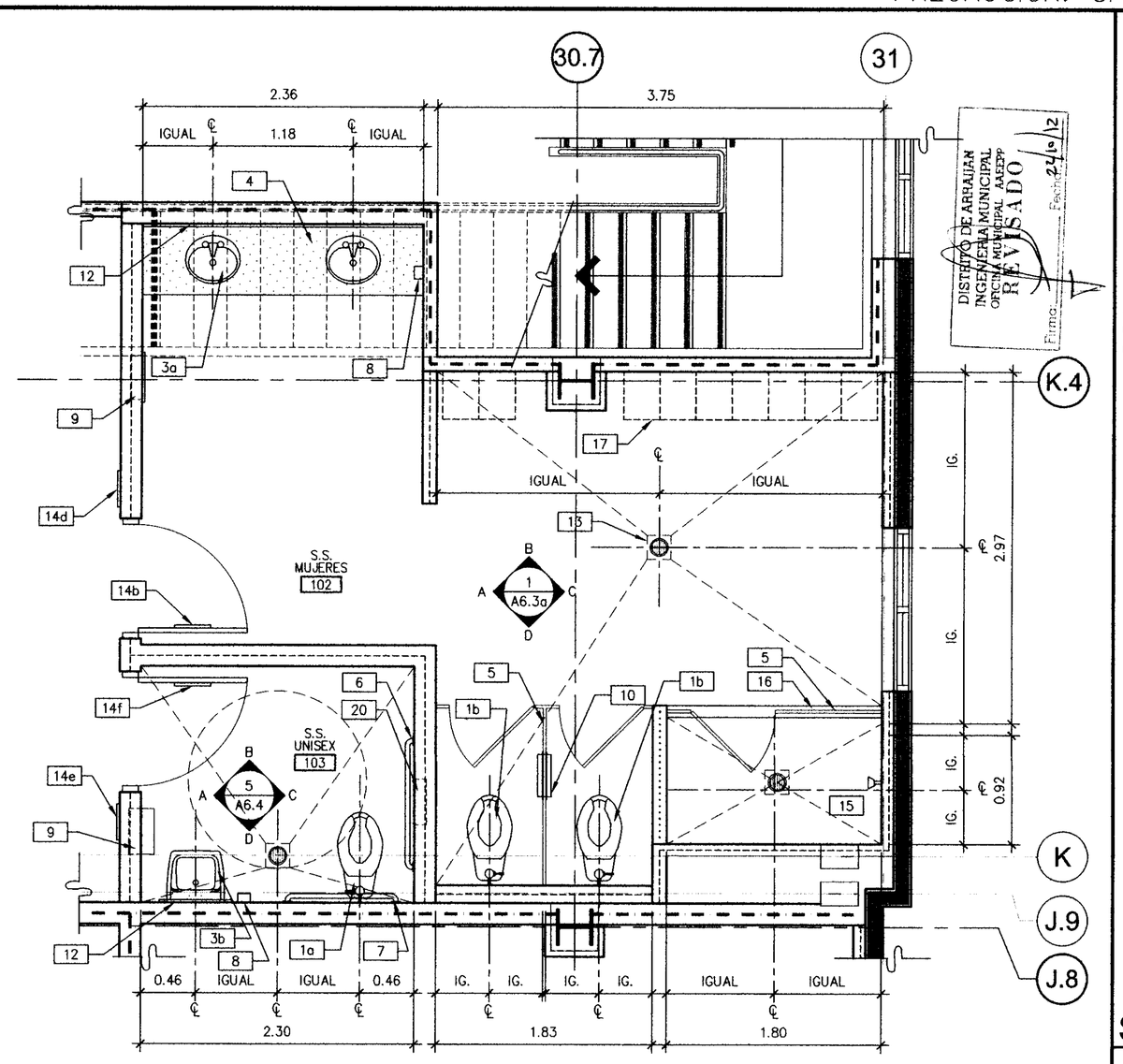

DISTRITO DE ARRAIJAN
INGENIERIA MUNICIPAL
OFICINA MUNICIPAL AMEPP
REVISADO
Fecha 24/9/12
Firma

PLANTA ARQUITECTÓNICA #102 Y 103

ESCALA: 1:33 1/3 (1)

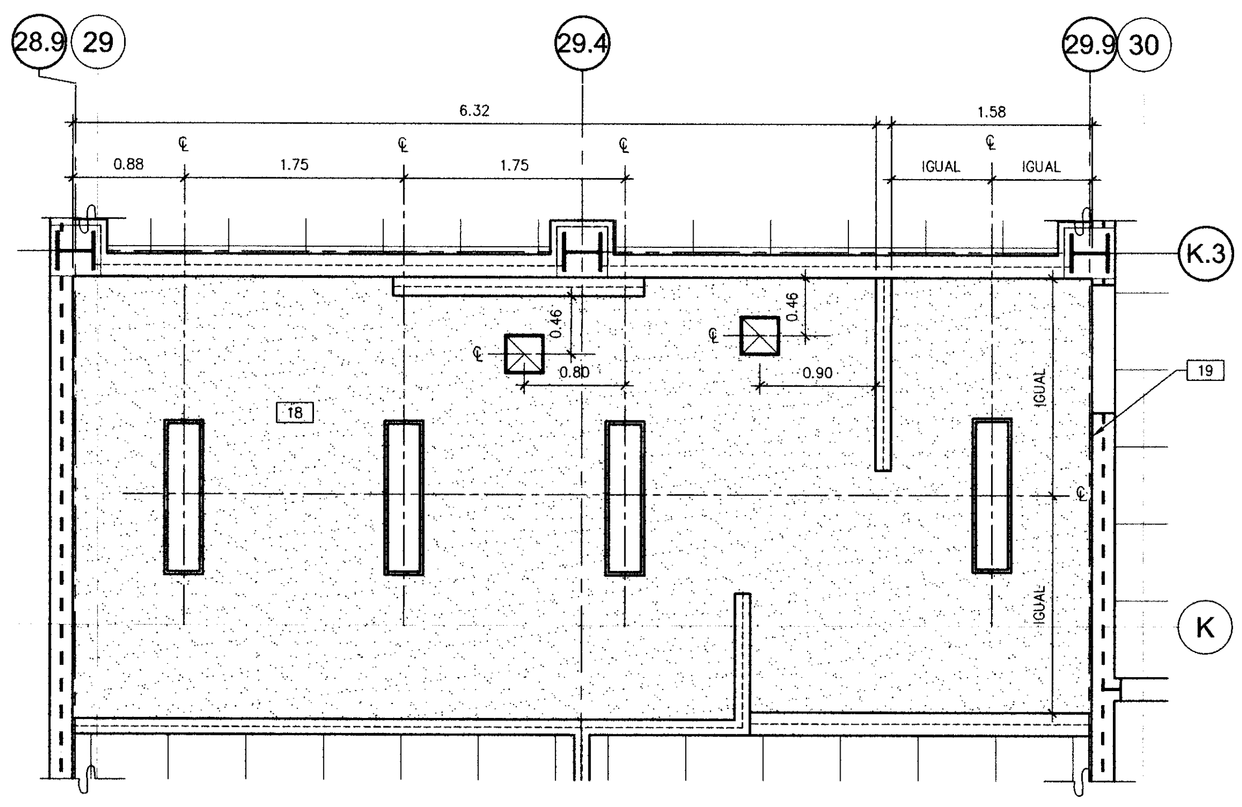

PLANTA DE CIELO RASO S.S. # 107

ESCALA: 1:33 1/3 (4)

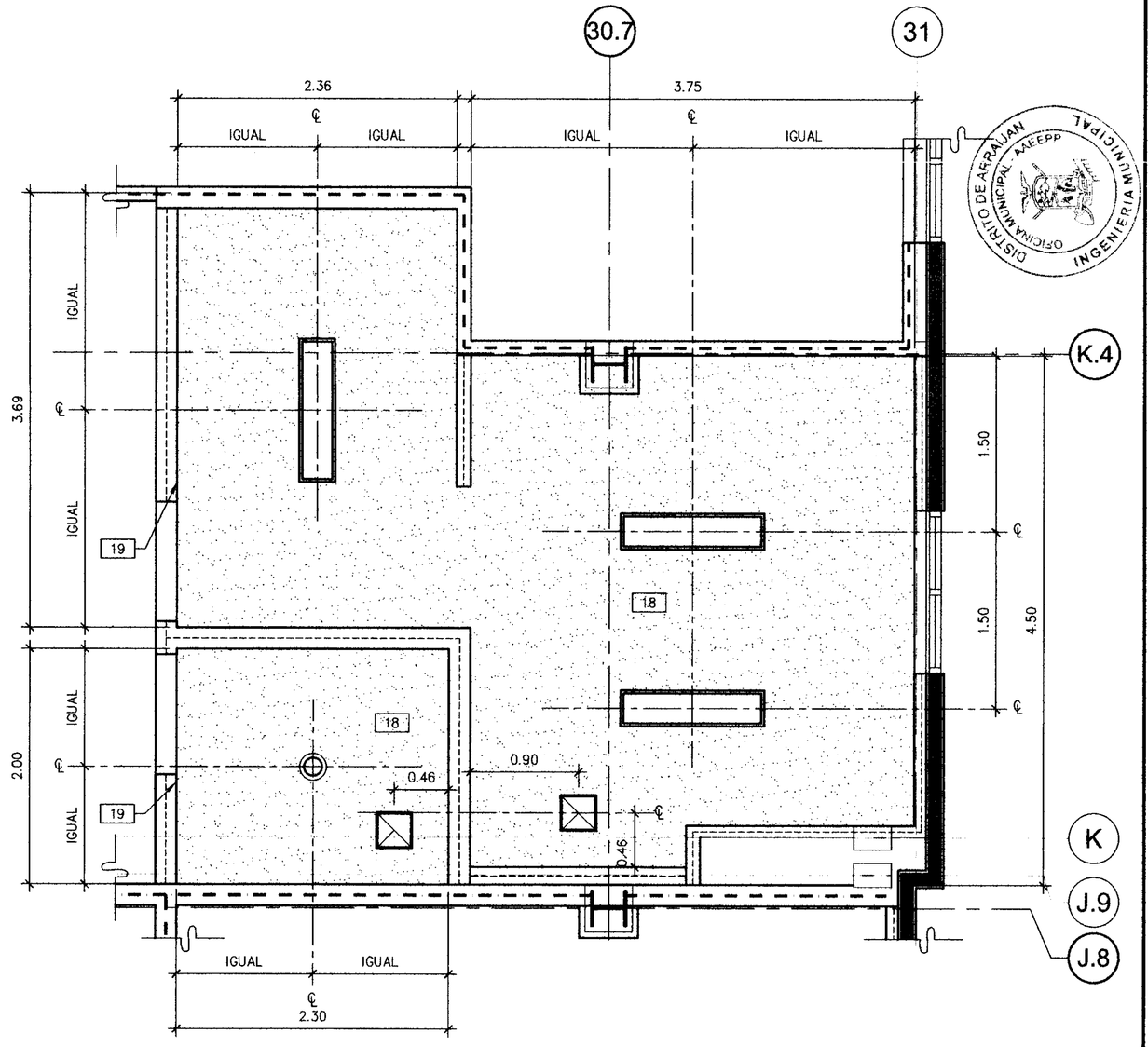

DISTRITO DE ARRAIJAN
INGENIERIA MUNICIPAL
OFICINA MUNICIPAL AMEPP

PLANTA DE CIELO RASO # 102 Y 103

ESCALA: 1:33 1/3 (2)

NOTAS ESPECÍFICAS DE PLANO

- 1a INODORO – ALTURA ACCESIBLE, COLOCADO EN PISO, (VER PLANOS DE PLOMERÍA)
- 1b INODORO – ALTURA REGULAR, COLOCADO EN PISO, (VER PLANOS DE PLOMERÍA PARA ESPECIFICACIONES)
- 2 URINARIO – COLOCADO SOBRE PARED, M(VER PLANOS DE PLOMERÍA PARA ESPECIFICACIONES)
- 3a LAVABO – COLOCADO SOBRE CUBIERTA, CON LLAVE MEZCLADORA (VER PLANOS DE PLOMERÍA PARA ESPECIFICACIONES)
- 3b LAVABO – COMPLETAMENTE ACCESIBLE COLOCADO SOBRE PARED CON LLAVE MEZCLADORA (VER PLANOS DE PLOMERÍA)
- 4 CUBIERTA DE PIEDRA FRÍA COLOR 730– SHELL STONE, Y ZÓCALO EN UNA PIEZA DE 0.10m (4") DE ALTO Y FRENTE REDONDEADO.
- 5 MAMPARAS DIVISORIAS PARA SERVICIOS SANITARIOS, MARCA BOBRICK, SERIE 1542.64, COLOR 4622 GREY NEBULA, Y SERIE 1082, COLOR 4622 GREY NEBULA PARA EL ÁREA DE DUCHAS. PROVEER GANCHOS PARA ABRIGOS, TOPES EN PUERTAS, JALADERAS, Y DEMAS ACCESORIOS SEGUN SERIE.
- 6 BARRA DE SUJECIÓN PARA DISCAPACITADOS DE 106.5cm (42") LARGO x 3.81cm (1–1/2") DE DIAMETRO, MARCA BOBRICK B–6806x42. CON PLACAS ANCLA OCULTAS MARCA BOBRICK B–2562 (UBICACIÓN LATERAL).
- 7 BARRA DE SUJECIÓN PARA DISCAPACITADOS DE 91.44cm (36") LARGO x 3.81cm (1–1/2") DE DIAMETRO, MARCA BOBRICK B–6806x36. CON PLACAS ANCLA OCULTAS MARCA BOBRICK B–2562 (UBICACIÓN AL FONDO).
- 8 JABONERA – COLOCADA EN PARED, CONTIGUO A LAVAMANOS MARCA BOBRICK B–8221
- 9 DESPACHADOR DE PAPEL PARA LAS MANOS Y BOTE DE BASURA, REMETIDO EN PARED – MARCA BOBRICK B–3574.
- 10 DESPACHADOR DE FORROS PARA ASIENTO DEL INODORO, BASURERO DE TOALLAS SANITARIAS Y PAPEL DE BAÑO, COLOCADO EN MAMPARA – MARCA BOBRICK B–8221. (SIRVE PARA DOS COMPARTIMIENTOS, COLOCAR SOLO EN SERVICIOS SANITARIOS PARA MUJERES)
- 11 DESPACHADOR DE FORROS PARA ASIENTO DEL INODORO Y PAPEL DE BAÑO, COLOCADO EN MAMPARA – MARCA BOBRICK–3579. (SIRVE PARA DOS COMPARTIMIENTOS)
- 12 ESPEJO EN LAVAMANOS – DE PRIMERA CALIDAD, UNA SOLA PIEZA CON BORDES BISELADOS.
- 13 SUMIDERO DE PISO – VER PLANOS DE PLOMERÍA.
- 14 LETREROS DE BAÑOS:
  a)LETRERO PARA HOMBRES EN PUERTA. b)LETRERO PARA MUJERES EN PUERTA
  c)LETRERO PARA HOMBRES EN PARED. d)LETRERO PARA MUJERES EN PARED.
  e)LETRERO PARA UNISEX EN PARED. f)LETRERO PARA UNISEX EN PUERTA.
- 15 DUCHA.
- 16 SARDINEL DE CONCRETO DE 10cm DE ANCHO x 10cm DE ALTO, COLOCAR BALDOSA ALREDEDOR.
- 17 LOCKERS INSTALADOS Y PROVEIDOS POR EL INQUILINO.
- 18 CIELO RASO RÍGIDO A BASE DE LÁMINAS DE YESO. (VER PLANO DE CIELO RASO PARA ALTURAS. VER DETALLE 9 Y 10 EN HOJA A8.2
- 19 VER DETALLE 11 EN HOJA A7.1 PARA INSTALACIÓN TÍPICA DE APAGADORES Y TERMOSTATOS EN TODOS LOS CUARTOS, A.M.I.C.
- 20 DESPACHADOR DE FORROS PARA ASIENTO DEL INODORO Y PAPEL DE BAÑO, COLOCADO EN PARED.

SIMBOLOGÍA

CIELO RASO

- NUEVA ÁREA DE CIELO RASO RÍGIDO DE YESO Ó DINTEL – UTILIZAR MATERIAL Y CONSTRUCCIÓN CON RESISTENCIA AL FUEGO DONDE SE REQUIERA.
- NUEVA LUMINARIA VERTICAL "SPOT" REMETIDAS EN CIELO RASO – VER PLANOS ELÉCTRICOS.
- NUEVA LUMINARIA FLUORESCENTE DE 0.30m x 1.22m (1'x4') CON LENTES PRISMÁTICOS Y BALASTRO ELÉCTRICO – VER PLANOS ELÉCTRICOS.
- EXTRACTOR, VER PLANOS MECÁNICOS
- INDICA LÍNEA DE TRANSICIÓN DE ACABADO EN PARED.

ACABADOS EN PARED.

A/1
ARTÍCULO: AZULEJO
FABRICANTE: INTERCERAMIC
COLOR/NO: SMOKE
TAMAÑO: 0.20m x 0.30m
ACABADO: MATTE
JUNTA: 2mm
LECHADA DE PISO: GRAY, MARCA INTERCERAMIC.

P/1
ARTÍCULO: PINTURA – TÍPICA, A.M.I.C.
FABRICANTE: SHERMIN WILLIAMS
COLOR/NO: SW 6385 DOVER WHITE
ACABADO: MATTE

SIMB. DE ALTURAS REQUERIDAS

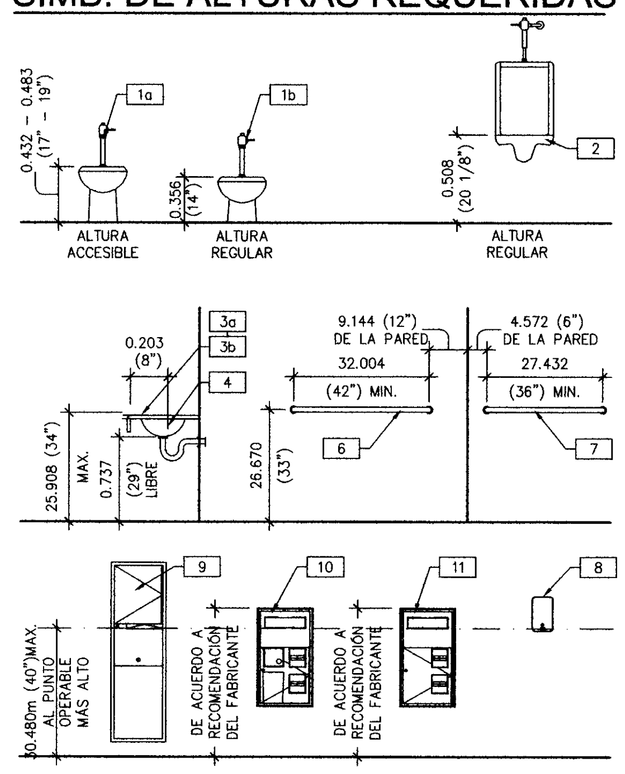

No. DE LA HOJA

A6.3

CONTIENE:

AMPLIACIÓN DE PLANTA DE SERVICIOS SANITARIOS

FECHA	OBSERVACIONES
07-27-12	REVISIÓN LRP
08-01-12	1 COMENTARIOS DEL CLIENTE
08-24-12	2 COMENTARIOS DE INSPECCION
08-24-12	3 COMENTARIOS DE LA AGENCIA P.P.

No. DE TRABAJO: LTM12-6004-00

TODAS LAS DIMENSIONES SON EN METROS

BENEMERITO CUERPO DE BOMBEROS DE LA REPUBLICA DE PANAMA ESTACION LOCAL PANAMA PACIFICO (PONAMI) INSPECCIONES TECNICAS Y ISO-9001:2000 DE PROYECTOS
S.I. EN LA APROBACION DE ESTE PLANO SE HA CONSIDERADO ÚNICAMENTE UN ERROR U OMISION. ESTE DEBE SER CORREGIDO.
FECHA 11/10/12

BENEMERITO CUERPO DE BOMBEROS DE LA REPUBLICA DE PANAMA ESTACION LOCAL PANAMA (PONAMI) INSPECCIONES TECNICAS Y ISO-9001:2000 DE PROYECTOS
LOS SISTEMAS DE DETECCIÓN DE HUMO DE EL CALOR, SISTEMAS DE ALARMAS Y LOS PANAMAYOS, DEBEN ESTAR INSTALADOS ANTES DE SOLICITAR LA CERTIFICACIÓN DE OCUPACIÓN.
FECHA 11/10/12

BENEMERITO CUERPO DE BOMBEROS DE LA REPUBLICA DE PANAMA ESTACION LOCAL PANAMA PACIFICO (PONAMI) INSPECCIONES TECNICAS Y ISO-9001:2000 DE PROYECTOS
SE LA OTORGA EL CONSTRUCTOR QUE SE PERMITE SOLO CON LAS INSTALACIONES PARA EL SERVICIO DE EXTINTORES, EN ESTE CASO EL CONSTRUCTOR ES RESPONSABLE DE LOS ANCLAJES Y ESTRUCTURAS DE SOPORTE DE EXTINTORES CON LA CAPACIDAD DE SOPORTAR EL PESO DE LOS EXTINTORES AUTOMATICOS, ESTO ES BAJO LA DIRECCION TECNICA DE SEGURIDAD, PREVENCION Y ADMINISTRACION DE RIESGOS.

MUNICIPIO DE ARRAIJAN
INGENIERIA MUNICIPAL
OFICINA MUNICIPAL AMEPP
APROBACION
Fecha 22 OCT 2012
Firma

PLANO -208-12

MARIA C. FRANCO CAMPOS
ARQUITECTA
LICENCIA No. 2010-001-051
FIRMA
Ley 15 del 26 de Enero de 1959
Junta Técnica de Ingeniería y Arquitectura

ESTOS PLANOS Y SUS ESPECIFICACIONES SON DE LA PROPIEDAD Y TIENEN DERECHOS RESERVADOS DE WARE MALCOMB Y NO DEBERAN SER UTILIZADOS PARA NINGUN OTRO TRABAJO SIN EL CONSENTIMIENTO DE WARE MALCOMB. COTAS RIGEN SOBRE ESCALAS Y DEBERAN SER VERIFICADAS EN SITO. CUALQUIER DISCREPANCIA EN EL PROYECTO DEBERA SER NOTIFICADA A WARE MALCOMB ANTES DE LA CONSTRUCCION.

LOGO DE LONDON — London & Regional ••• PANAMA •••

PANAMA PACIFICO
PCC Spec 9095 - Local #1 - TRANSFORMER INDUSTRIES INC. TFs

ARQ.: WARE MALCOMB
ING.:
DIBUJANTE: F.T.M. / C.J.M.
LOGO DE LA AGENCIA — AEP
Vo.Bo. de la Agencia
Firma del Ingeniero Municipal (funcionario del SIT)
HENRY KARDONSKI
No. DE CEDULA: 8-229-2661
Representante Legal de Lodm & Regional
FECHA (de elaboración del plano) AGOSTO DE 2012
HOJA EN JUEGO: 13/69

Z:\WM\LTM\WM_Interiors\LTM12-6004-00_CA\VET-ot-9095\INT\6004_A63.dwg

PRECAUCION: SI ESTA HOJA NO MIDE 0.914m x 0.610m. ENTONCES ES UNA REDUCCION.

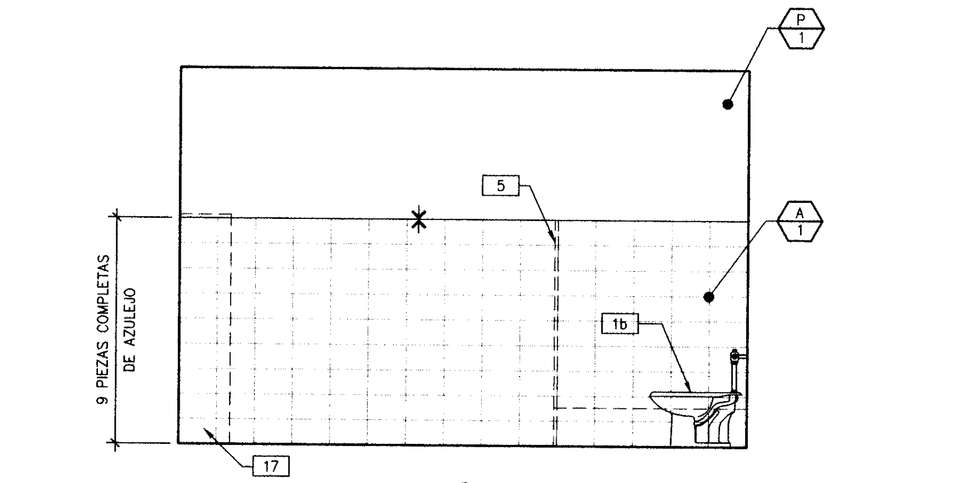

-C-

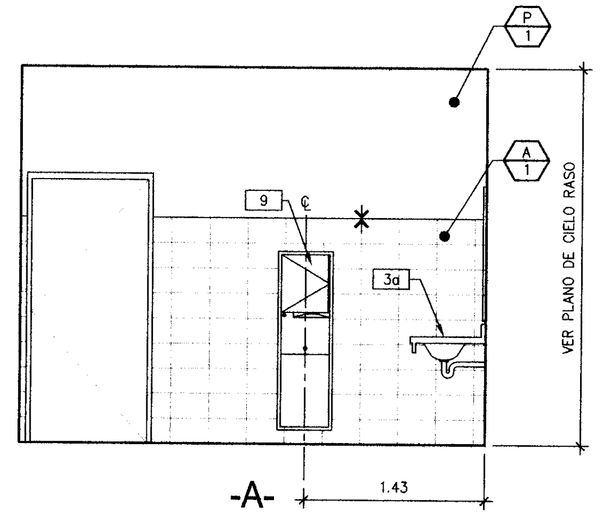

-A-

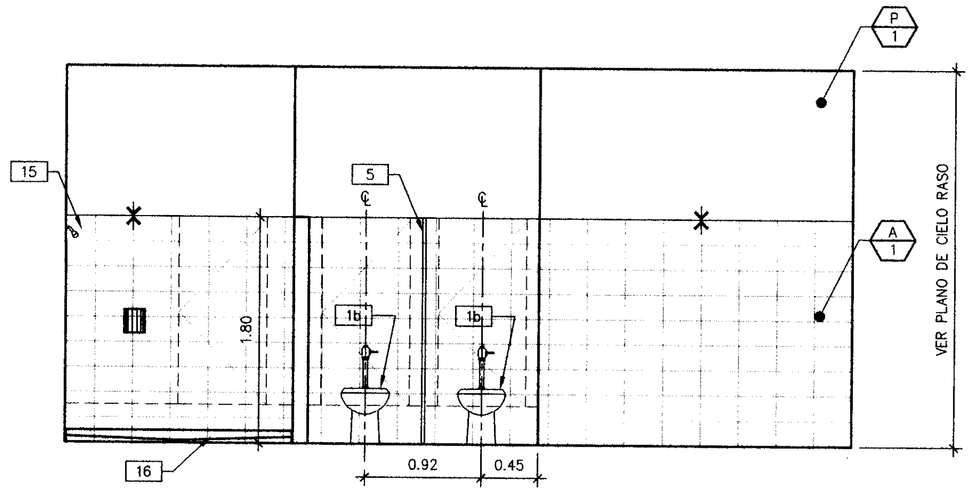

-D-

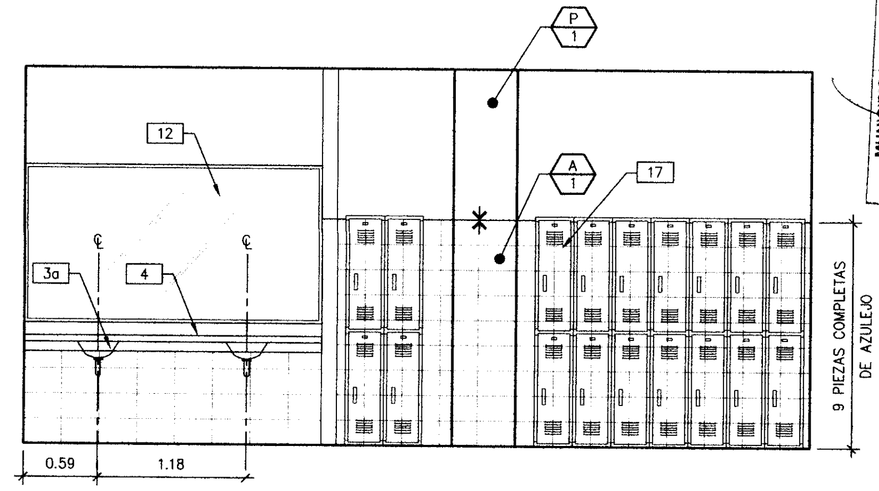

-B-

MUNICIPIO DE ARRAIJAN
INGENIERIA MUNICIPAL
OFICINA METRO LEGAL
APROBACION
Fecha: 22/10/12
Firma:

ELEVACIÓN SERVICIO SANITARIO # 102

ESCALA: 1:33 1/3

(1)

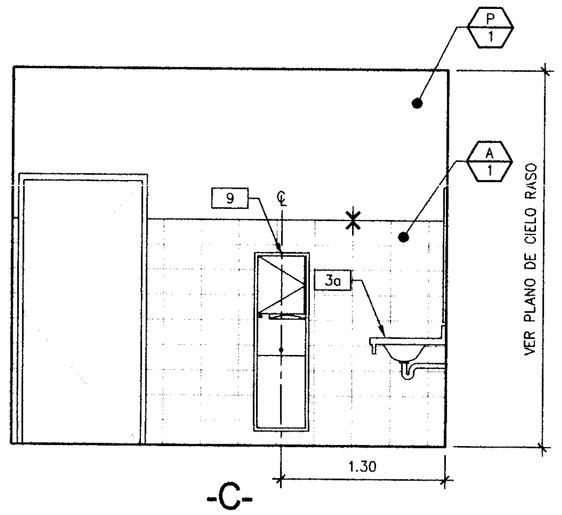

-C-

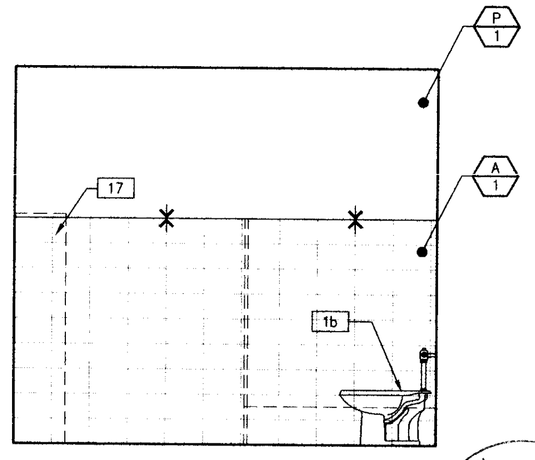

-A-

DISTRITO DE ARRAIJAN
INGENIERIA MUNICIPAL
OFICINA METRO LEGAL
REVISADO
22/10/12

DISTRITO MUNICIPAL DE ARRAIJAN
OFICINA MUNICIPAL
INGENIERIA MUNICIPAL
MAEPP

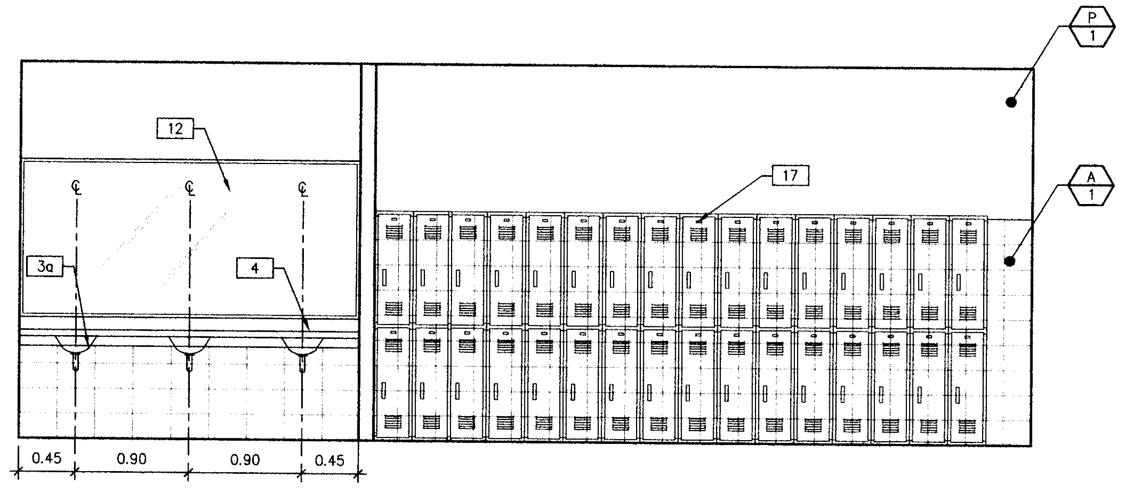

-D-

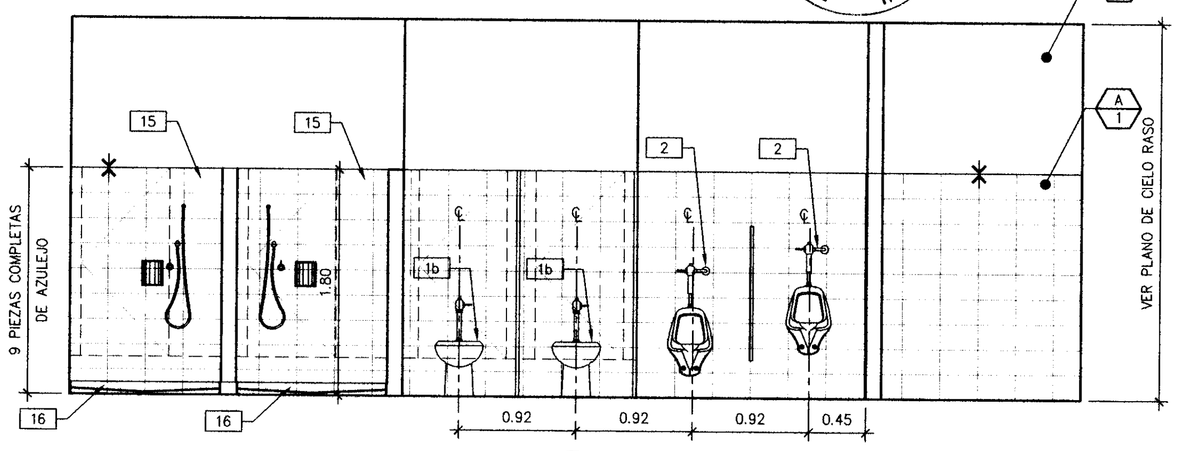

-B-

ELEVACIÓN SERVICIO SANITARIO # 107

ESCALA: 1:33 1/3

(2)

NOTAS ESPECÍFICAS DE PLANO

1a INODORO – ALTURA ACCESIBLE, COLOCADO EN PISO, (VER PLANOS DE PLOMERÍA)

1b INODORO – ALTURA REGULAR, COLOCADO EN PISO, (VER PLANOS DE PLOMERÍA PARA ESPECIFICACIONES)

2 URINARIO – COLOCADO SOBRE PARED, M(VER PLANOS DE PLOMERÍA PARA ESPECIFICACIONES)

3a LAVABO – COLOCADO SOBRE CUBIERTA, CON LLAVE MEZCLADORA (VER PLANOS DE PLOMERÍA PARA ESPECIFICACIONES)

3b LAVABO – COMPLETAMENTE ACCESIBLE COLOCADO SOBRE PARED CON LLAVE MEZCLADORA (VER PLANOS DE PLOMERÍA)

4 CUBIERTA DE PIEDRA FRÍA COLOR 730– SHELL STONE, Y ZÓCALO EN UNA PIEZA DE 0.10m (4") DE ALTO Y FRENTE REDONDEADO.

5 MAMPARAS DIVISORIAS PARA SERVICIOS SANITARIOS, MARCA BOBRICK, SERIE 1542.64, COLOR 4622 GREY NEBULA, Y SERIE 1082, COLOR 4622 GREY NEBULA PARA EL ÁREA DE DUCHAS. PROVEER GANCHOS PARA ABRIGOS, TOPES EN PUERTAS, JALADERAS, Y DEMAS ACCESORIOS SEGUN SERIE.

6 BARRA DE SUJECIÓN PARA DISCAPACITADOS DE 106.55cm (42") LARGO x 3.81cm (1–1/2") DE DIAMETRO, MARCA BOBRICK B–6806x42. CON PLACAS ANCLA OCULTAS MARCA BOBRICK B–2562 (UBICACIÓN LATERAL).

7 BARRA DE SUJECIÓN PARA DISCAPACITADOS DE 91.44cm (36") LARGO x 3.81cm (1–1/2") DE DIAMETRO, MARCA BOBRICK B–6806x36. CON PLACAS ANCLA OCULTAS MARCA BOBRICK B–2562 (UBICACIÓN AL FONDO).

8 JABONERA – COLOCADA EN PARED, CONTIGUO A LAVAMANOS MARCA BOBRICK B–8221

9 DESPACHADOR DE PAPEL PARA LAS MANOS Y BOTE DE BASURA, REMETIDO EN PARED – MARCA BOBRICK B–3574.

10 DESPACHADOR DE FORROS PARA ASIENTO DEL INODORO, BASURERO DE TOALLAS SANITARIAS Y PAPEL DE BAÑO, COLOCADO EN MAMPARA – MARCA BOBRICK B–8221. (SIRVE PARA DOS COMPARTIMIENTOS, COLOCAR SOLO EN SERVICIOS SANITARIOS PARA MUJERES)

11 DESPACHADOR DE FORROS PARA ASIENTO DEL INODORO Y PAPEL DE BAÑO, COLOCADO EN MAMPARA – MARCA BOBRICK–3579. (SIRVE PARA DOS COMPARTIMIENTOS)

12 ESPEJO EN LAVAMANOS – DE PRIMERA CALIDAD, UNA SOLA PIEZA CON BORDES BISELADOS.

13 SUMIDERO DE PISO – VER PLANOS DE PLOMERÍA.

14 LETREROS DE BAÑOS:
a)LETRERO PARA HOMBRES EN PUERTA. b)LETRERO PARA MUJERES EN PUERTA.
c)LETRERO PARA HOMBRES EN PARED. d)LETRERO PARA MUJERES EN PARED.
e)LETRERO PARA UNISEX EN PARED. f)LETRERO PARA UNISEX EN PUERTA.

15 DUCHA.

16 SARDINEL DE CONCRETO DE 10cm DE ANCHO x 10cm DE ALTO, COLOCAR BALDOSA ALREDEDOR.

17 LOCKERS INSTALADOS Y PROVEIDOS POR EL INQUILINO.

18 CIELO RASO RÍGIDO A BASE DE LÁMINAS DE YESO. (VER PLANO DE CIELO RASO PARA ALTURAS. VER DETALLE 9 Y 10 EN HOJA A8.2

19 VER DETALLE 11 EN HOJA A7.1 PARA INSTALACIÓN TÍPICA DE APAGADORES Y TERMOSTATOS EN TODOS LOS CUARTOS, A.M.I.C.

20 DESPACHADOR DE FORROS PARA ASIENTO DEL INODORO Y PAPEL DE BAÑO, COLOCADO EN PARED.

SIMBOLOGÍA

CIELO RASO

NUEVA ÁREA DE CIELO RASO RÍGIDO DE YESO Ó DINTEL – UTILIZAR MATERIAL Y CONSTRUCCIÓN CON RESISTENCIA AL FUEGO DONDE SE REQUIERA.

NUEVA LUMINARIA VERTICAL "SPOT" REMETIDAS EN CIELO RASO – VER PLANOS ELÉCTRICOS.

NUEVA LUMINARIA FLUORESCENTE DE 0.30m x 1.22m (1'x4') CON LENTES PRISMÁTICOS Y BALASTRO ELÉCTRICO – VER PLANOS ELÉCTRICOS.

EXTRACTOR, VER PLANOS MECÁNICOS

INDICA LÍNEA DE TRANSICIÓN DE ACABADO EN PARED.

ACABADOS EN PARED.

A 1
ARTÍCULO: AZULEJO
FABRICANTE: INTERCERAMIC
COLOR/NO: SMOKE
TAMAÑO: 0.20m x 0.30m
ACABADO: MATTE
JUNTA: 2mm
LECHADA DE PISO: GRAY, MARCA INTERCERAMIC.

P 1
ARTÍCULO: PINTURA – TÍPICA, A.M.I.C.
FABRICANTE: SHERWIN WILLIAMS
COLOR/NO: SW 6385 DOVER WHITE
ACABADO: MATTE

SIMB. DE ALTURAS REQUERIDAS

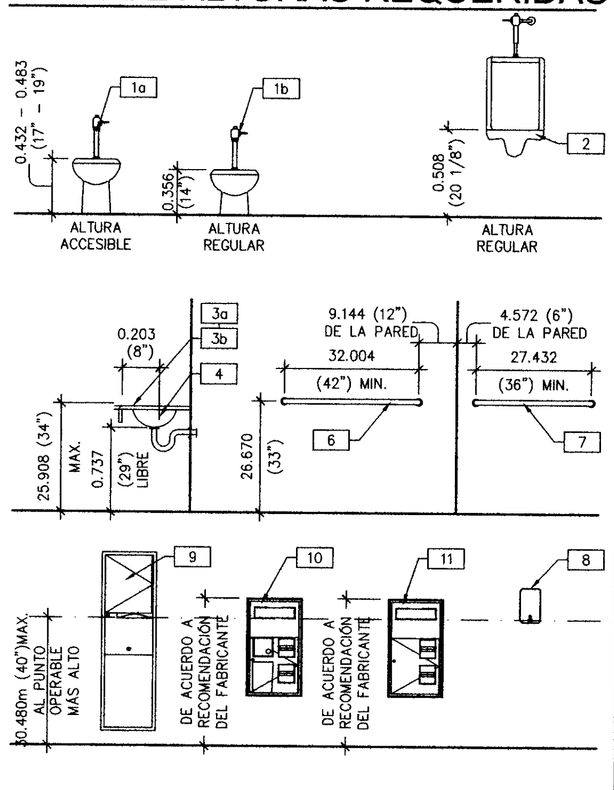

No. DE LA HOJA

A6.3a

CONTIENE:

ELEVACIONES DE SERVICIOS SANITARIOS

FECHA	OBSERVACIONES
07-27-12	REVISIÓN LRP
08-01-12	COMENTARIOS DEL CLIENTE
08-24-12	COMENTARIOS DE INSPECCIÓN
08-24-12	COMENTARIOS DE LA AGENCIA P.P.
No. DE TRABAJO	LTM12-6004-00

TODAS LAS DIMENSIONES SON EN METROS

BENEMERITO CUERPO DE BOMBEROS DE LA REPUBLICA DE PANAMA
DIRECCIÓN NACIONAL DE SEGURIDAD (DNASEP) (TODAS REGIONES PANAMA)
ESTACIÓN LOCAL PANAMA PACÍFICO (HONARD)
INSPECCIÓN DE TÉCNICAS Y VISADO DE PROYECTOS
PLANO VISADO
Plano - 268-12
FECHA 11/10/12

BENEMERITO CUERPO DE BOMBEROS DE LA REPUBLICA DE PANAMA
DIRECCIÓN NACIONAL DE SEGURIDAD (DNASEP) (TODAS REGIONES PANAMA)
ESTACIÓN LOCAL PANAMA PACÍFICO (HONARD)
INSPECCIÓN DE TÉCNICAS Y VISADO DE PROYECTOS
SI EN LA APROBACIÓN DE ESTE PLANO SE HA CAMETIDO ERROR O SE ESTAN VIOLANDO LEYES O REGLAMENTOS, ESTE ES SER CORREGIDO.

BENEMERITO CUERPO DE BOMBEROS DE LA REPUBLICA DE PANAMA
DIRECCIÓN NACIONAL DE SEGURIDAD (DNASEP) (TODAS REGIONES PANAMA)
ESTACIÓN LOCAL PANAMA PACÍFICO (HONARD)
INSPECCIÓN DE TÉCNICAS Y VISADO DE PROYECTOS
SE LE ADVIERTE Y CONSTRUCTOR QUE ESTE PERMISO SOLO CUBRE LAS INSTALACIONES PARA EL USO DEL EDIFICADO SE NIEGA Y CLEARS NINGUN SERVICIO DE SALVAMENTO, LOCALIZACIÓN, EXTINCIÓN, INCENDIOS Y EMERGENCIAS. EL PROPIETARIO CARGO DE LA DIRECCIÓN NACIONAL DE SEGURIDAD, PROPIETARIO, INVESTIGACIÓN DE INCENDIOS.

MARIA C. FRANCO CAMPOS
ARQUITECTA
LICENCIA No. 2010-801-051
FIRMA
Ley 15 del 26 de Enero de 1959
Junta Técnica de Ingeniería y Arquitectura

LOGO DE LONDON

London & Regional ... PANAMA ...

PANAMA PACIFICO
PCC Spec 9095 - Local #1 - TRANSFORMER INDUSTRIES INC. TFs

Firma del Ingeniero Municipal (funcionario del SIT)

ARQ.: WARE MALCOMB

ING.:

HENRY KARDONSKI
No. de CEDULA 8-505-2661
Representante Legal de London & Regional

DIBUJANTE: F.T.M./C.J.M.

HOJA EN JUEGO: 14/59

FECHA (de elaboración del plano) AGOSTO DE 2012

LOGO DE LA AGENCIA

Vo.Bo. de la Agencia

ESTOS PLANOS Y SUS ESPECIFICACIONES SON DE LA PROPIEDAD Y TIENEN DERECHOS RESERVADOS DE WARE MALCOMB Y NO DEBERAN SER UTILIZADOS PARA NINGUN OTRO TRABAJO SIN EL CONSENTIMIENTO DE WARE MALCOMB. COTAS RIGEN SOBRE ESCALAS Y DEBERAN SER VERIFICADAS EN SITIO, CUALQUIER DISCREPANCIA EN EL PROYECTO DEBERA SER NOTIFICADA A WARE MALCOMB ANTES DE LA CONSTRUCCION.

Z:\WM\LTM\WM_Interiors\LTM12-6004-00_CANVET-at-9095\IN\T6004_A63a.dwg

PRECAUCION: SI ESTA HOJA NO MIDE 0.914m x 0.610m. ENTONCES ES UNA REDUCCION.

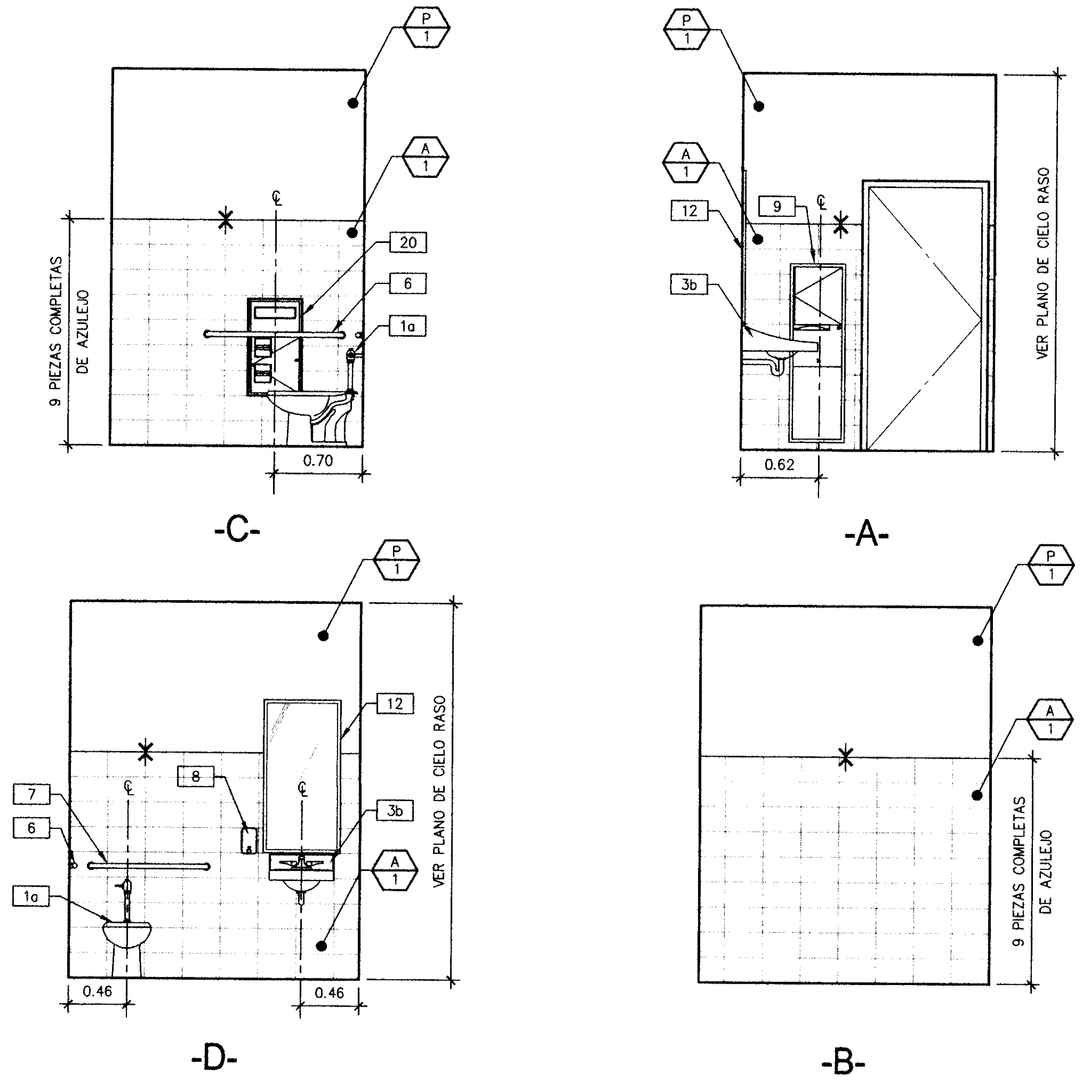

ELEVACIÓN SERVICIO SANITARIO # 103 (5)
ESCALA: 1:33 1/3

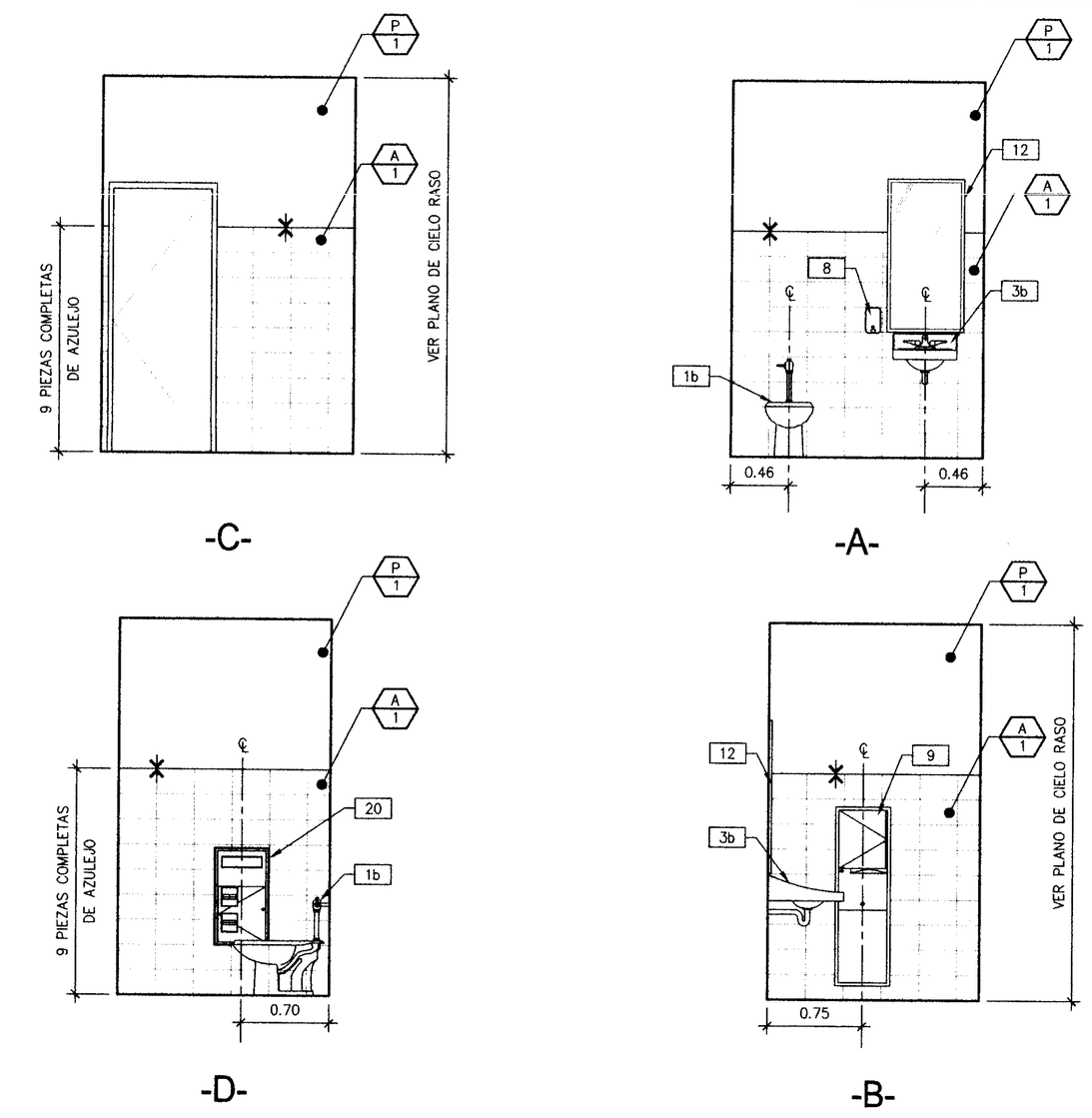

ELEVACIÓN SERVICIO SANITARIO (6)
ESCALA: 1:33 1/3

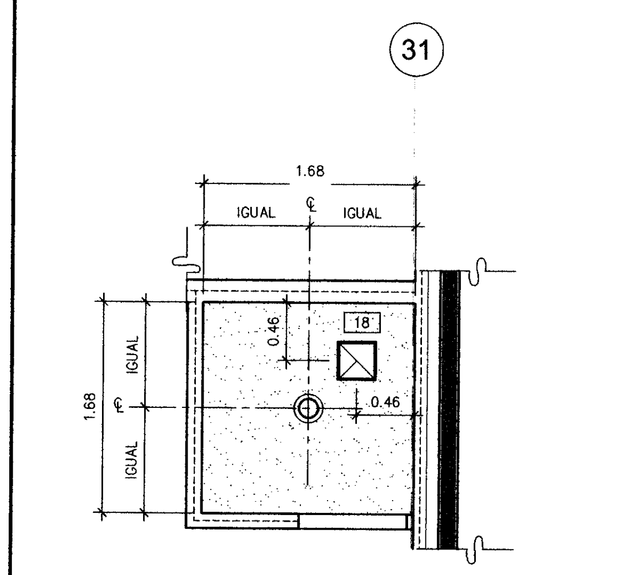

PLANTA CIELO RASO # 203 (2)
ESCALA: 1:33 1/3

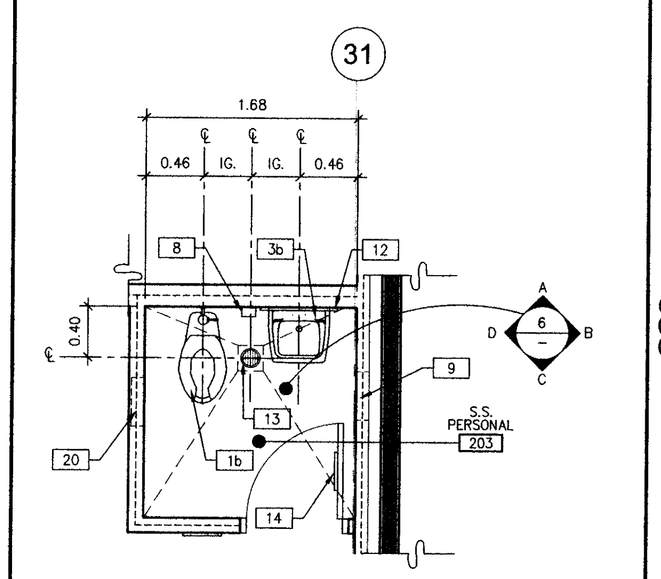

PLANTA ARQ. # 203 (1)
ESCALA: 1:33 1/3

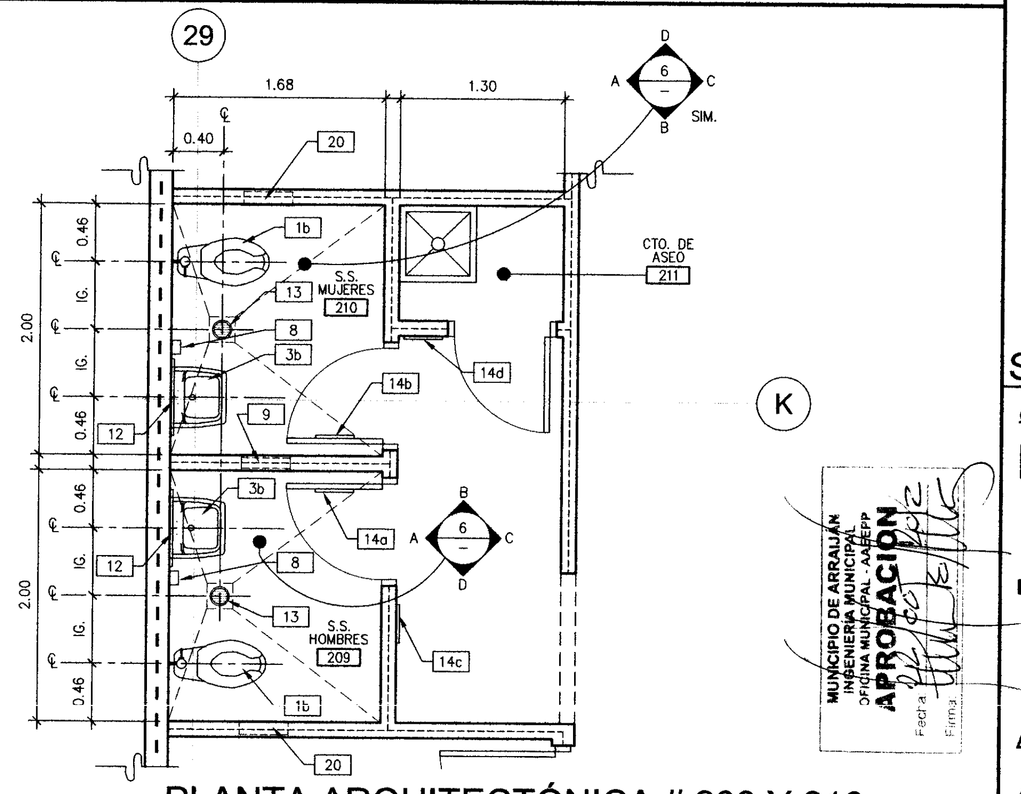

PLANTA ARQUITECTÓNICA # 209 Y 210 (3)
ESCALA: 1:33 1/3

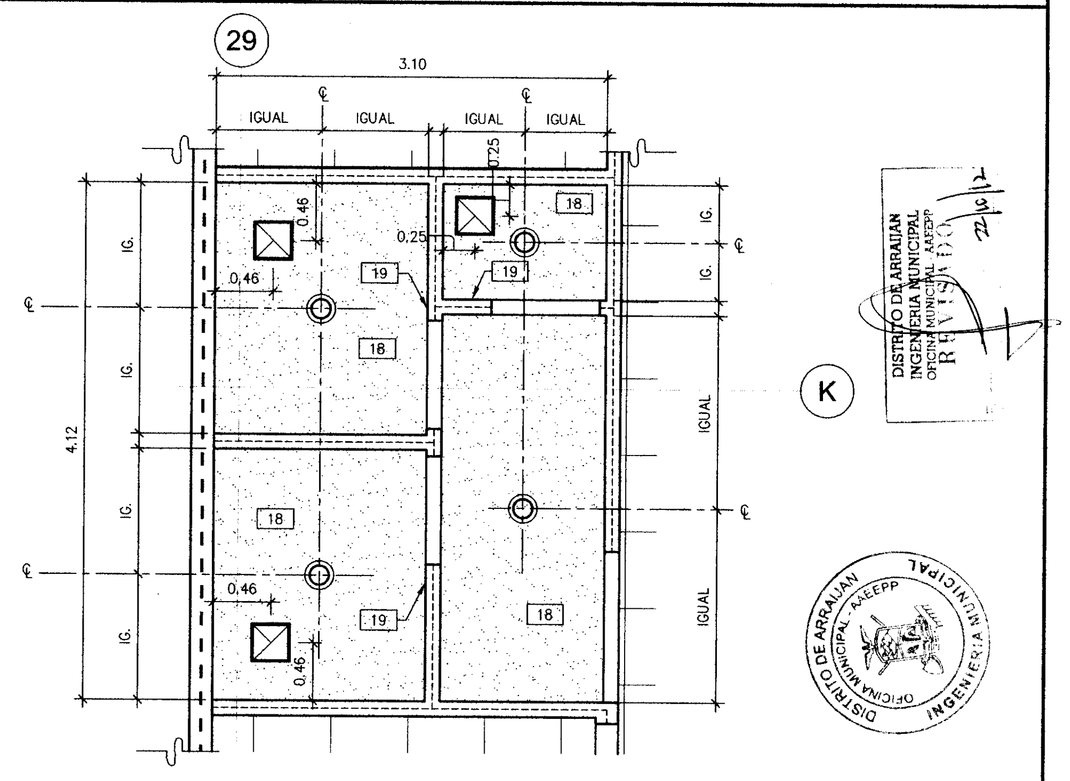

PLANTA CIELO RASO # 209 Y 210 (4)
ESCALA: 1:33 1/3

NOTAS ESPECÍFICAS DE PLANO

1a INODORO – ALTURA ACCESIBLE, COLOCADO EN PISO, (VER PLANOS DE PLOMERÍA)

1b INODORO – ALTURA REGULAR, COLOCADO EN PISO, (VER PLANOS DE PLOMERÍA PARA ESPECIFICACIONES)

2 URINARIO – COLOCADO SOBRE PARED, M(VER PLANOS DE PLOMERÍA PARA ESPECIFICACIONES)

3a LAVABO – COLOCADO SOBRE CUBIERTA, CON LLAVE MEZCLADORA (VER PLANOS DE PLOMERÍA PARA ESPECIFICACIONES)

3b LAVABO – COMPLETAMENTE ACCESIBLE COLOCADO SOBRE PARED CON LLAVE MEZCLADORA (VER PLANOS DE PLOMERÍA)

4 CUBIERTA DE PIEDRA FRÍA COLOR 730– SHELL STONE, Y ZÓCALO EN UNA PIEZA DE 0.10m (4") DE ALTO Y FRENTE REDONDEADO.

5 MAMPARAS DIVSORIAS PARA SERVICIOS SANITARIOS, MARCA BOBRICK, SERIE 1542.64, COLOR 4622 GREY NEBULA, Y SERIE 1082, COLOR 4622 GREY NEBULA PARA EL ÁREA DE DUCHAS. PROVEER GANCHOS PARA ABRIGOS, TOPES EN PUERTAS, JALADERAS, Y DEMAS ACCESORIOS SEGUN SERIE.

6 BARRA DE SUJECIÓN PARA DISCAPACITADOS DE 106.5cm (42") LARGO x 3.81cm (1–1/2") DE DIAMETRO, MARCA BOBRICK B–6806x42. CON PLACAS ANCLA OCULTAS MARCA BOBRICK B–2562 (UBICACIÓN LATERAL).

7 BARRA DE SUJECIÓN PARA DISCAPACITADOS DE 91.44cm (36") LARGO x 3.81cm (1–1/2") DE DIAMETRO, MARCA BOBRICK B–6806x36. CON PLACAS ANCLA OCULTAS MARCA BOBRICK B–2562 (UBICACIÓN AL FONDO).

8 JABONERA – COLOCADA EN PARED, CONTIGUO A LAVAMANOS MARCA BOBRICK B–8221

9 DESPACHADOR DE PAPEL PARA LAS MANOS Y BOTE DE BASURA, REMETIDO EN PARED – MARCA BOBRICK B–3574.

10 DESPACHADOR DE FORROS PARA ASIENTO DEL INODORO, BASURERO DE TOALLAS SANITARIAS Y PAPEL DE BAÑO, COLOCADO EN MAMPARA – MARCA BOBRICK B–8221. (SIRVE PARA DOS COMPARTIMIENTOS, COLOCAR SOLO EN SERVICIOS SANITARIOS PARA MUJERES)

11 DESPACHADOR DE FORROS PARA ASIENTO DEL INODORO Y PAPEL DE BAÑO, COLOCADO EN MAMPARA – MARCA BOBRICK–3579. (SIRVE PARA DOS COMPARTIMIENTOS)

12 ESPEJO EN LAVAMANOS – DE PRIMERA CALIDAD, UNA SOLA PIEZA CON BORDES BISELADOS.

13 SUMIDERO DE PISO – VER PLANOS DE PLOMERÍA.

14 LETREROS DE BAÑOS:
a)LETRERO PARA HOMBRES EN PUERTA. b)LETRERO PARA MUJERES EN PUERTA
c)LETRERO PARA HOMBRES EN PARED. d)LETRERO PARA MUJERES EN PARED.
e)LETRERO PARA UNISEX EN PARED. f)LETRERO PARA UNISEX EN PUERTA.

15 DUCHA.

16 SARDINEL DE CONCRETO DE 10cm DE ANCHO x 10cm DE ALTO, COLOCAR BALDOSA ALREDEDOR.

17 LOCKERS INSTALADOS Y PROVEIDOS POR EL INQUILINO.

18 CIELO RASO RÍGIDO A BASE DE LÁMINAS DE YESO. (VER PLANO DE CIELO RASO PARA ALTURAS. VER DETALLE 9 Y 10 EN HOJA A8.2

19 VER DETALLE 11 EN HOJA A7.1 PARA INSTALACIÓN TÍPICA DE APAGADORES Y TERMOSTATOS EN TODOS LOS CUARTOS, A.M.I.C.

20 DESPACHADOR DE FORROS PARA ASIENTO DEL INODORO Y PAPEL DE BAÑO, COLOCADO EN PARED.

SIMBOLOGÍA

CIELO RASO

NUEVA ÁREA DE CIELO RASO RÍGIDO DE YESO Ó DINTEL – UTILIZAR MATERIAL Y CONSTRUCCIÓN CON RESISTENCIA AL FUEGO DONDE SE REQUIERA.

NUEVA LUMINARIA VERTICAL "SPOT" REMETIDAS EN CIELO RASO – VER PLANOS ELÉCTRICOS.

NUEVA LUMINARIA FLUORESCENTE DE 0.30m x 1.22m (1'x4') CON LENTES PRISMÁTICOS Y BALASTRO ELÉCTRICO – VER PLANOS ELÉCTRICOS.

EXTRACTOR, VER PLANOS MECÁNICOS

INDICA LÍNEA DE TRANSICIÓN DE ACABADO EN PARED.

ACABADOS EN PARED.

A/1
ARTÍCULO: AZULEJO
FABRICANTE: INTERCERAMIC
COLOR/NO: SMOKE
TAMAÑO: 0.20m x 0.30m
ACABADO: MATTE
JUNTA: 2mm
LECHADA DE PISO: GRAY, MARCA INTERCERAMIC.

P/1
ARTÍCULO: PINTURA – TÍPICA, A.M.I.C.
FABRICANTE: SHERWIN WILLIAMS
COLOR/NO: SW 6385 DOVER WHITE
ACABADO: MATTE

SIMB. DE ALTURAS REQUERIDAS

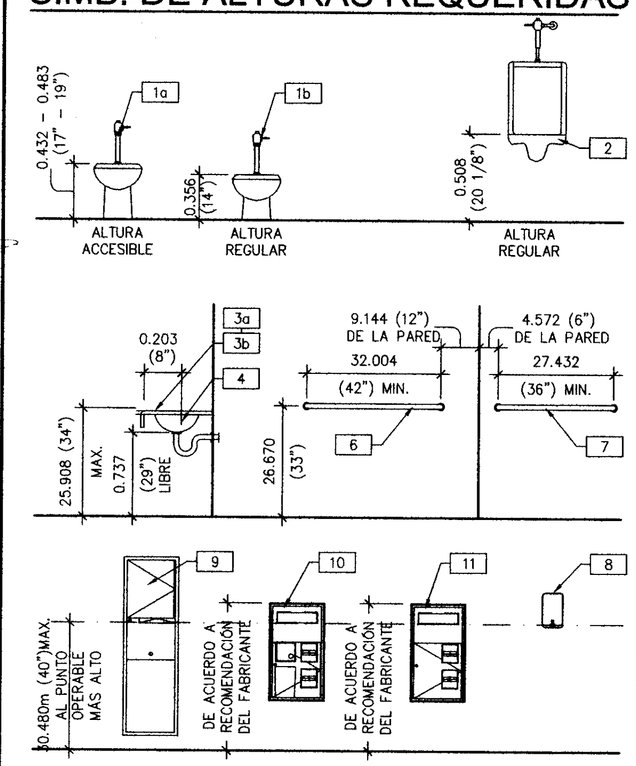

No. DE LA HOJA

A6.4

CONTIENE:

AMPLIACIÓN PLANTAS DE SERVICIOS SANITARIOS

FECHA	OBSERVACIONES
07-27-12	REVISIÓN LRP
08-01-12	COMENTARIOS DEL CLIENTE
08-24-12	COMENTARIOS DE INSPECCION
08-24-12	COMENTARIOS DE LA AGENCIA P.P.

No. DE TRABAJO: LTM12-6004-00

TODAS LAS DIMENSIONES SON EN METROS

BENEMERITO CUERPO DE BOMBEROS DE LA REPUBLICA DE PANAMA DIRECCION NACIONAL DE PREVENCION ESTACION LOCAL PANAMA PACIFICO (HOMARR)
INSPECCIONES TECNICAS Y VISADO DE PROYECTOS
LOS SISTEMAS DE ALARMAS Y LOS PANELES DE ALARMA ESTAN INSTALADOS ANTES DE SOLICITAR EL CERTIFICADO DE OCUPACION.
FECHA 11/10/12

BENEMERITO CUERPO DE BOMBEROS DE LA REPUBLICA DE PANAMA DIRECCION NACIONAL DE PREVENCION ESTACION LOCAL PANAMA PACIFICO (HOMARR)
PLANO VISADO
FECHA 11/10/12
Lunes - 24-8-12

BENEMERITO CUERPO DE BOMBEROS DE LA REPUBLICA DE PANAMA DIRECCION NACIONAL DE PREVENCION ESTACION LOCAL PANAMA PACIFICO (HOMARR)
INSPECCIONES TECNICAS Y VISADO DE PROYECTOS
SI EL LA APROBACIÓN DE ESTE PLANO SE LIMITA SOLAMENTE A LAS ESPECIFICACIONES TECNICAS, ESTAS DEBEN SER ACORDES CON LAS NORMAS VIGENTES, REFERIDAS EN LA ELECTRICIDAD, TEST SOLICITADOS, CORRESPONDIENTES PARA ESTA ZONA DE LA REPUBLICA DE PANAMA. LA APROBACIÓN DE ESTE PLANO NO ESTA AUTORIZADO POR EL ATE DE LA DIRECCIÓN NACIONAL DE SEGURIDAD PARA ESTA ZONA Y PARA EFECTUAR LOS DE INCENDIOS.

MARIA C. FRANCO CAMPOS
ARQUITECTA
LICENCIA No. 2010-081-051
FIRMA
Ley 15 del 26 de Enero de 1959
Junta Técnica de Ingeniería y Arquitectura

PANAMA PACIFICO
PCC Spec 9095 - Local #1 - TRANSFORMER INDUSTRIES INC. TT's

ARQ.: WARE MALCOMB	Firma del Ingeniero Municipal (funcionario del DIT)
ING.:	HENRY KARDONSKI No. 8-705-2661 Representante Legal de London & Regional
DIBUJANTE: F.T.M. / C.J.M.	
HOJA EN JUEGO: 15/59	FECHA (de elaboración del plano) AGOSTO DE 2012

LOGO DE LONDON: London & Regional ••• P A N A M A •••

LOGO DE LA AGENCIA: AEP

Vo.Bo. de la Agencia

ESTOS PLANOS Y SUS ESPECIFICACIONES SON DE LA PROPIEDAD Y TIENEN DERECHOS RESERVADOS DE WARE MALCOMB Y NO DEBERAN SER UTILIZADOS PARA NINGUN OTRO TRABAJO SIN EL CONSENTIMIENTO DE WARE MALCOMB. COTAS RIGEN SOBRE ESCALAS Y DEBERAN SER VERIFICADAS EN SITIO, CUALQUIER DISCREPANCIA EN EL PROYECTO DEBERA SER NOTIFICADA A WARE MALCOMB ANTES DE LA CONSTRUCCION

Z:\WM\LTM\WM_Interiors\LTM12-6004-00_CAIVET-at-9095\INT\6004_A64.dwg