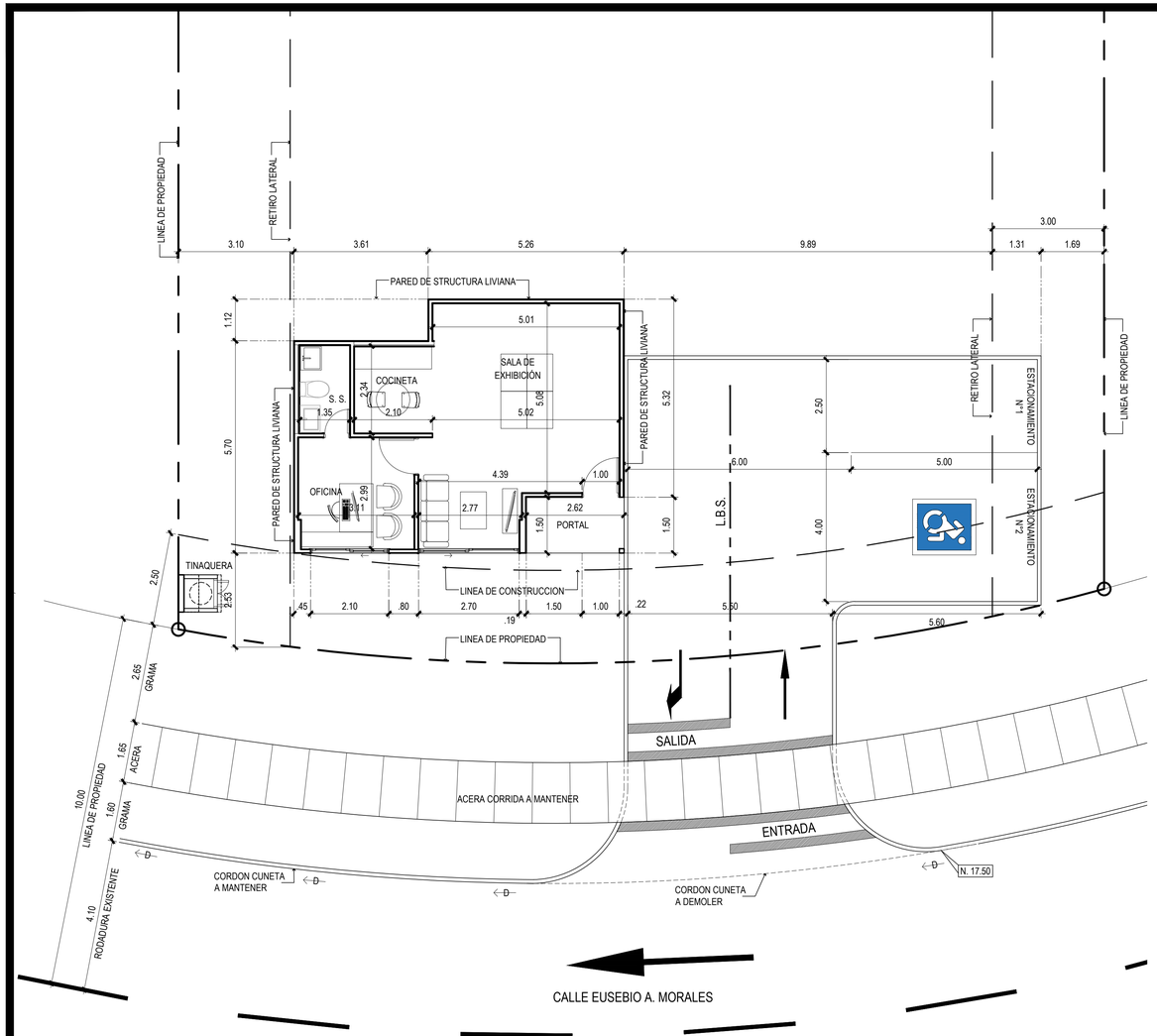

PLANTA ARQUITECTONICA

ESCALA 1:75 m.

NOTAS DE SENADIS:

-RAMPAS:
TODAS LAS RAMPAS QUE PROYECTEN AL COMENZAR Y FINALIZAR CADA TRAMO DE RAMPA SE COLOCARA UN PISO DE PREVENCION DE TEXTURA EN RELIEVE.

-ESCALERAS:
*PASAMANOS EN ESCALERAS. SE COLOCARAN CON LAS ALTURAS QUE SEÑALE LA LEY 42 Y SU FORMA DE FIJACION NO INTERRUMPIRA LA CONTINUIDAD DE LA MANO CON SU ANCLAJE FIRME.
* LAS ESCALERAS DEBERAN LLEVAR PASAMANOS A AMBOS LADOS.

-COMUNICACION E INFORMACION: SEGUN LO SEÑALADO EN LA LEY 42

NOTAS:

EL DISEÑO INTERNO ES RESPONSABILIDAD DEL DISEÑADOR. EL PROMOTOR CORRERA CON LOS COSTOS DE LOS MATERIALES, CONFECCION E INSTALACION DE LAS SEÑALES HORIZONTALES, VERTICALES Y PREVENTIVAS DE OBRAS.

TODA LA SEÑALIZACION SE CONFECCIONARAN DE ACUERDO A LAS NORMAS DE LA A.T.T.T.

LA SEÑALIZACION HORIZONTAL, VERTICAL ASI COMO LA PREVENTIVA DE OBRAS SE REALIZARA.

SE MANTENDRA CONTINUIDAD EN LAS ACERAS A TRAVES DE RAMPAS, CUMPLIENDO CON LA LEY DE EQUIPARACION DE OPORTUNIDADES PARA PERSONAS CON DISCAPACIDAD.

LA RECOLECCION DE BASURA SE HARA DENTRO DE LA PROPIEDAD.

NOTA :

- SALA DE VENTAS DE ESTRUCTURA LIVIANA TEMPORAL.
- NO CONTARA CON SISTEMA DE ROCIADORES.
- SISTEMA DE ALARMA CONECTADO AL SISTEMA ELÉCTRICO.
- NO CONTARA CON GAS

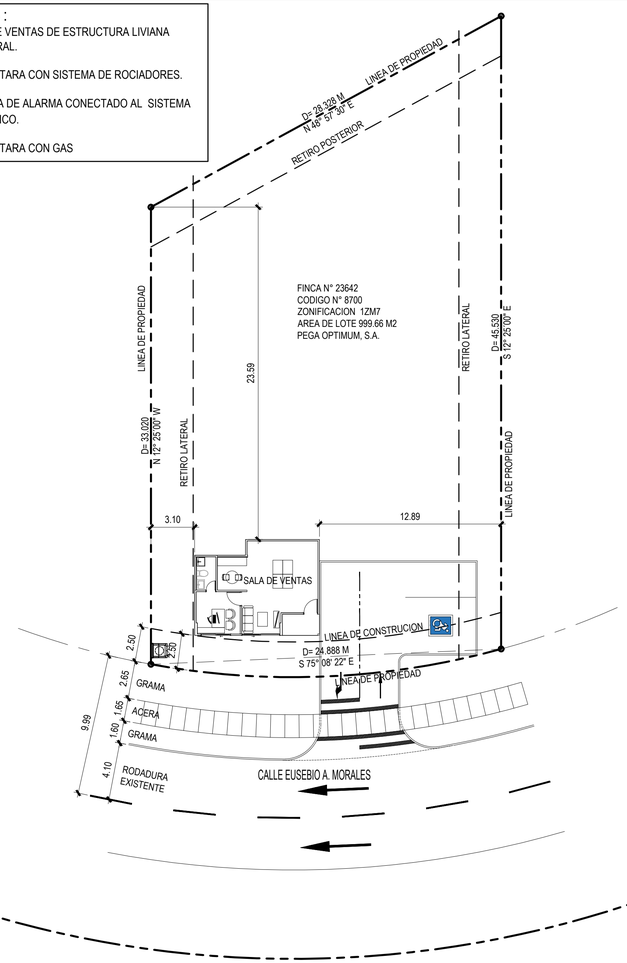

PLANTA DE LOCALIZACION GENERAL

ESCALA 1:200 m.

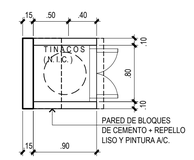

PLANTA DE TINAQUERA

ESCALA 1:40

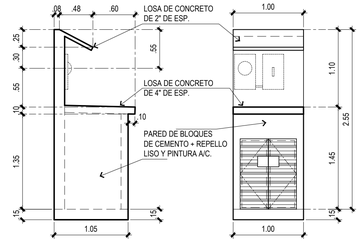

ELEVACION DE TINAQUERA

ESCALA 1:40

CUADRO DE AREA

AREA ABIERTA	AREA CERRADA	TOTAL
38.10 M2	52.45 M2	
		90.55 M2

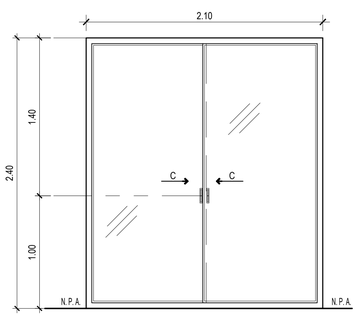

PLANTA DE VENTANA

ESCALA:1:25 (2.10 X 2.40)

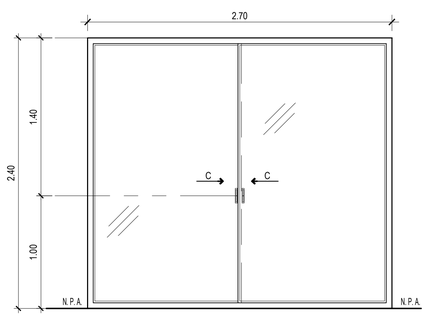

PLANTA DE VENTANA

ESCALA:1:25 (2.70 X 2.40)

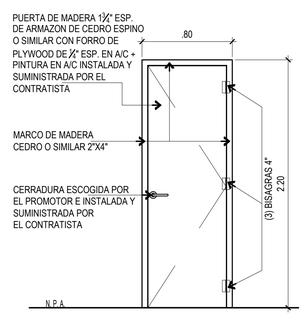

PUERTA

ESCALA 1:25 M. SERVICIO SANITARIO

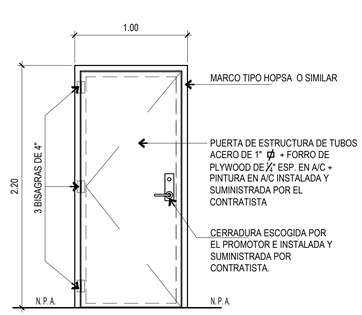

PUERTA

ESCALA 1:25 M. ENTRADA S. VENTAS

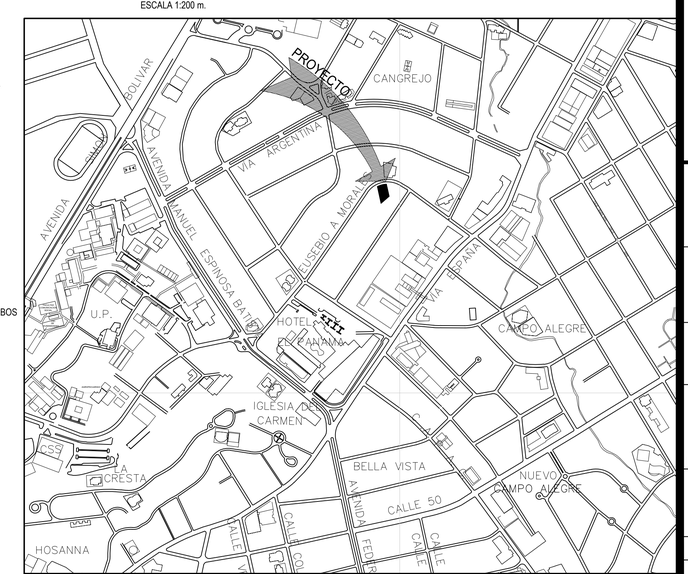

UBICACION REGIONAL

ESCALA 1:7500 M.

LIV — ING SOLUTIONS

DEBBIE ALIDC VARGAS RUDAS
ARQUITECTO
IDONEIDAD No. 2023-001-032
FIRMA
Ley 15 de 26 de enero de 1959
Junta Técnica de Ingeniería y Arquitectura

ANTEPROYECTO

ESTRUCTURA TEMPORAL
SALA DE VENTAS

PROPIEDAD:
PEGA OPTIMUM, S.A.

Representante Legal: Jacobo Gadeloff Abadi Cedula: 8-795-1825

UBICACION:
UBICADO EN CALLE EUSEBIO A. MORALES, CORREGIMIENTO DE BELLA VISTA, DISTRITO DE PANAMA, PROVINCIA DE PANAMA. REPUBLICA DE PANAMA.

APROBADO:

DIRECTOR DE OBRAS Y CONSTRUCCIONES MUNICIPALES

CONTENIDO :
LOCALIZACION REGIONAL
LOCALIZACION GENERAL
PLANTA ARQUITECTONICA
NOTAS.

FECHA: Noviembre 2023	ARQUITECTO D. VARGAS
ESCALA INDICADAS	ING. ELECTROM. JORGE ABREGO
HOJA: 01	ING. CIVIL JOSE ALVAREZ
DE:	